Turboblender

El poder de lo que querés.

Manual de usuario



Procesadora Profesional Compacta

Modelo TB-PRO600

0810-345-5502

www.turboblender.com

Manual de instrucciones

Muchas gracias por comprar un producto Turboblender.
Para asegurarse un uso adecuado, le recomendamos que lea atentamente este manual de instrucciones.

Índice

1. Seguridad y advertencia 3
2. Descripción del producto 6
3. Preparación para el primer uso 6
4. Funcionamiento 8
5. Solución de problemas 10
6. Limpieza y mantenimiento 10
7. Garantía 10

Lea este manual detenidamente antes de utilizar el producto para garantizar un uso correcto.

Introducción:

1. SEGURIDAD Y ADVERTENCIA

1- Este producto está diseñado para uso comercial y en interiores por parte de personal capacitado y que esté familiarizado con estas instrucciones.

2- El aparato sólo debe utilizarse para el fin para el que fue diseñado. El fabricante no se hace responsable de los daños causados por un funcionamiento incorrecto y un uso inadecuado.

3- Mantenga el aparato y el enchufe eléctrico alejados del agua y otros líquidos. En caso de que el aparato se caiga al agua, retire inmediatamente el enchufe de la toma de corriente y no lo use hasta que un técnico certificado haya revisado el aparato. El incumplimiento de estas instrucciones podría causar serias lesiones o perder la vida.

4- Nunca intente abrir la carcasa del aparato usted mismo.

5- No introduzca ningún objeto en la carcasa del aparato.

6- No toque el enchufe con las manos mojadas o húmedas.

7- ¡Peligro de descarga eléctrica! No intente reparar el aparato usted mismo. En caso de mal funcionamiento, las reparaciones deben ser realizadas únicamente por personal calificado.

8- ¡Nunca utilice un aparato dañado! Desconecte el aparato de la toma de corriente y póngase en contacto con el distribuidor si está dañado.

9- No sumerja las partes eléctricas del aparato en agua u otros líquidos. Nunca coloque el aparato bajo el agua corriente.

10- Compruebe regularmente el enchufe y el cable de alimentación para ver si están dañados. Si el enchufe o el cable de alimentación están dañados, debe ser reemplazado por un agente de servicio o personas igualmente calificadas para evitar peligros o lesiones.

11- Asegúrese de que el cable no entre en contacto con objetos afilados o calientes y manténgalo alejado del fuego. Para sacar el enchufe de la toma de corriente, tire siempre del enchufe y no del cable.

12- Asegúrese de que el cable (o el cable de extensión) esté colocado de modo que no provoque un peligro de tropiezo.

13- Vigile siempre el aparato cuando esté en uso.

14- ¡Advertencia! Mientras el enchufe esté en la toma de corriente, el aparato estará conectado a la fuente de alimentación.

15- Apague el aparato antes de sacar el enchufe de la toma de corriente.

16- Nunca transporte el aparato por el cable.

17- No utilice ningún dispositivo adicional que no se suministre junto con el aparato.

18- Conecte el aparato únicamente a una toma de corriente con el voltaje y la frecuencia mencionados en la etiqueta del aparato.

19- Conecte el enchufe de alimentación a una toma de corriente de fácil acceso para que, en caso de emergencia, el aparato pueda desenchufarse inmediatamente. Para apagar completamente el aparato, desconecte el enchufe de la toma de corriente.

20- Apague siempre el aparato antes de desconectar el enchufe.

21- Nunca utilice accesorios distintos a los recomendados por el fabricante. De lo contrario, podría suponer un riesgo para la seguridad del usuario y podría dañar el aparato. Utilice únicamente piezas y accesorios originales.

22- Este aparato no está diseñado para ser utilizado por personas (incluidos niños) con capacidades físicas, sensoriales o mentales reducidas, o falta de experiencia y conocimiento.

23- Este aparato no debe ser utilizado por niños bajo ninguna circunstancia.

24- Mantenga el aparato y su cable fuera del alcance de los niños.

25- Siempre desconecte el aparato de la red eléctrica si se deja desatendido o no está en uso, y antes del montaje, desmontaje o limpieza.

26- Nunca deje el aparato desatendido durante su uso.

1.2 Normas especiales de seguridad

1- Esta máquina está diseñada para cortar verduras en restaurantes, comercios y establecimientos gastronómicos.

2- Cualquier otro uso podría provocar daños en el aparato o lesiones personales.

3- No coloque el aparato sobre un objeto caliente (cocina de gasolina, eléctrica, de carbón, etc.) Mantenga el aparato alejado de superficies calientes y el fuego. Utilice siempre el aparato sobre una superficie nivelada, estable, limpia, resistente al calor y seca.

4- ¡Peligro de lesiones! Se necesita cuidado al operar o limpiar. Use guantes protectores (no suministrados) si es necesario.

5- ¡Cuidado! Coloque el cable de alimentación de forma segura si es necesario, para evitar tropiezos y caídas accidentales.

6- No utilice el aparato antes de que esté debidamente ensamblado.

7- Este aparato no está diseñado para ser operado por medio de un temporizador externo o un sistema de control remoto separado.

8- Nunca pase por alto ningún bloqueo de seguridad del aparato.

9- ADVERTENCIA: SIEMPRE apague el aparato y desenchúfelo de la fuente de alimentación eléctrica antes de la limpieza, el mantenimiento o el almacenamiento.

10- ATENCIÓN: Mantenga SIEMPRE las manos, el pelo largo y la ropa alejados de las piezas en movimiento.

11- ADVERTENCIA: Tenga mucho cuidado al manipular la hoja de corte. Use guantes protectores (no suministrados) si es necesario.

12- Deje un espacio de al menos 15 cm alrededor del aparato para ventilación durante el uso.

13- No lave el aparato con agua o debajo de la canilla. Lavar con agua puede causar filtraciones y aumentar el riesgo de descarga eléctrica. Ninguna pieza es apta para lavavajillas.

14- No mueva el aparato mientras esté en funcionamiento. Desenchufe el aparato cuando lo mueva y sujételo por la parte inferior.

15- Se debe tener especial cuidado al mover o transportar el aparato. Mueva la máquina lentamente, con cuidado.

16- Este electrodoméstico está equipado con un cable que tiene un cable de conexión a tierra con un enchufe con conexión a tierra, el enchufe debe enchufarse en un tomacorriente que esté correctamente instalado y conectado a tierra.

2. DESCRIPCIÓN DEL PRODUCTO

2.1 Partes de la descripción

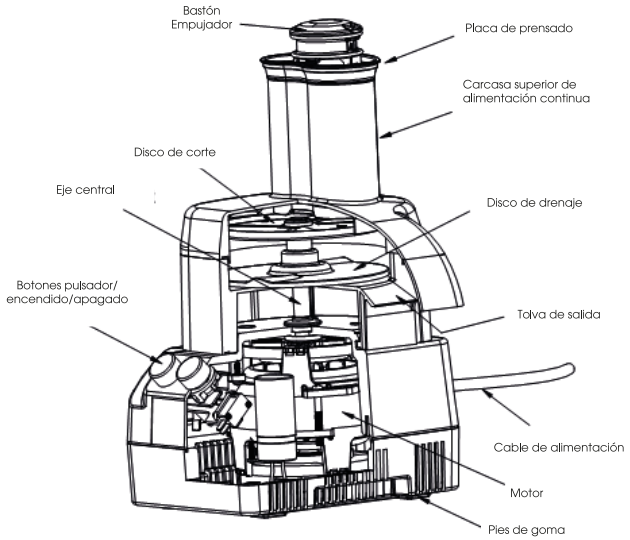

Especificación	Detalle
Peso sin empaque	8 Kg
Peso con empaque	9.60 Kg
Potencia	600 W
RPM	1500
Medida de la máquina con embalaje	34 x 43,5 x 32 cm
Medida de la máquina sin embalaje	26,6 x 42,5 x 25,3 cm
Tiempo de trabajo	Trabajar 20 minutos, luego descansar 10 minutos

3. PREPARACIÓN PARA EL PRIMER USO
3.1 Desembalado

1- Verifique que el aparato no esté dañado. En caso de cualquier daño, contacte a su proveedor inmediatamente y NO utilice el aparato.

2- Retire todo el material de embalaje y la película de protección. Guarde el embalaje para almacenamiento futuro.

3- Limpiar el aparato, ver: apartado 6.1 Limpieza.

4- Coloque el aparato sobre una superficie nivelada y estable.

5- Asegúrese de que haya suficiente espacio libre alrededor del aparato para fines de ventilación.

6- Coloque el aparato de manera que el enchufe esté accesible en todo momento.

7- Asegúrese de que las clasificaciones de los enchufes correspondan con las especificaciones impresas en la placa de clasificación.

8- Asegúrese de que la máquina esté conectada a un sistema de puesta a tierra.

9- Incluso si los sistemas de seguridad están instalados en la máquina, evite acercarse a las partes móviles con las manos y no toque la máquina con las manos mojadas o húmedas.

10- Se recomienda enfáticamente que el operador se comunique con el centro de posventa si ocurre algún problema o mal funcionamiento. No desmonte la máquina ni la sustituya por piezas no autorizadas.

3.2 El fabricante no será responsable de los siguientes casos:

1- Si la máquina es manipulada o las funciones de seguridad son instaladas por personal no autorizado.

2- Si los componentes son reemplazados por piezas no autorizadas.

3- Si no se siguen cuidadosamente las instrucciones de este manual.

4- Si las superficies de la máquina están tratadas con sustancias o disolventes inadecuados.

3.3 Dispositivos de seguridad

1- Microinterruptor: El aparato está equipado con microinterruptores de seguridad. Estos interruptores cortan la fuente de alimentación, si durante la operación se abre la cubierta o se levanta el pulsador más allá de una cierta distancia.

2- Interruptor de protección contra sobrecorriente : El interruptor está diseñado para proteger el circuito eléctrico de daños causados por exceso de corriente como resultado de una sobrecarga o cortocircuito. El interruptor interrumpe el flujo de corriente después de detectar una falla.

Nota: Para restablecer el interruptor, presiónelo después de que se resuelva el problema.

3.4 Conexión eléctrica

PELIGRO-PRECAUCIÓN: La conexión eléctrica a la toma de corriente debe ser operada por personal calificado. Verificar la perfecta eficiencia del sistema de puesta a tierra del establecimiento. Asegúrese de que la tensión de línea (V) y la frecuencia (Hz) correspondan a los valores nominales de la máquina (consulte la placa de identificación de la máquina y el diagrama de cableado). La máquina viene equipada con un cable eléctrico con enchufe. Conecte la máquina a un interruptor principal de pared con diferencial.

4. FUNCIONAMIENTO

4.1Controles: ON/OFF/PULSE

1- ENCENDIDO: presiónelo para iniciar la máquina.

2- APAGADO: presiónelo para detener la máquina.

3- PULSO: La máquina funcionará mientras mantenga presionado el botón; se detiene cuando sueltas el botón. Esta función de pulsación está diseñada para usarse con la hoja en S en el recipiente de procesamiento por lotes.

Nota: Siempre desenchufe el cable antes de montar o desmontar.

4.2 Armado

1- Coloque la pieza de salida continua en el centro del eje en la base de la máquina y gire en la dirección que muestra la flecha en la fig.1.

2- Asegúrese de que el centro del accesorio esté correctamente instalado en la base de la máquina.

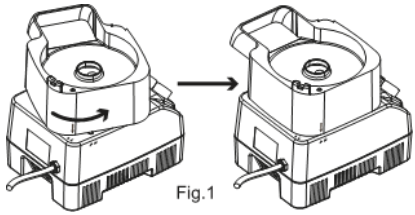

Fig.1

3- Coloque el disco eyector en el eje y luego instale la hoja de corte. (Figura 2)

4- Instale la parte superior que se muestra en la fig. 3 y bloquéelo (fig. 4)

5- Coloque un recipiente de alimentos debajo de la salida del accesorio para recoger los alimentos procesados, córtelos en trozos pequeños que se ajusten a la tapa del canal de alimentación, póngalos dentro, luego presione el botón "ON" y presione los alimentos con el bastón para comenzar a procesar.

6- Cuando haya terminado su trabajo de procesamiento, presione el botón "OFF" para detener la máquina,

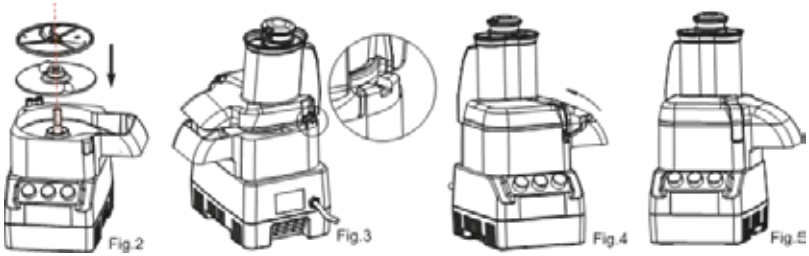

4.3 Instalación y funcionamiento del Accesorio Cutter

1- Colocar la cubeta dosificadora sobre la base, encajando su tubo central sobre el eje motor de la base y girar la cubeta dosificadora en sentido antihorario hasta encajar en la base. (Fig.10)
2- Coloque la cuchilla S en el eje del motor. (Fig.11)
3- Cortar la comida en trozos pequeños y ponerlos en el tazón de lote.
4- Coloque la tapa plana en el recipiente y presione la lengüeta de bloqueo hasta que sienta que encaja. (Fig. 12 y 13)
5- Coloque la tapa de sellado en la cubierta y presione el botón "ON" para comenzar a procesar.
6- Cuando haya terminado su trabajo de procesamiento, presione el botón rojo "APAGADO" para detener la máquina y retire la cubierta y el disco S para obtener los alimentos.

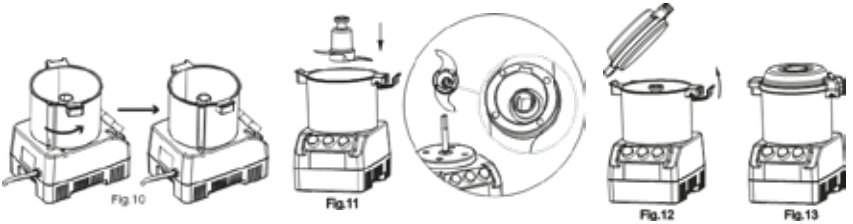

5. SOLUCIÓN DE PROBLEMAS

Esta sección describe problemas potenciales y las soluciones correctas para ellos. Los problemas que no puedan resolverse con las pautas enumeradas a continuación deben consultarse con su distribuidor.

1- La unidad no arranca cuando se ensambla correctamente
Asegúrese de que el tazón y la tapa del conducto de alimentación estén colocados correctamente en la base del motor.
Asegurese que los microinterruptores no estén bloqueados y estén alineados.

2- La unidad deja de funcionar durante el procesamiento
Es posible que la unidad se haya sobrecalentado. Apague el interruptor de alimentación y desenchufe el cable de alimentación. Vacíe el recipiente de trabajo de todo su contenido y espere aproximadamente 5 minutos para que el motor se enfríe.

6. LIMPIEZA Y MANTENIMIENTO

6.1 Limpieza

1- Después de usar la máquina todos los días, limpie los accesorios de la máquina para mantenerla en buenas condiciones de funcionamiento.
2- Después de limpiar los accesorios de la máquina y de que estén completamente secos, vuelva a instalar los accesorios en la máquina.
3- Después de que la máquina no se haya utilizado durante un largo período de tiempo, debe volver a utilizarse después de lubricar las partes metálicas.

6.2 Almacenamiento

1- Antes del almacenamiento, la máquina y sus accesorios deben limpiarse y secarse por completo.
2- La máquina debe almacenarse en un ambiente seco.
3- Al almacenar la máquina, se recomienda sellarla en el embalaje original.
4- Cuando almacene las hojas de corte, tenga cuidado de no cortarse los dedos.

7. GARANTÍA

Tu Procesadora Turboblender cuenta con 2 años de Garantía

Garantía válida solo con la factura de compra.
Devuelva el producto a su distribuidor local en caso de que requiera mantenimiento.

Se garantiza el producto por un período de 24 meses a partir de la fecha de compra, siempre y cuando se haya utilizado adecuadamente.

No se incluyen en la garantía las piezas que se desgasten por el uso regular del producto tales como rulemanes, cuchillas, gomas y jarra.
No se proveerá servicio técnico si se utiliza algún componente no autorizado expresamente por el fabricante.

Los cargos del servicio técnico durante el período de garantía estarán a cargo del cliente en las siguientes situaciones:
Problemas o daños causados por operaciones o usos inadecuados, distintos a los especificados en el manual de usuario.
Problemas o daños causados por el desarmado y la reparación efectuados por personal no autorizado.

Problemas o daños causados por desastres naturales.
Problemas o daños causados por líquidos en piezas internas.

NOMBRE DEL PRODUCTO			
LUGAR DE COMPRA			
INFORMACIÓN DEL CLIENTE			
FECHA DE COMPRA			
FECHA DE REPARACIÓN	PROBLEMA O DAÑO	CENTRO DE MANTENIMIENTO O SERVICIO TÉCNICO	RESULTADO

Consulta nuestros servicios técnicos en www.turboblender.com

Extendé tu Garantía hasta por 5 años más!!
Más información en: www.turboblender.com

El poder de lo que querés.



info@turboblender.com | www.turboblender.com

0810-345-5502