Turboblender

El poder de lo que querés.



Horno Combi Turboblender

Diseño Inteligente | Linea Digital

info@turboblender.com | 0810-345-5502

www.turboblender.com


EL PODER
DE COCINAR
EN TIEMPO
RECORD.
El poder de lo que querés.

Horno Combi Turboblender

El horno de cocción rápida de alta velocidad **Turboblender** ofrece tres métodos de cocción: al vapor, asado y al vapor y asado, una potente capacidad de cocción y una excelente función de menú que satisface a la perfección las necesidades de cocción.

El control inteligente de operación sencilla, con su pantalla táctil de 7 pulgadas, ofrece una interfaz intuitiva que permite elegir los ingredientes y cocinar. Los usuarios pueden ajustar los parámetros según sus preferencias.

Su tecnología y diseño proporcionan una cocción superior, silencioso y compacto, es fácil de operar con menús de configuración automática y control digital.

Horno Combi Turboblender

Carácteristicas:

- 3 modos de cocción en 1 (vapor, asdo, vapor y asado)
- Control de cocción multietapa
- Potente y eficiente generador de vapor con caldera integrado
- Pantalla táctil de 7” con sistema de menú inteligente
- Interconexión inalámbrica - Smart Connect
- Sistema basado en Linux con funciones extendidas
- Almacenamiento de 1024 menús con 15 etapas de cocción
- Función de autodiagnóstico para la detección de fallos y rápido mantenimiento
- 4 modos de limpieza automática inteligente
- Sensor multipunto de alta precisión
- Rango de temperatura de 30 - 300 °C
- 3 capas de vidrio aislante térmico
- Lámpara de neón de alta temperatura
- No genera humo ni olores
- Construido 100% en Acero inoxidable

Horno Combi Turboblender

Performance:

Control de cocción multietapa

Interfaz Táctil con sistema de menú inteligente

3 Métodos de cocción combinados



Rango de temperatura: 30 - 300 °C

4 Modos de limpieza automática

Almacenamiento de 1024 menús con 15 etapas de cocción

Interconexión inalámbrica

No genera humo ni olores

Horno Combi Turboblender

Ficha Técnica:

Modelo	TB-HCOMBI6	TB-HCOMBI10
Nombre	Horno combinado de 6 bandejas	Horno combinado de 10 bandejas
Display	Pantalla táctil de 7"	Pantalla táctil de 7"
Funciones de cocción	Cocción automática con menú, modo combinado y modo de programación.	Cocción automática con menú, modo combinado y modo de programación.
Potencia	9.000w	18.000w
Potencia de cocción	12.000w	18.000w
Potencia Nominal	12.300w	18.300w
Capacidad	6 x 1/1GNP	10 x 1/1GNP
Modo de temperatura	15 - Modos	15 - Modos
Cámara interior de cocción	44 x 67 x 50,8 cms	44 x 67 x 73,5 cms
Dimensiones (ancho x profundo x alto)	96,3 x 87,6 x 94,3 cms	96,3 x 87,6 x 115,2 cms
Voltaje	380-415V 3N~, 50/60Hz	380-415V 3N~, 50/60Hz
Número de parrillas	4	4
Tamaño del embalaje (ancho x profundo x alto)	102 x 97 x 109 cms	102 x 97 x 130 cms
Rango de temperatura	30 - 300 °C	30 - 300 °C
Material	Acero inoxidable 301	Acero inoxidable 301
Peso neto	153 Kg	168 Kg
Peso bruto	187,5 Kg	215 Kg

Horno Combi Turboblender

Medidas:

TB-HCOMBI6

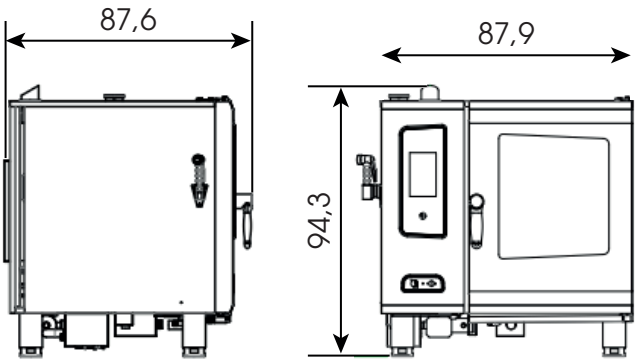

TB-HCOMBI10

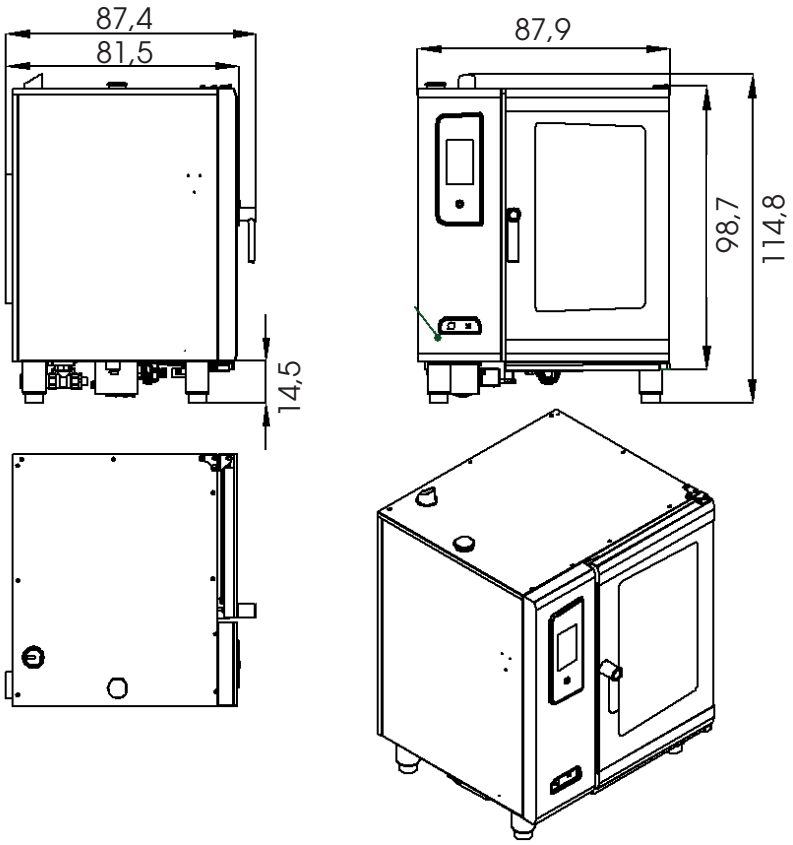

El poder de lo que querés.



Turboblender GROUP

info@turboblender.com | 0810-345-5502

www.turboblender.com | www.turbosaver.com