Turboblender

Waflera eléctrica doble

TB-WAFLV2



El waffle perfecto, siempre.

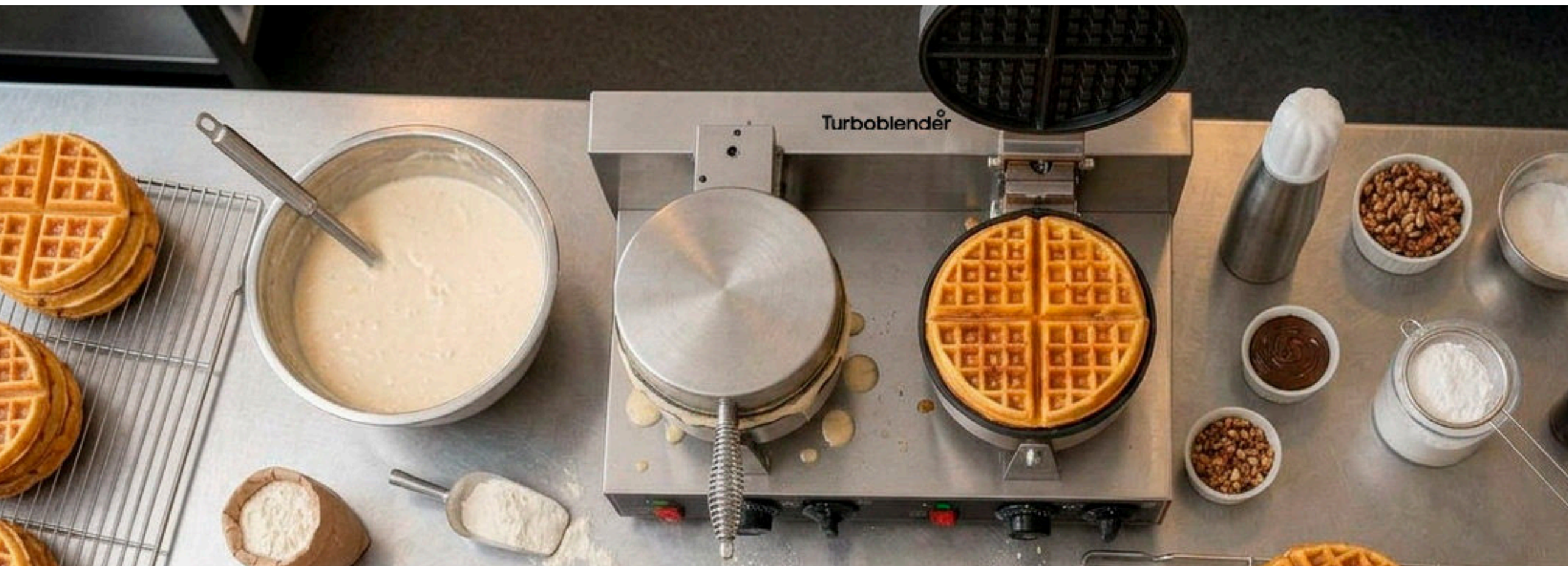



Potencia doble y control total para alta demanda

La **TB-WAFLV2** es la solución definitiva para entornos de alta rotación que requieren maximizar su producción sin resignar calidad. Este modelo de **1800W** incorpora un doble controlador térmico, permitiendo operar cada unidad de forma independiente con configuraciones personalizadas de temperatura entre 50 y 300°C.

Construida íntegramente en **acero inoxidable**, cuenta con placas antiadherentes de alta gama que aseguran una cocción pareja y un desprendimiento impecable en cada waffle. Su diseño robusto y profesional está pensado para un uso intensivo en hoteles, cafeterías y food trucks, ofreciendo una limpieza ágil y **resultados consistentes por duplicado**. Con la TB-WAFLV2, obtenés la versatilidad de dos equipos en una sola estructura compacta, respaldada por la garantía y el servicio postventa de **TURBOBLENDER**.



Waflera eléctrica doble

TB-WAFLV2

Control de temperatura independiente: de 50 a 300°C

Contruido 100% en acero inoxidable

Placas antiadherentes



Limpieza rápida y segura

Base estable y aislante térmica

Producción continua

Potencia 1800 W

Temporizador: de 0 a 5 minutos

Medidas: 500 x 350 x 260 mm

CONTROL INDEPENDIENTE. RESULTADOS CONSISTENTES.

Waflera eléctrica doble

TB-WAFLV2

- Calidad profesional
- Calor homogéneo
- Placas antiadherentes
- Indicadores de luz
- Mango de toque frío
- Base estable con aislamiento térmico
- Facilidad de limpieza
- Doble control: Termostato y temporizadores

Tabla de Especificaciones

Waflera eléctrica doble	Especificaciones
Potencia	1800W
Tensión	220V~
Rango de temperatura	50 – 300 °C
Peso del producto	11 Kg
Peso con embalaje	13 Kg
Medidas externas del equipo	5000 × 350 × 260 mm
Diámetro de placa teflonada	180 mm
Material del producto	Acero inoxidable
Timer con alarma	0 - 5 minutos
Configuración	2 grupo de interruptores

Waflera eléctrica doble

TB-WAFLV2

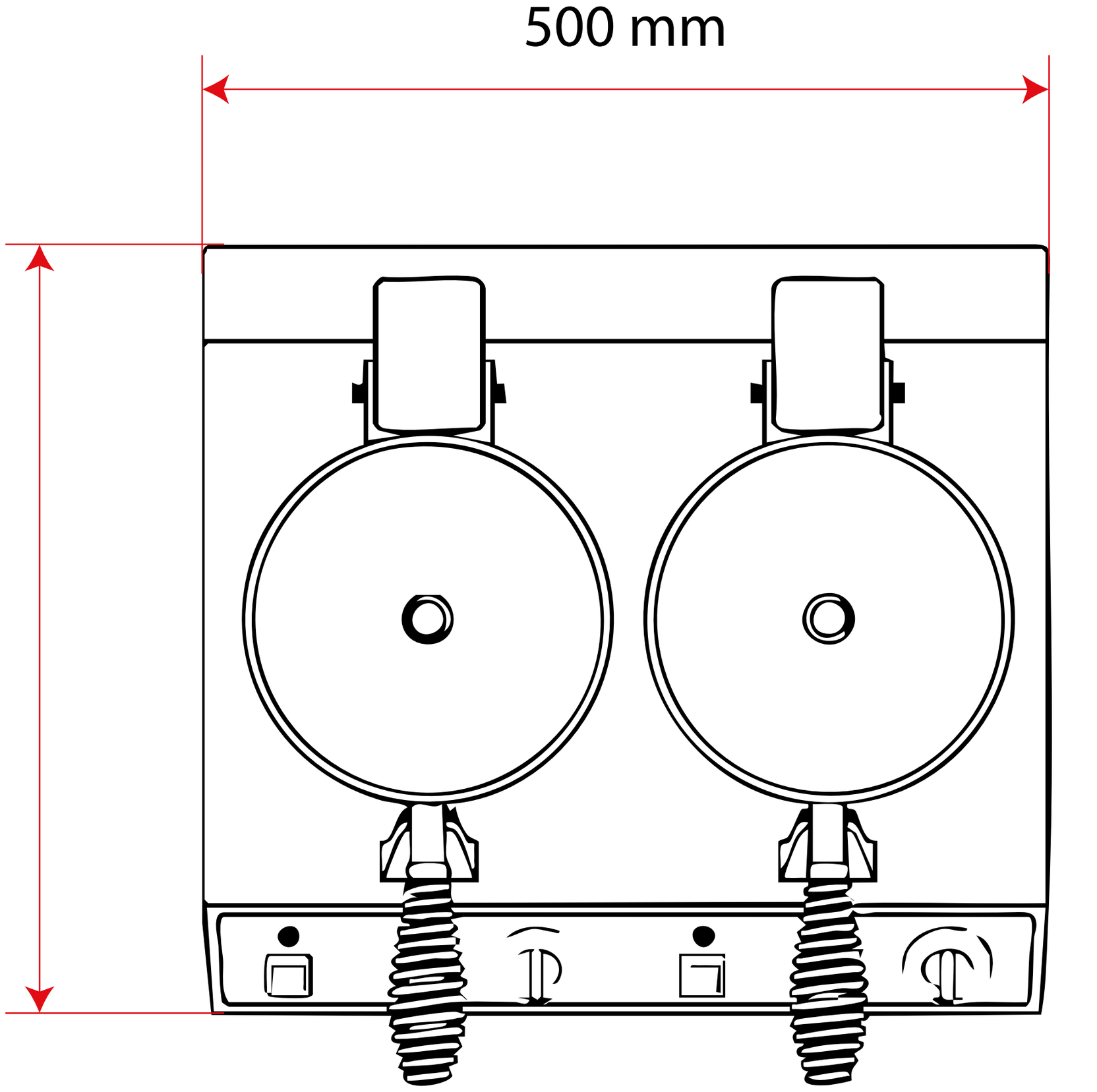

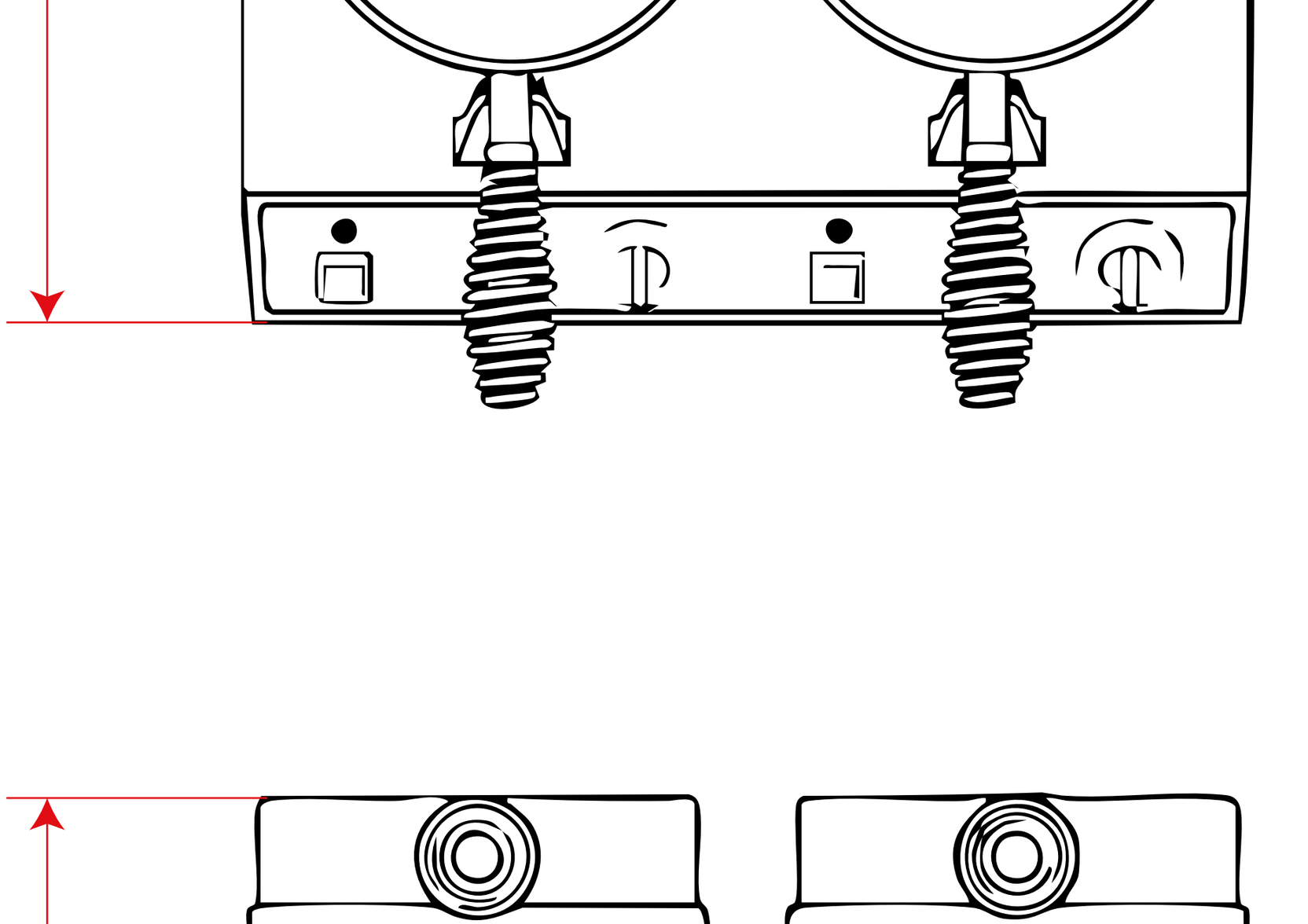

El poder de lo que querés.

www.turboblender.com