Turboblender

Waflera eléctrica simple

TB-WAFLV1



El waffle perfecto, siempre.

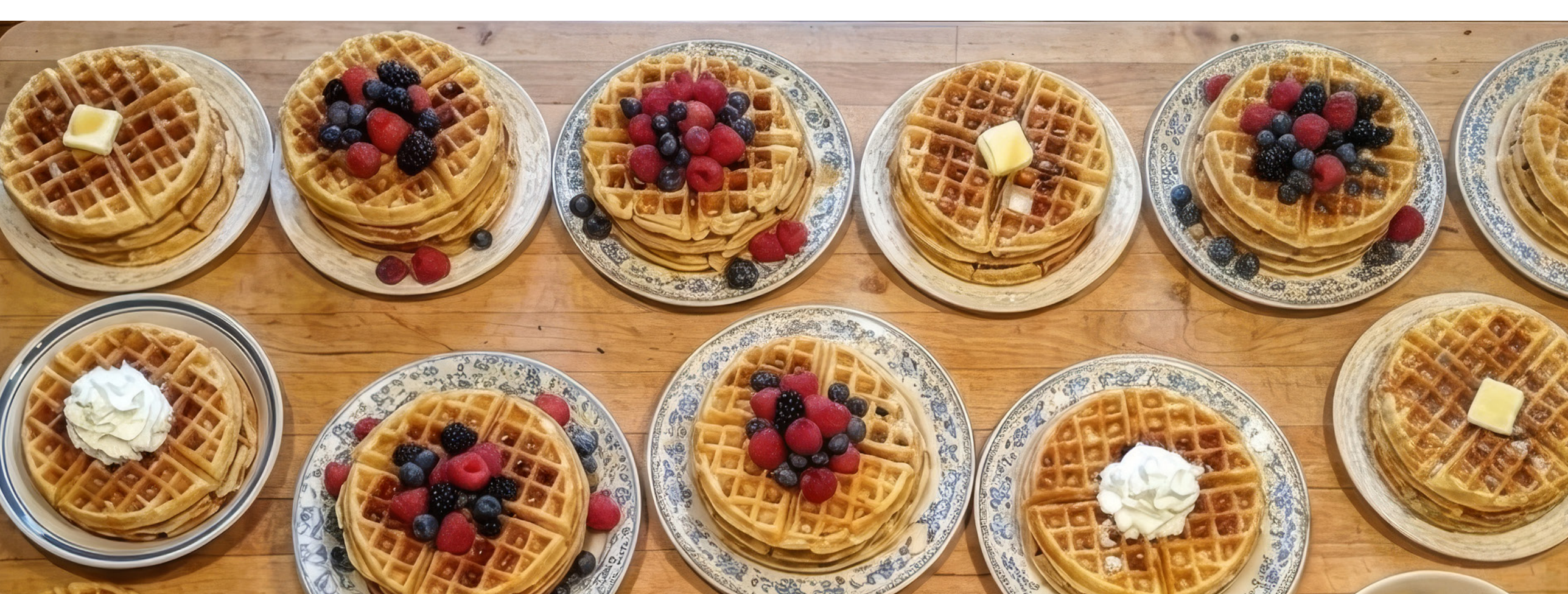



Precisión y antiadherencia para el waffle perfecto

La **TB-WAFLV1** es una waflera comercial de alto rendimiento, diseñada para ofrecer **máxima durabilidad y precisión térmica** en los entornos gastronómicos más exigentes. Con una estructura robusta fabricada **100% en acero inoxidable**, este equipo garantiza una operación estable y una larga vida útil frente al uso intensivo.

Su tecnología de **control de temperatura regulable** (50°C - 300°C) permite una precisión máxima para distintos tipos de masa, asegurando un dorado perfecto y una cocción uniforme en cada unidad. Equipada con **placas antiadherentes premium** sin porosidades, facilitando una terminación profesional sin residuos adheridos y una **limpieza rápida y segura.**

Con **1000W de potencia** y un diseño redondo tradicional, es la solución ideal para cafeterías, food trucks y hoteles que buscan **resultados consistentes**, textura esponjosa y una presentación gourmet en tiempo récord.



Waflera eléctrica simple

TB-WAFLV1

Temperatura regulable:
de 50 a 300°C

Contruido 100% en
acero inoxidable

Placas teflonadas
(180mm)



Limpieza rápida
y segura

Base estable y
aislante térmica

No genera
humo ni olores

Potencia
1000 W

Temporizador:
de 0 a 5 minutos

Medidas:
250 x 350 x 260 mm

DORADO PERFECTO, TEXTURA IRRESISTIBLE

Waflera eléctrica simple

TB-WAFLV1

- Uso comercial
- Calor homogéneo
- Placas antiadherentes
- Indicador de luz
- Mango de toque frío
- Base estable con aislamiento térmico
- Facilidad de limpieza
- Termostato automático

Tabla de Especificaciones

Waflera eléctrica simple	Especificaciones
Potencia	1000W
Tensión	220V~
Rango de temperatura	50 – 300 °C
Peso del producto	6 Kg
Peso con embalaje	7 Kg
Medidas externas del equipo	250 × 350 × 260 mm
Diámetro de placa teflonada	180 mm
Material del producto	Acero inoxidable
Timer con alarma	0 - 5 minutos
Configuración	1 grupo de interruptores

Waflera eléctrica simple

TB-WAFLV1

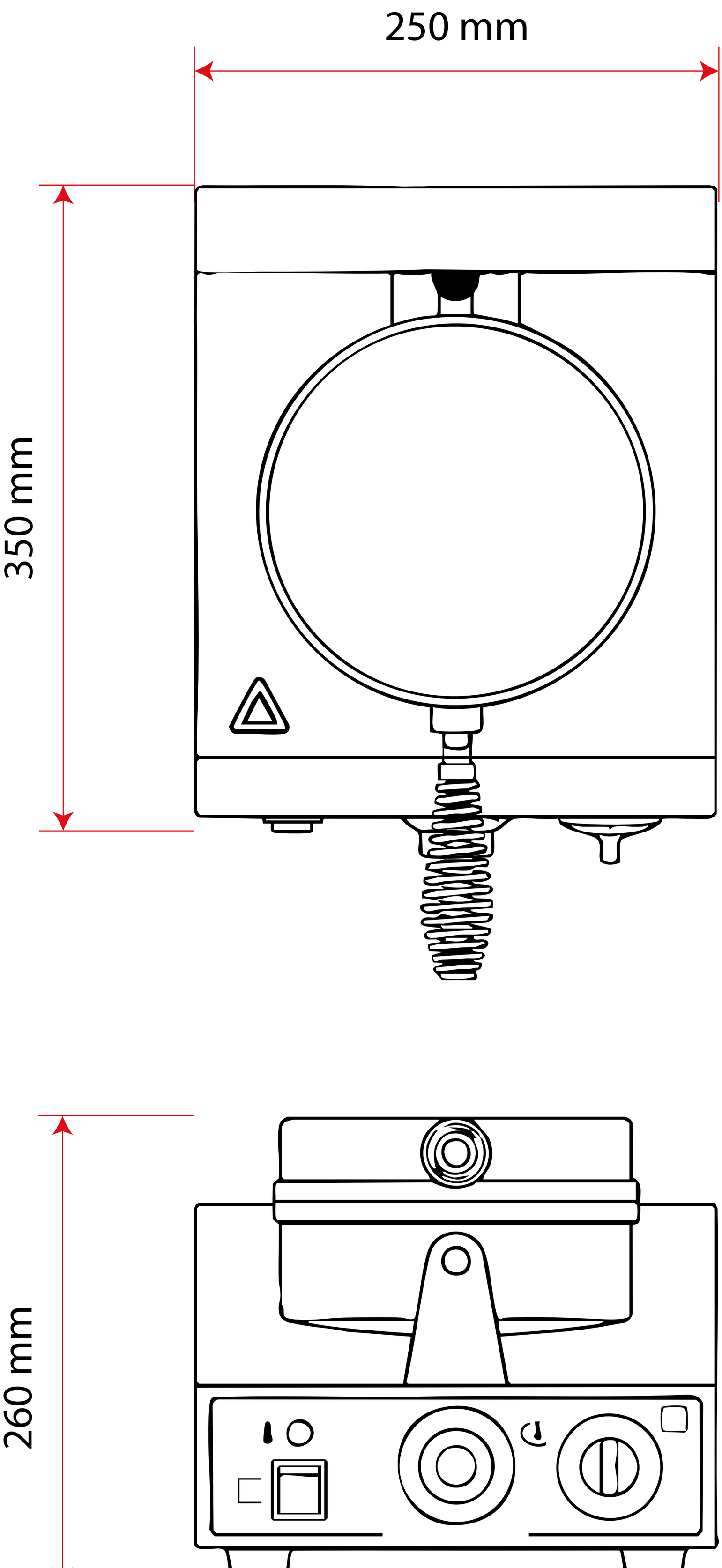

El poder de lo que querés.

www.turboblender.com