Turboblender

Horno Ultra Rápido

TB-HULR3.5B



Cocción ultra rápida y homogénea





¡El poder de cocinar sin esperas!

¡Maximizá la velocidad y calidad de tus preparaciones con nuestro Horno Ultra Rápido!

Pensado para cocinas profesionales que demandan agilidad y resultados consistentes, este horno combina convección forzada con triple potencia, logrando una cocción ultra rápida y pareja sin necesidad de rotar bandejas ni supervisar el proceso constantemente.

Su alto rendimiento térmico reduce la pérdida de calor y optimiza el consumo energético, permitiéndote trabajar más y gastar menos. Además, su amplio rango de temperatura de hasta 280° lo vuelve ideal para todo tipo de preparaciones: desde panificados y pastelería, hasta carnes, fast food y dorados intensos.

Horno Ultra Rápido

TB-HULR3.5B

Convección forzada:
Microondas + Circulación de aire

Mas de 100 almacenamientos de menús

Interfaz Táctil con sistema de menú inteligente



Cocina hasta 20 veces más rápido

No genera humo ni olores

Rango de temperatura:
Hasta 280°C

Cámara de cocción aislada.

Interior de 31,7 cm x 31,5 cm
18,8 cms de profundidad

Dimensiones:
450 x 647 x 660 mm.

Potencia: 3500W

Fácil limpieza

MÁS VELOCIDAD
CALIDAD PROFESIONAL
SABOR PERFECTO

Horno Ultra Rápido

TB-HULR3.5B

- 3 modos de cocción en 1.
- Cocina Hasta 20 veces más rápido.
- Sistema de microondas dual de lanzamiento superior
- Convección de aire de recirculación vertical con velocidad variable.
- Aire de impacto sintonizado de alta velocidad
- Función combinada de microondas y convección.
- Ajuste de temperatura: 0-280°
- Interfaz de modo táctil con sistema de menú inteligente.
- Más de 100 almacenamientos de menús.
- Etapas de cocción: 10
- Cámara Interior de cocción 31,7 x 31,5 x 18,8 cms.
- No genera humo ni olores
- Silencioso y Compacto
- Puerto USB para cargar recetas y fotos en formato PNG
- Permite el uso de bandejas metálicas, sartenes, rejillas.
- Construido 100% en Acero inoxidable.
- Cámara de cocción aislada.
- Rejilla metálica extraíble y bandeja inferior.





Tiempos de cocción

Panini	58 Seg
Quiche	43 Seg
Pizza Ø 31cm	108 Seg
Sándwich tipo Sub 15 cm	58 Seg
Sándwich tipo Sub 31 cm	72 Seg
Hamburguesa	58 Seg
Rollitos precocidos (congelados x 6 piezas)	58 Seg
Nachos 120 g	29 Seg
Taco de pescado 170 g	160 Seg
Salsa 15 x 50 g	245 Seg
Alitas de pollo cong. x 8 piezas	230 Seg
Muffin	43 Seg
Rollos de Canela x 6 (cong. precocidos)	58 Seg
Papas Fritas (340g)	130 Seg
Strudel de manzana (300g)	100 Seg
Porción de salmón 180g	87 Seg
Filete (600g)	305 Seg
Filetes de pollo (cong. 900g)	200 Seg
Carne Asada (bloque, 650g)	200 Seg
Pollo Asado (1250g)	435 Seg

Horno Ultra Rápido TB-HULR3.5B

Tabla de Especificaciones

Horno Ultra rápido	Especificaciones
Display	Pantalla táctil de 7“
Modo de cocción	Choque vertical de aire caliente microondas y convección
Velocidad de cocción	20 veces más rápido
Capacidad	18 litros
100% microondas	Potencia: 1500W
Cocción por impacto	3000W
Potencia	3500W
Configuraciones programables	100 tipos de menú
Ubicación	Encimera
Voltaje	208-240V
Fuente de calor	Microondas, impacto, convección
Menú de programa	Capacidad de menú de varios niveles
Frecuencia	50 / 60 Hz
Ajuste de temperatura	0 / 280° C
Configuración de hora	00:00 / 59:50 en pasos de 10 s
Micro ajuste	10-100% en pasos de 10%
Ajuste del ventilador	10-100% en pasos del 1%
Estante	Rejilla extraíble
Editar	Puede editar datos e imágenes de recetas tanto en PC como en hornos
Carga	Puerto USB para cargar recetas e imágenes en PNG
Alimentación	Monofásico
Amperaje	20A
Peso	60,5 Kg

Horno Ultra Rápido TB-HULR3.5B

Medidas

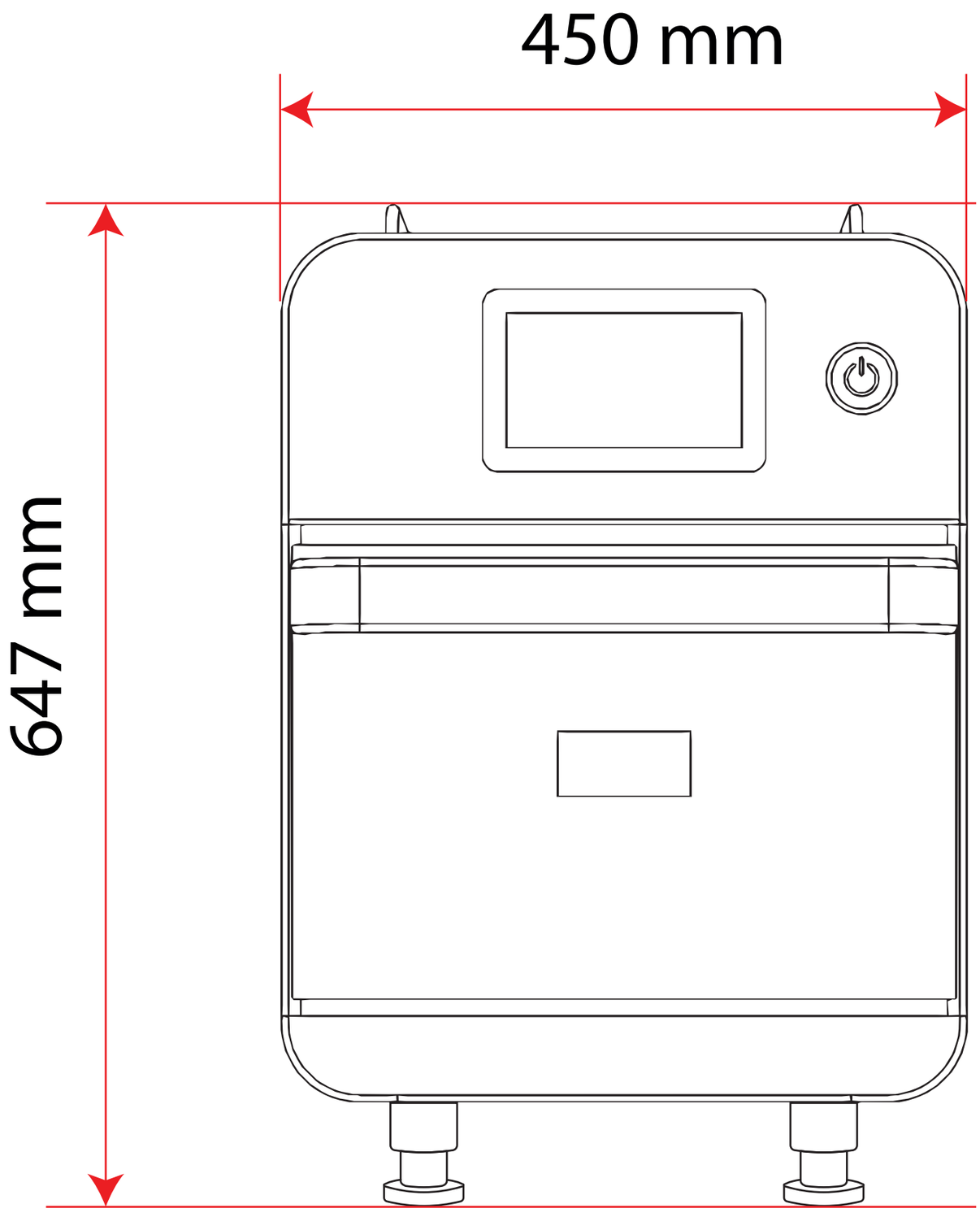

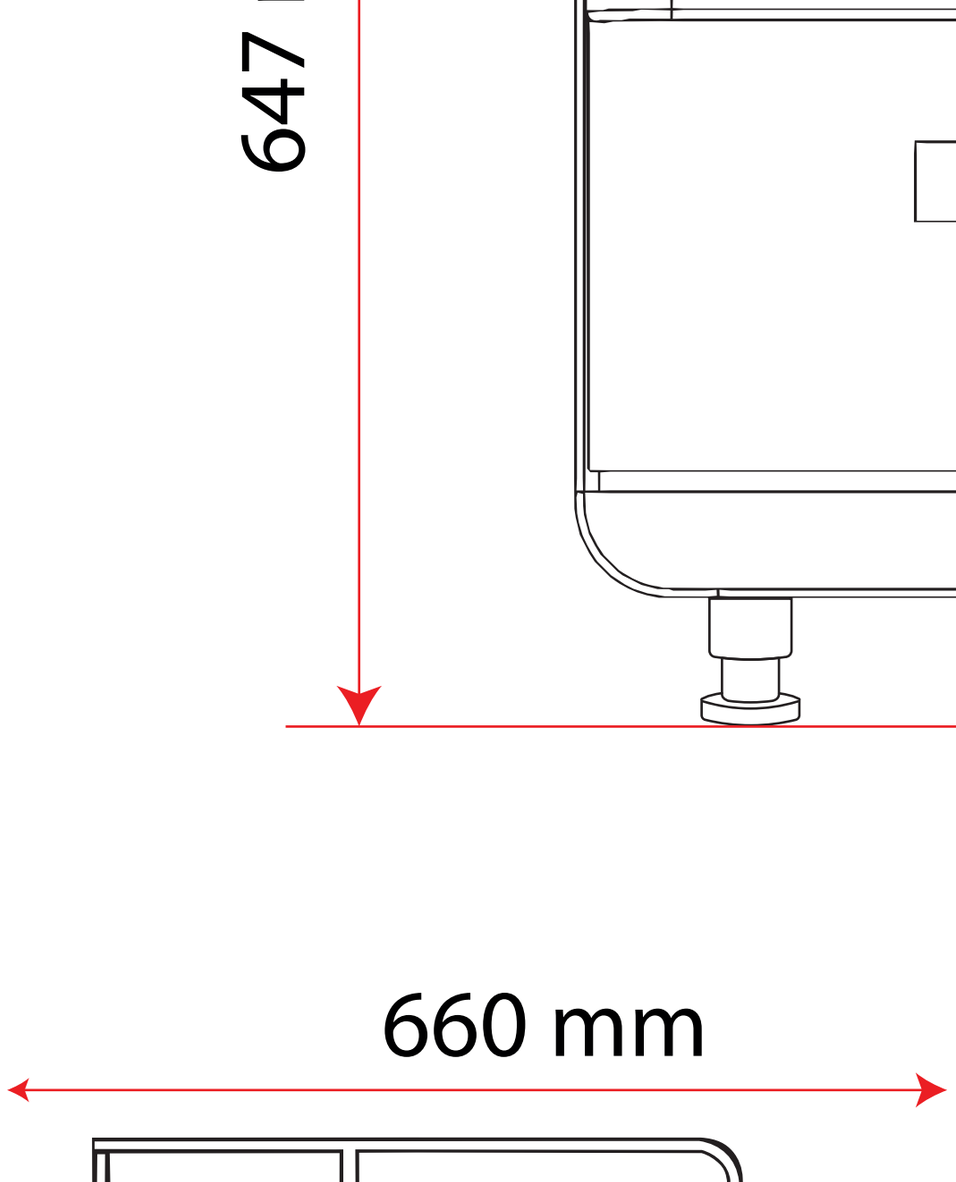

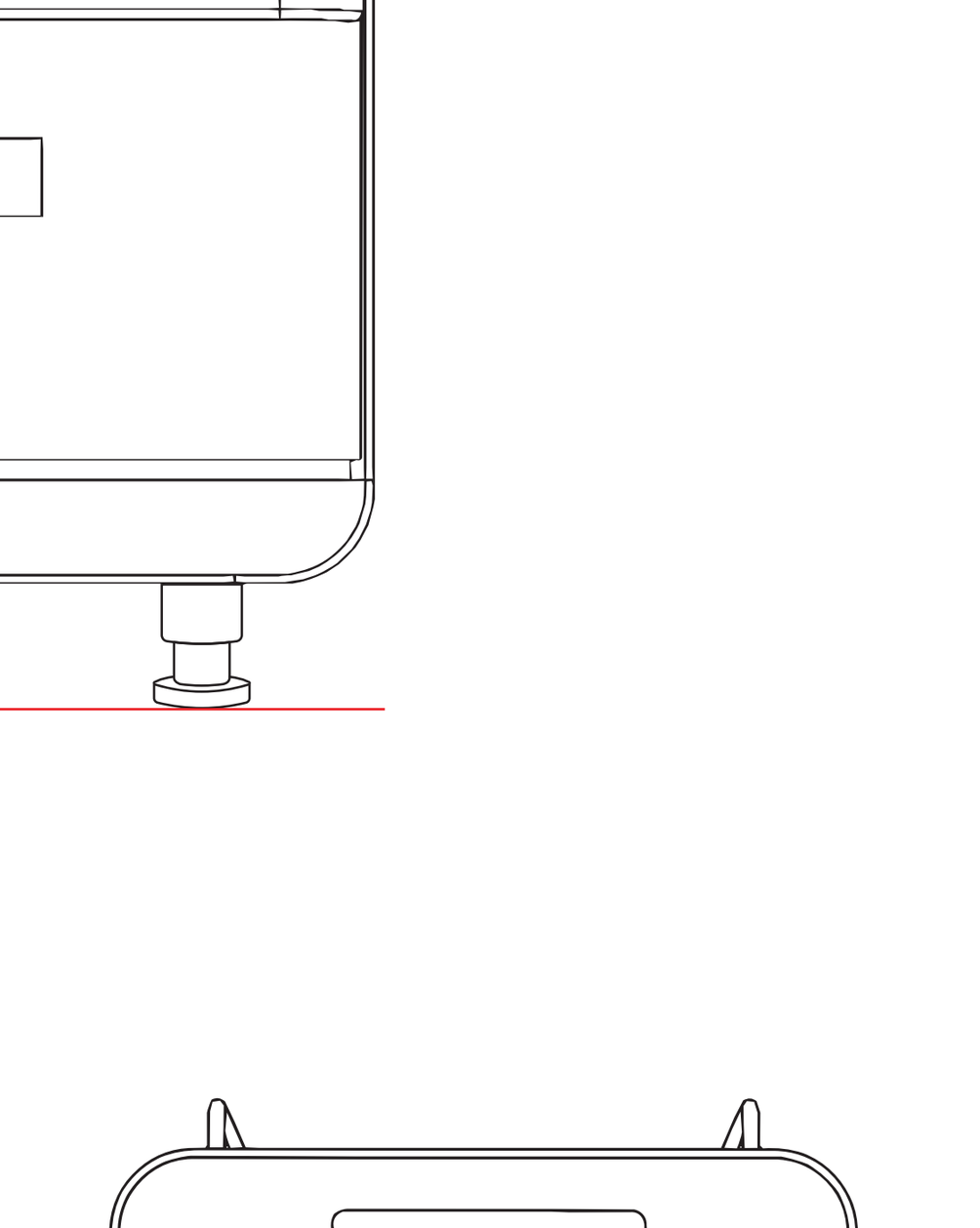

El poder de lo que querés.

www.turboblender.com