El poder de lo que querés.

info@turboblender.com | 0810-345-5502

www.turboblender.com

Turboblender

El poder de lo que querés.

Manual de Usuario



Mesada de acero profesional

Instrucciones de armado

Turboblender

Mesada de acero profesional

①

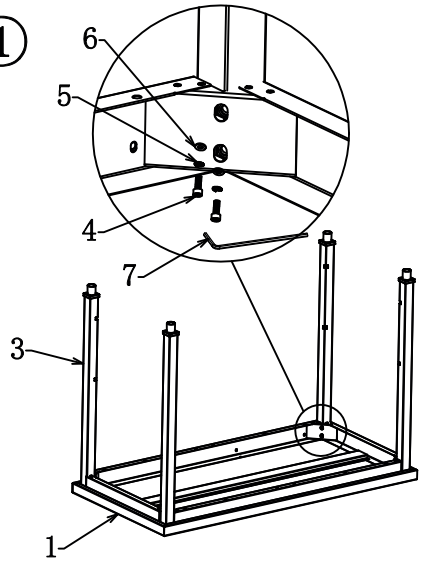

②

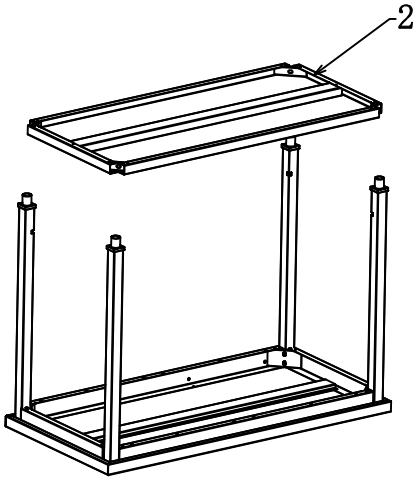

③

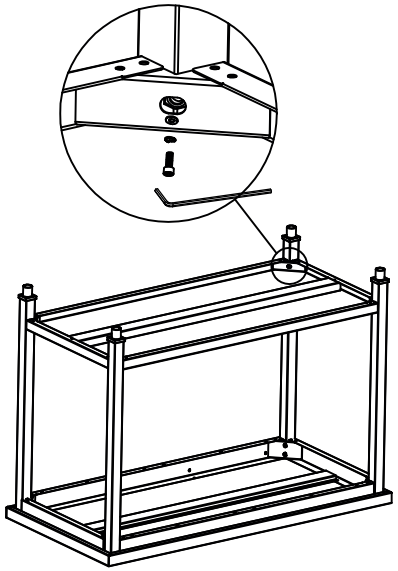

④

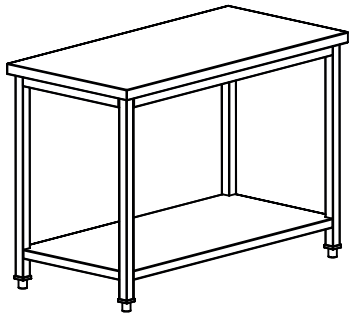

Lista de partes

1	2	3	4	5	6	7
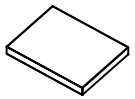	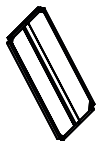	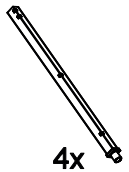				
1x	1x	4x	12x	12x	12x	1x

www.turboblender.com