Turboblender

El poder de lo que querés.

Manual de Usuario



Afilador de Cuchillo TB-AFILC

Multietapas de afilado

www.turboblender.com

Manual de instrucciones

Muchas gracias por comprar un producto Turboblender.
Para asegurar un uso adecuado, le recomendamos que lea este manual de instrucciones.

Índice

1. Introducción 03
2. Información sobre impacto del producto 04
3. Características y Funciones 05
4. Instrucciones de seguridad 05
5. Descripción del Producto 07
6. Funcionamiento 07
7. Limpieza y Mantenimiento 09
8. Diagrama de Circuito 09
9. Diagramas de Despieces y Listas de Partes 10
10. Garantía 11
11. Tarjeta de garantía 12
12. Atención al cliente 13

Introducción

Gracias por comprar nuestro electrodoméstico. Antes del uso y la operación, lea y familiarícese con las siguientes instrucciones de operación y seguridad. GUARDE ESTAS INSTRUCCIONES PARA FUTURAS CONSULTAS. Guarde la caja y el embalaje originales. Utilice este embalaje para enviar el equipo si se necesitan reparaciones.

Este manual contiene información importante, lea el manual detenidamente antes de la instalación, operación y mantenimiento del equipo. El incumplimiento de las pautas de mantenimiento regular puede anular la garantía.

Información sobre impacto de producto

Nos encantaría que este manual no fuera de papel, pero por razones legales y para garantizar tu seguridad, debemos entregártelo. Hacé que valga la pena: tómate unos minutos para leerlo y descubrí cómo cuidar este equipo para que te acompañe siempre.

Cuidado de tu equipo y el ambiente:

- **Durabilidad:** Diseñado como una herramienta de por vida. El mantenimiento y uso de repuestos originales evitan el descarte innecesario.
- **Sustancias Seguras:** Materiales en contacto con alimentos libres de tóxicos, cumpliendo con los certificados correspondientes.
- **Limpieza:** Diseño de fácil higiene que permite prescindir de químicos agresivos.

Uso Responsable y Eficiencia:

- **Consumo:** Equipo de alta eficiencia energética. Utilizalo solo el tiempo necesario.
- **Seguridad:** Mantener fuera del alcance de niños y respetar el voltaje indicado para proteger la red eléctrica, cumpliendo con los certificados de seguridad eléctrica correspondientes.

No dejes huella. Si este equipo cumple su ciclo, llevalo a un centro de reciclaje de **RAEE (Residuos de Aparatos Eléctricos y Electrónicos)** de tu ciudad para reintegrar sus materiales a la cadena productiva.

#Unite a la comunidad Turboblender Compartí tus recetas saludables y descubrí más sobre nuestro compromiso de triple impacto en: @turboblender | www.turboblender.com

Manifiesto de Triple Impacto

Tomamos decisiones sostenibles teniendo en cuenta las dimensiones social, ambiental y económica



Características y Funciones

1. Afilador de tres secciones con funciones de esmerilado grueso, esmerilado fino y pulido.

2. Hecho de material de diamante, adecuado para todos los cuchillos de metal y cerámica.

3. Utiliza la fuerza constante elástica del diamante para diseñar la estructura, con una fuerza de molienda equilibrada y poderosa.

4. El afilador de cuchillos viene con la función de guía de ángulo.

5. El cabezal de molienda está hecho de un material especial, que puede proteger los lados del cuchillo para que no se raye cuando se afila.

6. Con función de recolección de residuos y fácil de limpiar.

Instrucciones de Seguridad

Aviso: Según el riesgo y el grado de lesión, las instrucciones de seguridad se clasifican como 'Prohibición', 'Advertencia' y 'Precaución'.

Prohibición

1. Este aparato puede ser utilizado por niños a partir de 8 años y por personas con capacidades físicas, sensoriales o mentales reducidas o con falta de experiencia y conocimientos, si han recibido supervisión o instrucciones sobre el uso seguro del aparato y comprenden los riesgos involucrados. Los niños no deben jugar con el aparato. La limpieza y el mantenimiento por parte del usuario no deben ser realizados por niños sin supervisión.

2. Tenga cuidado para evitar descargas eléctricas. No opere con las manos mojadas. No lo sumerja en agua ni en otros líquidos.

Advertencia

3. Asegúrese de que el interruptor de encendido del afilador de cuchillos

esté desconectado antes de conectarlo a la corriente.

4. Por favor, apague la fuente de alimentación si el afilador no se va a usar durante un período prolongado (por ejemplo, al irse de vacaciones).

5. Coloque el afilador de cuchillos sobre una mesa fija, manteniéndolo alejado del calor y fuera del alcance de los niños o las mascotas.

6. No utilice el equipo si el cable o el enchufe están dañados, si el afilador de cuchillos no funciona correctamente o si hay algún daño. Por favor, no desmonte ni repare la máquina sin autorización. Debe ser reparado por personal de mantenimiento profesional antes de que pueda volver a utilizarse.

Precaución

7. Asegúrese de que el cuchillo esté limpio antes de afilarlo y siga las instrucciones del manual.

8. El cuchillo debe retirarse uniformemente inmediatamente después de colocarlo en el afilador. No empuje hacia adelante.

9. No ejerza demasiada fuerza mientras afila para garantizar una fuerza constante y una velocidad uniforme.

10. No intente afilar tijeras, hachas o cualquier cuchillo que no pueda moverse libremente en la ranura de molienda.

Descripción del Producto

1. Descripción de las partes

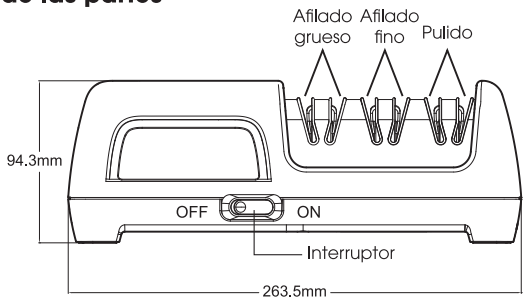

2. Principales Parámetros Técnicos

Modelo	Fuente de voltaje	Potencia	Velocidad	Peso Neto
TB-AFILC	220-240V~ 50-60Hz	20W	3700 rpm	1.09 Kg

Funcionamiento

Antes de usar: Verifique que el voltaje de la fuente de alimentación local sea el mismo que el indicado en la placa de identificación de la máquina.

1. Coloque el afilador de cuchillos sobre una superficie plana y encienda el interruptor de encendido para iniciarlo.

2. Elija la ranura adecuada para moler por el desafilamiento del cuchillo.

Estado 1 - Afilado grueso: Adecuado para afilar cuchillos desafilados o que necesitan recuperar el filo. Coloque el cuchillo en la ranura de afilado de una sección, izquierda o derecha respectivamente, y deslice el cuchillo desde el talón hasta la punta siguiendo la curvatura de la hoja a una velocidad constante (4-8 segundos para cuchillos de metal y 6-10 segundos para cuchillos de cerámica), como se muestra en la Fig. 1.

Estado 2 - Afilado fino: Adecuado para el mantenimiento diario de los cuchillos. Coloque el cuchillo de la misma manera en la ranura de afilado de dos secciones, izquierda y derecha respectivamente, y deslice el cuchillo desde el talón hasta la punta siguiendo la curvatura de la hoja a una velocidad constante. (El afilado fino puede eliminar las rebabas y marcas de molienda en el filo después del afilado grueso, haciendo que el filo sea más suave y afilado. Se recomienda realizar el afilado fino una vez por semana para los cuchillos de cocina de uso frecuente). Fig. 2

Estado 3 - Pulido: Adecuado para pulir la hoja después del afilado fino. Coloque el cuchillo de la misma manera en la ranura de afilado de tres secciones, izquierda y derecha respectivamente, y deslice el cuchillo desde el talón hasta la punta siguiendo la curvatura de la hoja a una velocidad constante. (El pulido puede eliminar pequeñas rebabas y marcas de molienda en el filo, haciendo que el filo sea más suave y brillante. Se recomienda pulir el filo después de cada afilado del cuchillo) (Ver Fig. 3).

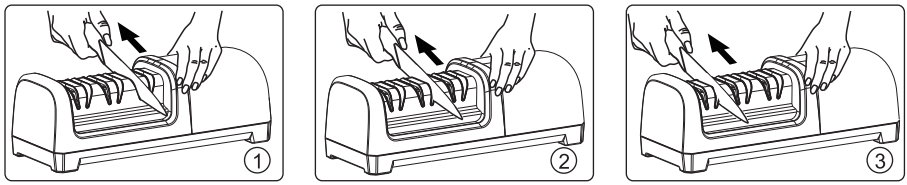

3. Apague la alimentación y desconecte el enchufe después de usarlo.

4. Después de afilar el cuchillo, límpielo con un paño húmedo o enjuague el cuchillo con agua y séquelo.

Nota: La función de pulido no es adecuada para cuchillos de cerámica.

Limpieza y Mantenimiento

1. Este afilador de cuchillos no es adecuado para su uso bajo la luz solar directa o en ambientes húmedos.

2. Apague el interruptor a tiempo después de su uso

3. El exterior del afilador de cuchillos debe limpiarse con un paño húmedo y no sumergirlo en agua u otros líquidos.

4. El tanque de recolección de desechos en la parte inferior del afilador debe limpiarse a tiempo después de cada uso.

5. Se recomienda utilizar el producto al menos una vez cada tres meses para prevenir el envejecimiento.

Diagrama del Circuito

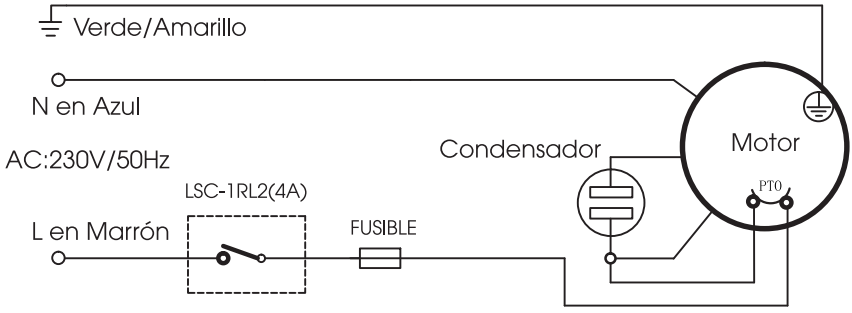

Diagramas de Despiece y Listas de Partes

TB-AFILC

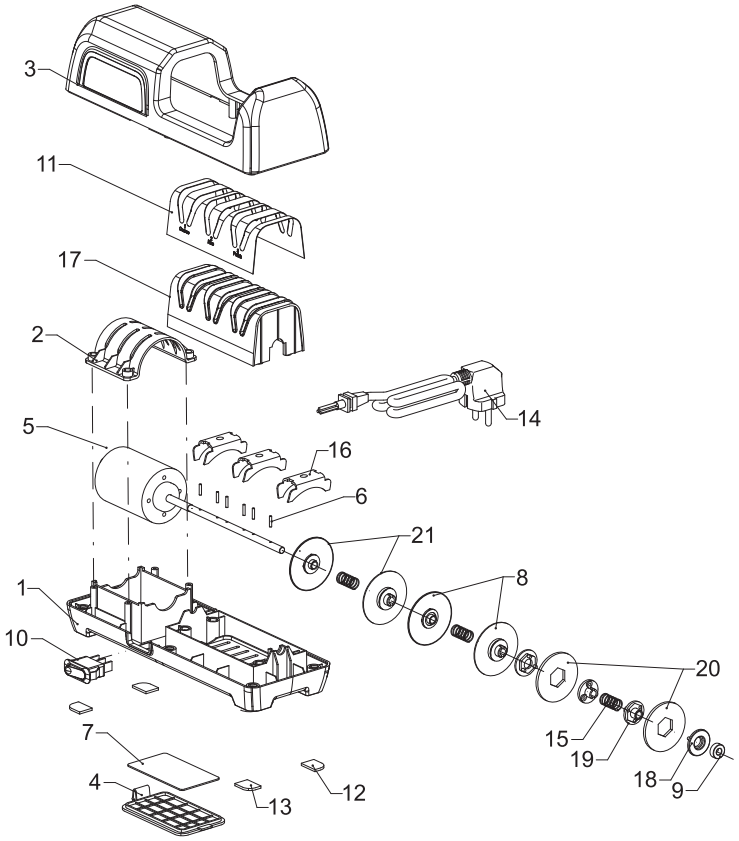

Nro.	Nombre	Nro.	Nombre	Nro.	Nombre
1	Base de Plástico	8	Placa de afilado de diamante 2	15	Resorte de presión
2	Tapa superior del motor	9	Cubierta de acero	16	Paleta guía
3	Cubierta superior de ABS	10	Interruptor	17	Tapa de la cabeza de afilado
4	Tanque recolector de residuos	11	Lámina de acero inoxidable	18	Acoplamientos A
5	Motor	12	Alfombrilla antideslizante izquierda	19	Acoplamientos B
6	Perno	13	Alfombrilla antideslizante derecha	20	Placa de afilado de resina
7	Imán recubierto de goma	14	Cable de Alimentación	21	Placa de afilado de diamante 1

Garantía

• Tu producto Turboblender cuenta con 2 años de Garantía

• Garantía válida solo con la factura de compra.

• Devuelva el producto a su distribuidor local en caso de que requiera mantenimiento.

• Se garantiza el producto por un período de 24 meses a partir de la fecha de compra, siempre y cuando se haya utilizado adecuadamente.

• No se incluyen en la garantía las piezas que se desgasten por el uso regular del producto.

• No se proveerá servicio técnico si se utiliza algún componente no autorizado expresamente por el fabricante.

• Los cargos del servicio técnico durante el período de garantía estarán a cargo del cliente en las siguientes situaciones:

1. Problemas o daños causados por operaciones o usos inadecuados, distintos a los especificados en el manual de usuario.

2. Problemas o daños causados por el desarmado y la reparación efectuados por personal no autorizado.

3. Problemas o daños causados por desastres naturales.

4. Problemas o daños causados por líquidos en piezas internas.

Tarjeta de garantía

Le agradecemos que haya adquirido y utilice nuestro producto tal y como se especifica en los términos de garantía. Si el producto presentara algún defecto de material o de mano de obra dentro del período de garantía, devuélvalo a su distribuidor local para su reparación. La garantía no incluye el transporte del producto (traslado y devolución).

REGISTRO DE MANTENIMIENTO / SERVICIO TÉCNICO

NOMBRE DEL PRODUCTO			
LUGAR DE COMPRA			
INFORMACIÓN DEL CLIENTE			
FECHA DE COMPRA			
FECHA DE REPARACIÓN	PROBLEMA O DAÑO	CENTRO DE MANTENIMIENTO O SERVICIO TÉCNICO	RESULTADO

Consulta nuestros servicios técnicos en www.turboblender.com

Extendé tu Garantía hasta por 5 años más!!
Más información en: www.turboblender.com

Atención al cliente

Valora tu verdadera experiencia. Si tiene alguna pregunta o inquietud sobre su afilador de cuchillo, no dude en ponerse en contacto con nuestro servicio de atención al cliente.



El poder de lo que querés.

www.turboblender.com

Gestión Calidad Certificada

GESTIÓN DE CALIDAD
RI 9000-10447
IRAM-ISO 9001:2015

DF MEGAFRÍO S.R.L. - TURBOBLENDER - TURBOSAVER
Comercialización y servicio post-venta de maquinaria y equipamiento gastronómico de uso doméstico y profesional.

Gestión de Compliance Certificada

GESTIÓN DE COMPLIANCE
RI 37300-15
IRAM-ISO 37301:2021

DF MEGAFRÍO S.R.L. - DE FRANCESCO - DF FOOD -TURBOBLENDER - TURBOSAVER
Importación de bienes, equipamientos comerciales, gabinetes de heladeras y electrodomésticos. Compra de pescado y exportación.