Turboblender

El poder de lo que querés.

Manual de Usuario



Purificador de Aire TB-AIRP54

Potencia y precisión en purificación

www.turboblender.com

Purificador de Aire

Manual de instrucciones

Muchas gracias por comprar un producto Turboblender.
Para asegurar un uso adecuado, le recomendamos que lea este manual de instrucciones.

Índice

1. Introducción 03
2. Estructura y partes 03
3. Instatación 04
4. Panel de Control 06
5. Pantalla 08
6. Vinculación de dispositivo a App "Tuya" 10
7. Precauciones de seguridad 13
8. Solución de probelmas 14
9. Especificaciones del producto 14
10. Garantía 15
11. Tarjeta de garantía 16
12. Atención al cliente 17

Introducción

Gracias por comprar nuestro electrodoméstico. Antes del uso y la operación, lea y familiarícese con las siguientes instrucciones de operación y seguridad. GUARDE ESTAS INSTRUCCIONES PARA FUTURAS CONSULTAS. Guarde la caja y el embalaje originales. Utilice este embalaje para enviar el equipo si se necesitan reparaciones.

Este manual contiene información importante, lea el manual detenidamente antes de la instalación, operación y mantenimiento del equipo. El incumplimiento de las pautas de mantenimiento regular puede anular la garantía.

Estructura y partes

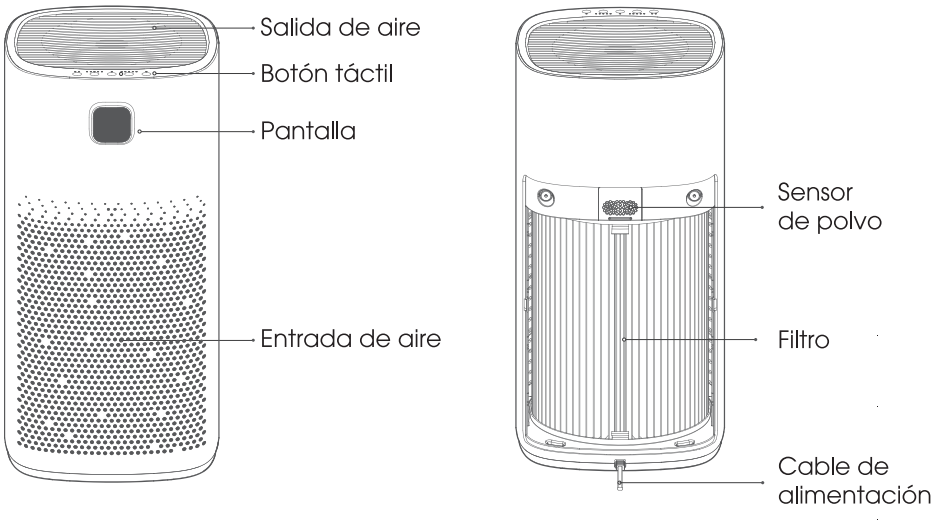

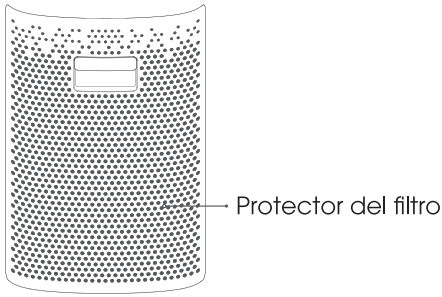

Instalación

1. Retire todos los materiales de embalaje de su Purificador de Aire, luego colóquelo sobre una superficie nivelada. Asegúrese de que no haya obstrucciones en la entrada de aire o en la salida de aire filtrado.

2. Tire de la manija de la tapa del filtro hacia afuera y hacia arriba para quitar la tapa.

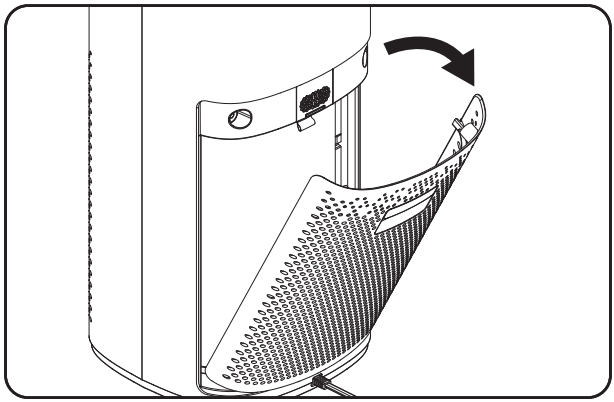

3. Retira la bolsa plástica protectora del filtro HEPA.

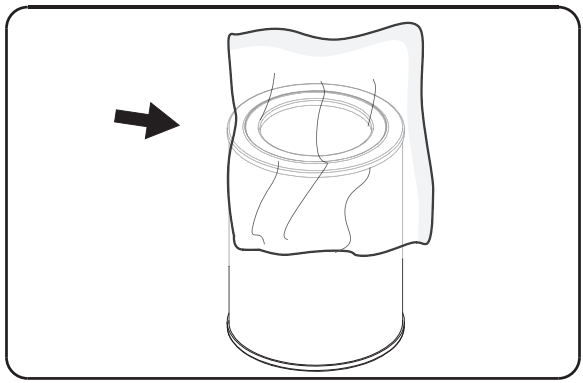

4. Coloque el filtro en el cuerpo del purificador.

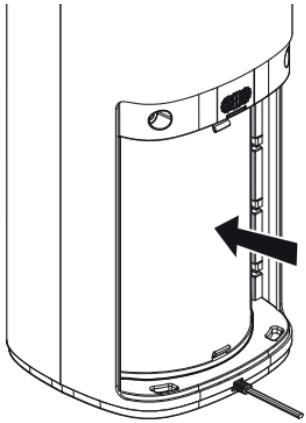

5. Inserte la parte inferior de la tapa del filtro en la carcasa del purificador, luego presione la parte superior de la tapa para encajarla en su lugar.

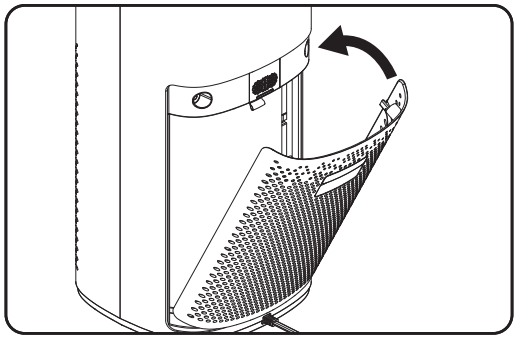

Panel de Control



Icono	Botón	Descripción
	Encendido	Pulsa brevemente para encender/apagar la unidad.
	Velocidad del ventilador	Pulsa brevemente para ajustar la velocidad del ventilador: S/1/2/3/4.
UV 	Automático	Pulsa brevemente para activar/desactivar el modo automático. El modo Auto ajusta la velocidad del ventilador automáticamente según la calidad del aire en la habitación. Mantén presionado el botón por 3 segundos para encender/apagar la luz UV.
	Temporizador	No hay un tiempo establecido y se muestra que la luz T está encendida. Púlselo brevemente para la configuración del temporizador 1/2/4/8/no.

Icono	Botón	Descripción
	Wifi	Mantenga presionado el botón de velocidad del ventilador + botón A durante 3 segundos para encender / apagar la función WIFI. Parpadea rápidamente durante la distribución de la red, se enciende después de la distribución de red exitosa y se apaga después de que falla la distribución de la red.
	Reinicio de Filtro	Cuando el filtro haya sido usado por más de 3000 horas, la luz indicadora del filtro parpadeará, señalando que necesitas instalar un filtro nuevo. La luz del indicador del filtro será roja. Después de cambiar el filtro, mantén presionados los botones de Bloqueo infantil y Temporizador durante 3 segundos. La luz parpadeante se reiniciará y el equipo podrá seguir usándose sin problemas.
	Bloqueo para niños	Cuando el bloqueo para niños no está activado, el indicador permanece apagado: Mantenga presionado el botón "Bloqueo para niños" durante 3 segundos para activarlo; el indicador se encenderá. Mantenga presionado nuevamente el botón "Bloqueo para niños" durante 3 segundos para desactivarlo; el indicador se apagará y el bloqueo se desactivará. En ese momento, el resto de los botones volverán a estar operativos.

Pantalla



#	Artículo	Descripción
1		Valor de PM2.5
2		Valor de COV
3		Indica la calidad del aire: Verde — Excelente Amarillo — Normal Rojo — Peligrosa
4		Se enciende cuando el bloqueo para niños está activado.
5		Se enciende cuando se enciende el ionizador.
6		Se enciende cuando el WIFI está encendido.
7		Parpadea cuando necesita reemplazar el filtro.
8		Se enciende cuando se enciende el UV.

Indicación de PM2.5

Índice	PM2.5	Calidad de aire	Velocidad del Ventilador	Calidad del aire Color
PM2.5	0 - 50	Excelente	1	Verde
	51 - 150	Justo	2	Amarillo
	> 150	Pobre	3	Rojo

Indicador de COV

Artículo	ug/m3	Calidad del aire	Indicación de color
TVOC	0.1 - 0.6	Bien	Verde
	0.61 - 1.0	Justo	Amarillo
	> 1.0	Pobre	Rojo

Vinculación de dispositivo a App “Tuya”

Es importante destacar que la red debe ser 2.4Hz, eso hay que aclararlo en el principio cuando habla del WiFi.



1. Una vez descargada la App, debemos seleccionar **“Agregar dispositivo”**

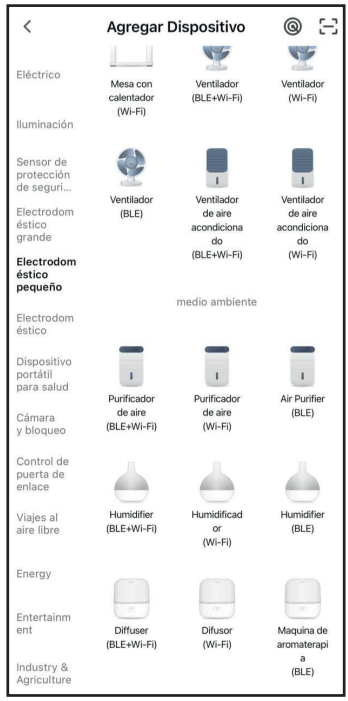

2. Seleccionamos **“Electrodomesticos pequeños” —> “Purificador de aire Ble+WiFi”**





3. Verificar que el icono WiFi del dispositivo parpadee, eso quiere decir que esta buscando dispositivos.

4. Si el dispositivo no lo rastrea, reiniciar la configuracion de WiFi.

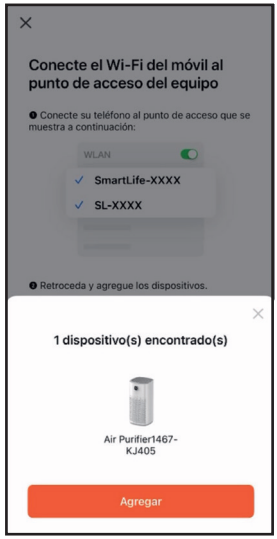



5. Una vez que se encuentra, debemos seleccionar **"Agregar"**

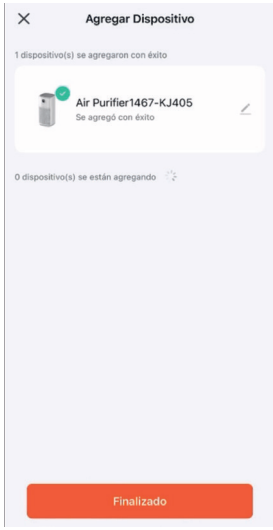

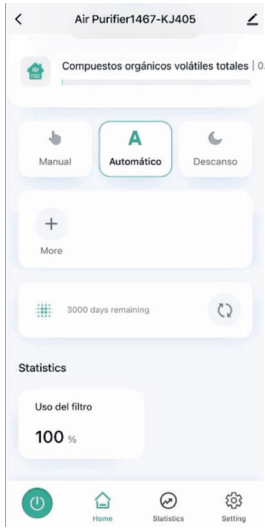

6. Listo! Ya podes controlar tu dispositivo desde la app "Tuya".

Precauciones de seguridad

Precauciones al colocar	
PRECAUCIÓN 	1. Coloca la unidad sobre una superficie plana y firme.
	2. Mantén la unidad alejada del agua para evitar cortocircuitos.
	3. No coloque un jarrón con agua sobre la unidad.
	4. Mantenga la unidad alejada del aceite o el gas.
	5. Este producto es solo para uso en interiores. No lo use bajo el sol directo o la lluvia.

Precauciones al usar	
PRECAUCIÓN 	1. No bloquee la entrada y salida de aire para evitar que la unidad se sobrecaliente.
	2. Opere la unidad solo al voltaje especificado en la etiqueta de datos.
	3. No coloque la unidad cerca de fuentes de calor como estufas, etc.
	4. Está prohibido modificar o alterar la unidad.
	5. Cuando la unidad no se use durante mucho tiempo, desenchufe la unidad del tomacorriente.
	6. No desconecte la unidad mientras esté en funcionamiento.
	7. Desenchufe la unidad antes de limpiarla, cambiar o limpiar los filtros.
	8. Si el cable o el enchufe están dañados, apague la unidad inmediatamente.

Solución de Problemas

Nro.	Problemas	Causa	Solución
1	No se pudo encender la unidad.	El cable de alimentación no está bien conectado al tomacorriente.	Conecta la unidad firmemente al enchufe.
		La cubierta frontal no está bien asegurada.	Asegúrese de que la cubierta frontal esté firmemente cerrada.
2	Sonido anormal y bajo flujo de aire durante el funcionamiento.	Verifica si se ha retirado la bolsa de polietileno (PE) del filtro.	Rtira la bolsa de polietileno del filtro.
		Verifica si la entrada y salida de aire están bloqueadas.	Apaga la unidad y retira los objetos que obstruyan.
3	Olor extraño.	La unidad está recién ensamblada.	El olor desaparecerá pronto.
		Si alguien está fumando.	El olor desaparecerá después de un tiempo.
		Si el filtro ha adsorbido demasiado humo.	Limpiar o cambiar los filtros.
		Es hora de reemplazar los filtros.	

Especificaciones del producto

Descripción	Purificador de Aire
Modelo	TB-AIRP54
CADR para Humo	450m^3/h
Voltaje	220 - 240 V / 50 Hz
Potencia nominal	45W
Peso neto	5,2 kg
Dimensión	260 x 260 x 520 mm

Garantía

• Tu producto Turboblender cuenta con 2 años de Garantía

• Garantía válida solo con la factura de compra.

• Devuelva el producto a su distribuidor local en caso de que requiera mantenimiento.

• Se garantiza el producto por un período de 24 meses a partir de la fecha de compra, siempre y cuando se haya utilizado adecuadamente.

• No se incluyen en la garantía las piezas que se desgasten por el uso regular del producto tales como el filtro o carcasa del producto.

• No se proveerá servicio técnico si se utiliza algún componente no autorizado expresamente por el fabricante.

• Los cargos del servicio técnico durante el período de garantía estarán a cargo del cliente en las siguientes situaciones:

1. Problemas o daños causados por operaciones o usos inadecuados, distintos a los especificados en el manual de usuario.

2. Problemas o daños causados por el desarmado y la reparación efectuados por personal no autorizado.

3. Problemas o daños causados por desastres naturales.

4. Problemas o daños causados por líquidos en piezas internas.

Tarjeta de garantía

Le agradecemos que haya adquirido y utilice nuestro producto tal y como se especifica en los términos de garantía. Si el producto presentara algún defecto de material o de mano de obra dentro del período de garantía, devuélvalo a su distribuidor local para su reparación. La garantía no incluye el transporte del producto (traslado y devolución).

REGISTRO DE MANTENIMIENTO / SERVICIO TÉCNICO

NOMBRE DEL PRODUCTO			
LUGAR DE COMPRA			
INFORMACIÓN DEL CLIENTE			
FECHA DE COMPRA			
FECHA DE REPARACIÓN	PROBLEMA O DAÑO	CENTRO DE MANTENIMIENTO O SERVICIO TÉCNICO	RESULTADO

Consulta nuestros servicios técnicos en www.turboblender.com

Extendé tu Garantía hasta por 5 años más!!
Más información en: www.turboblender.com

Atención al cliente

Valora tu verdadera experiencia. Si tiene alguna pregunta o inquietud sobre su purificador de aire, no dude en ponerse en contacto con nuestro servicio de atención al cliente.

El poder de lo que querés.



info@turboblender.com | www.turboblender.com

0810-345-5502