Turboblender

El poder de lo que querés.

Manual de usuario



Aspiradora inalámbrica vertical

TB-ASP100

0810-345-5502

www.turboblender.com

Manual de instrucciones

Muchas gracias por comprar un producto Turboblender. Para asegurar un uso adecuado, le recomendamos que lea este manual de instrucciones.

Índice

Introducción 3
Características 5
Antes de usar 6
Cargue la unidad 7
Función Portatil 9
Limpieza y mantenimiento 10
Garantía 10
Solución de problemas 11

Lea este manual detenidamente antes de utilizar el producto para garantizar un uso correcto.

Introducción:

Consejos y advertencias de seguridad
Consejos y advertencias de seguridad

- Lea atentamente estas instrucciones antes de encender el aparato y guárdelas para futuras consultas.

1. Este aparato es solo para uso doméstico, utilícelo en un entorno normal.

2. Este aparato debe almacenarse fuera del alcance de los niños. No deje el limpiador cuando esté encendido. Apague el interruptor de alimentación y desconecte el enchufe de alimentación cuando no esté en uso o antes del mantenimiento. Preste atención para evitar tocar el cuerpo y la ropa cuando el cepillo giratorio esté funcionando.

3. Antes de conectar el aparato, compruebe que las especificaciones del aparato se corresponden con las de la red eléctrica.

4. Este aparato está diseñado para uso de adultos. Asegúrese de que este producto no sea utilizado, niños, personas con capacidades reducidas o no acostumbradas a su manejo. A menos que su seguridad pueda ser mantenida y enseñada de la manera correcta para usar la aspiradora.

5. No permita que los niños tomen el limpiador como un juguete, y es necesario prestar mucha atención cuando el limpiador se acerque a los niños.

6. Mantenga la aspiradora alejada del agua o cualquier otro tipo de líquido, fuentes de calor, polvo diminuto (cal, cemento, aserrín, yeso, ceniza, polvo de carbón), piezas de agudeza (vidrio, clavo), objetos peligrosos (disolvente, limpiador), materia química (material ácido), mercancías peligrosas inflamables y explosivas (gas, alcohol)

7. Preste atención para evitar poner la aspiradora y el cargador en el agua o mojarse con agua.

8. No deje la aspiradora y el cargador al aire libre o en un lugar húmedo.

9. El limpiador debe mantenerse alejado de fuentes de calor (como calefacción central, horno, etc.) para evitar la distorsión de las piezas de plástico, así como la

influencia causada por dicha distorsión.

10. No coloque la batería en un lugar donde la temperatura sea superior a 40°

11. No golpee la aspiradora cuando esté funcionando.

12. Deje de usar la aspiradora si se cae accidentalmente o si no se puede usar normalmente, o si el cargador y el cable de alimentación están rotos.

13. Póngase en contacto con personas profesionales para su mantenimiento. No utilice el accesorio que no se proporciona por nuestra empresa.

14. Está estrictamente prohibido poner la aspiradora en agua. Cuando no esté en uso, debe colocarse en un ambiente fresco y seco.

15. Está prohibido colocar el limpiador cerca de una fuente de calor de alta temperatura, como fuego, calentador, etc.

16. Al cargar, elija el producto para el cargador de batería de iones de litio.

17. Está prohibido tirar la aspiradora al fuego o calentador.

18. Prohibido usar o colocar una aspiradora a altas temperaturas (sol directo o mucho calor en el automóvil), de lo contrario, puede causar que la batería se sobrecaliente, un incendio o una falla en la función, acorte la vida útil.

19. Está prohibido su uso en campos electrostáticos y magnéticos fuertes, de lo contrario, es fácil dañar el dispositivo de protección de seguridad de la batería y ocasionar problemas ocultos de seguridad.

20. Si la aspiradora emite olor, deformación o cualquier fenómeno anormal aparecido en el proceso de uso, almacenamiento o carga. Deje de cargar y retire la aspiradora del interior y desactívela.

21. Prohibido golpear, tirar o hacer rodar la aspiradora, etc.

22. Prohibido introducir con clavos u otros objetos punzantes en la aspiradora, especialmente la parte de la batería.

23. Cuando no esté en uso durante mucho tiempo, recargue la bateria cada tres meses.

Características

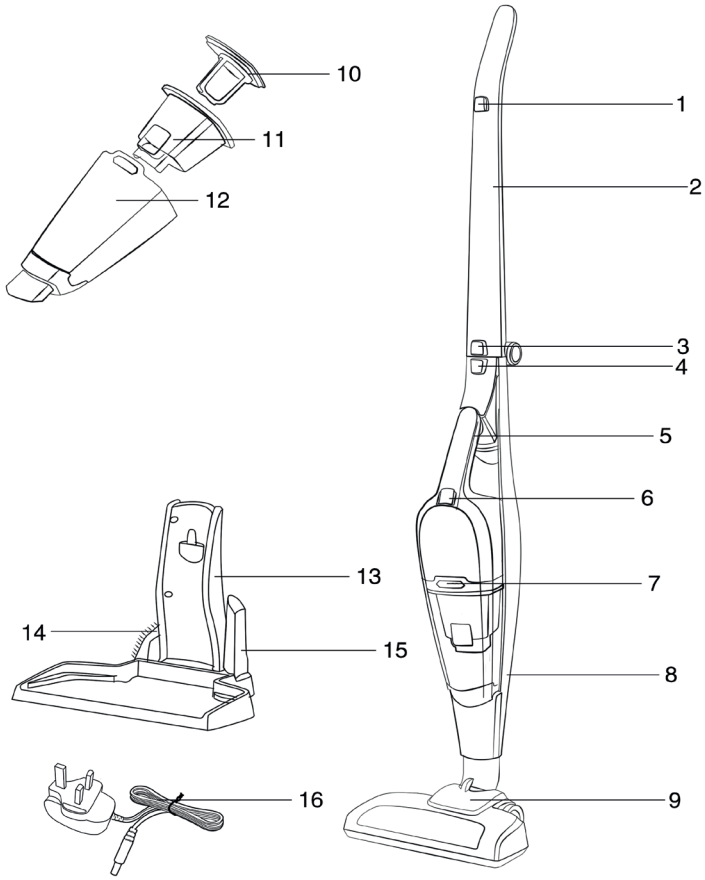

1. Botón de encendido/apagado del mango. | **2.** Mango. | **3.** Botón para manija plegable. | **4.** Botón de liberación del limpiamanos. | **5.** Limpiador de manos. | **6.** Botón de encendido/apagado manual. | **7.** Botón de liberación de la copa de suciedad. | **8.** Cuerpo. | **9.** Montaje del cepillo. | **10.** Filtro. | **11.**Marco de filtro. | **12.** Copa de polvo. | **13.** Base de carga. | **14.** Cepillo para polvo. | **15.** Boquilla para rincones. | **16.** Adaptador de carga.

Antes de usar y armar la unidad

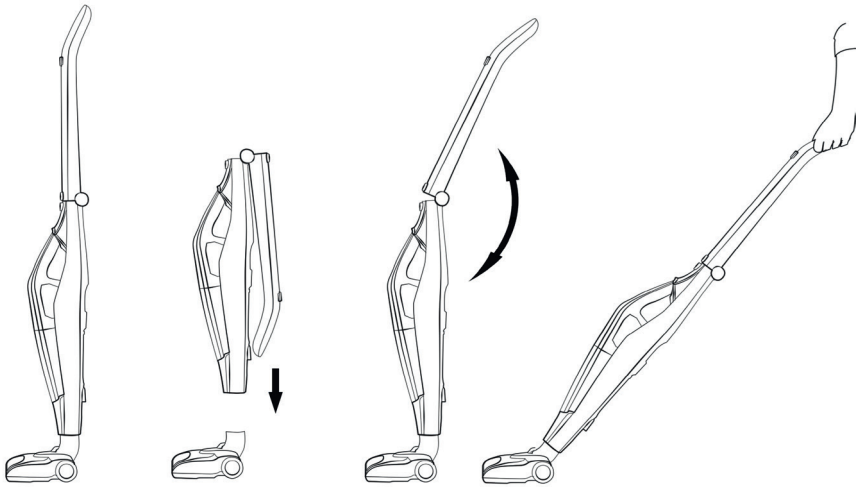

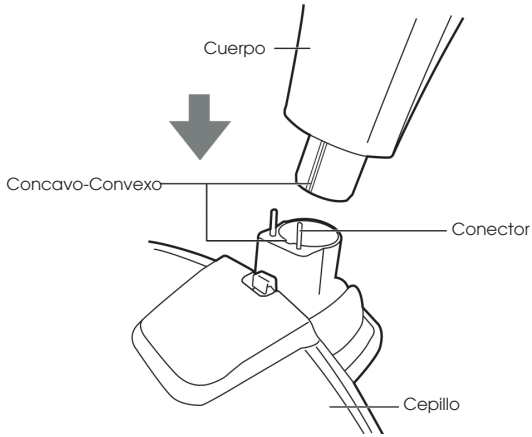

1. Como se indica en la foto. Conecte el mango al cuerpo principal, inserte y apriete el tornillo en la dirección que se muestra.

2. Como se indica en la foto. Conecte el tubo de aire inferior del cuerpo principal en el cepillo para pisos y presiónelo en su posición
hasta que el tubo de aire se ensamble bien en el cepillo.

Cargue la unidad

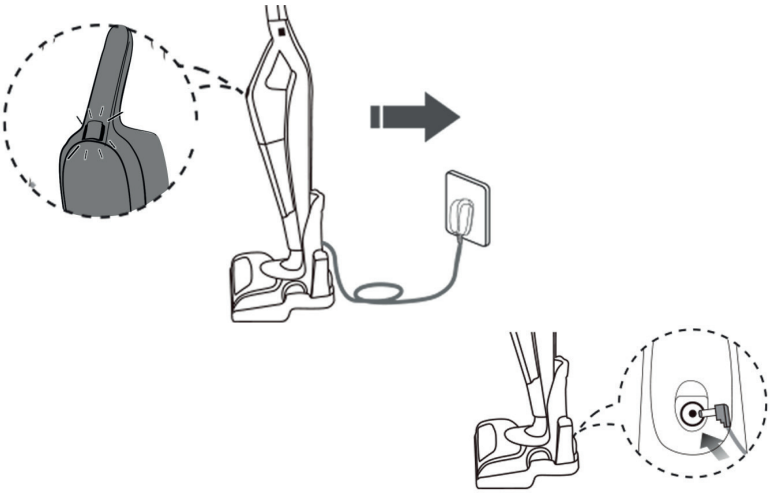

Precaución

1. Debe usar el cargador original para cargar la unidad -Asegúrese de que el voltaje de alimentación sea el mismo que el que se indica en la etiqueta de clasificación.

2. Cuando la unidad se está cargando, la luz azul (roja) parpadea una vez por segundo, y cuando está completamente cargada, la luz azul (roja) permanece encendida. Antes de 5 minutos, la energía está por debajo del voltaje de protección de la batería, la luz roja parpadea, la unidad cortará la energía 5 minutos después.

1. Asegúrese de que la unidad esté apagada antes de cargarla

2. Conecte el cargador en el asiento del cargador

3. Enchufe el cargador en el enchufe.

4. Cuando la unidad esté a cargo, el indicador LED en la parte portátil parpadeará lentamente (parpadeará una vez por vez). 2S), cuando la unidad está completamente cargada, el indicador LED se mantendrá encendido, cuando haya un mal funcionamiento en la carga circuito, el indicador LED parpadeará rápidamente (parpadeo rápido dos veces por 1S)

5. Cuando la unidad esté completamente cargada, el control del circuito eléctrico dejará de cargar automáticamente para proteger la batería.
Por lo tanto, el cargador puede conectarse a la corriente durante mucho tiempo sin dañar la batería.

6. Es normal que el cargador se caliente un poco cuando está en carga

7. Después de cada uso de la unidad, cárguela a tiempo para garantizar el suministro de energía suficiente. Cuando no use la unidad durante mucho tiempo, se sugiere cortar la fuente de alimentación o la unidad no tendrá suficiente energía debido a la pérdida automática de energía.

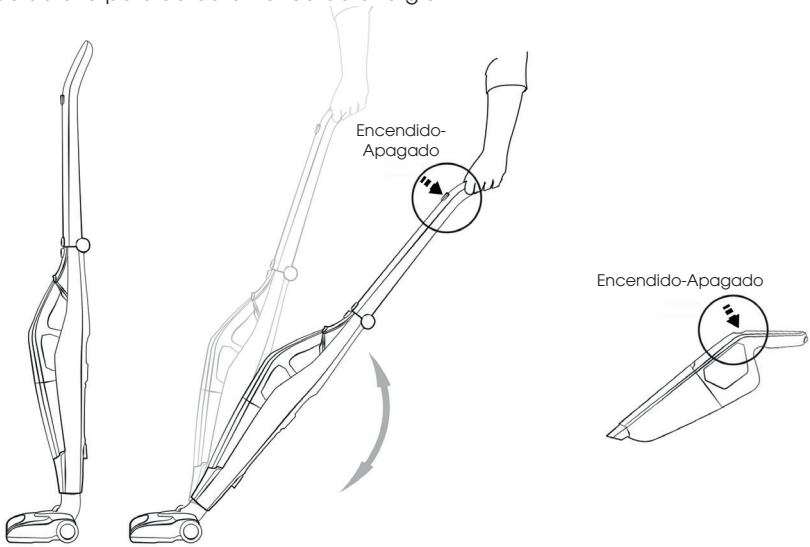

8. Como se indica en la foto. Saque la unidad del asiento de carga

9. Como se indica en la foto. Pisa el cepillo con el pie y tira del mango hacia atrás hasta un ángulo adecuado.

10. Como se indica en la foto. Pulse el botón de encendido/apagado y comience el trabajo de limpieza

Utilice el dispositivo portátil para limpiar

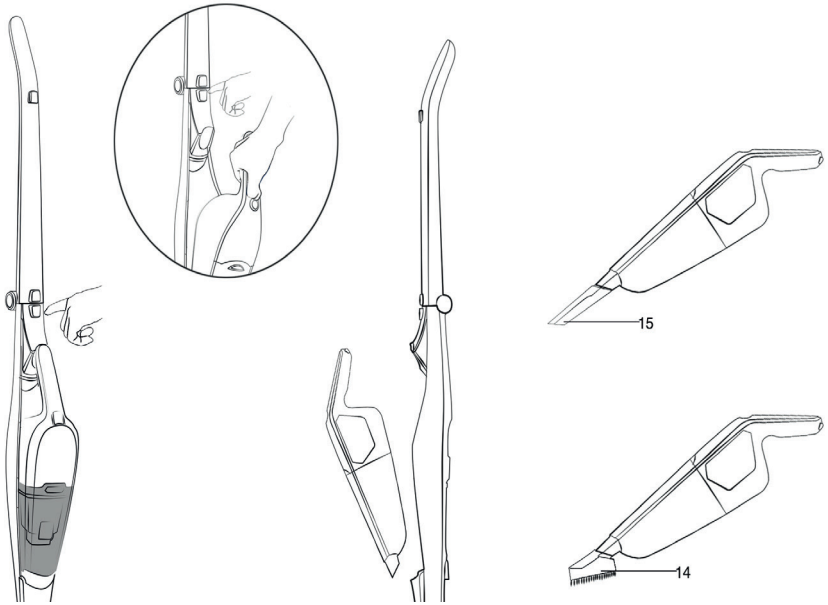

1. Como se indica en la foto. Suelta el botón y saca el limpiador de mano.

2. Como se indica en la imagen, saque el limpiador de mano del limpiador principal.

3. Como se indica en la imagen, inserte el accesorio para grietas o el cepillo para polvo en la boca de succión del limpiador manual.

4. Presione el botón de encendido/apagado para iniciar el trabajo de limpieza.

Limpieza y mantenimiento

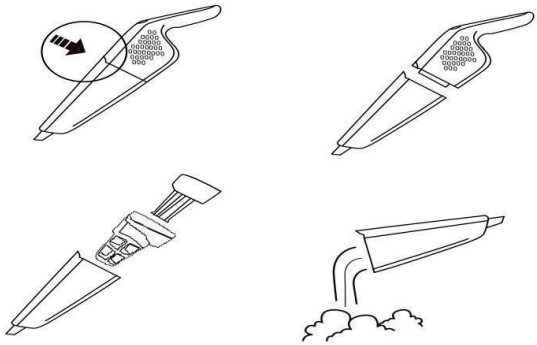

1. Presione el botón de la taza de suciedad como se muestra en la imagen

2. Saque la taza de suciedad, como se muestra en la imagen.

3. Saque el filtro de plástico interior y el filtro HEPA, como se muestra en la imagen.

4. Tira el polvo, como se muestra en la imagen.

Garantía

Tu Aspiradora Turboblender cuenta con 2 años de Garantía

Garantía válida solo con la factura de compra.

Devuelva el producto a su distribuidor local en caso de requerir mantenimiento.

Se garantiza el producto por un período de 24 meses a partir de la fecha de compra, siempre y cuando se haya utilizado adecuadamente.

No se incluyen en la garantía las piezas que se desgasten por el uso regular del producto.

No se proveerá servicio técnico si se utiliza algún componente no autorizado expresamente por el fabricante.

Los cargos del servicio técnico durante el período de garantía estarán a cargo del

cliente en las siguientes situaciones:

Problemas o daños causados por operaciones o usos inadecuados, distintos a los especificados en el manual de usuario.

Problemas o daños causados por el desarmado y la reparación efectuados por personal no autorizado.

Problemas o daños causados por desastres naturales.

Problemas o daños causados por líquidos en piezas internas.

Solución de problemas

Importante

Si encuentra algún problema con la aspiradora antes de verificar, haga lo siguiente:

1.Apague la aspiradora

2. Extraiga el enchufe de alimentación

Problema	Causa	Solución
La maquina no funciona	La batería no ha sido cargada	Carga la batería
La máquina no puede absorber el polvo o la potencia de succión pierde	La bolsa de tela o los filtros están bloqueados	Limpie y lave la bolsa de tela y el filtro.
	El depósito de polvo está lleno	Limpiar la taza de polvo
	El recipiente para el polvo no está bien colocado	Colocar de forma correcta
El cepillo rodante no funciona	El cepillo giratorio está enredado por materias extrañas como el trozo de tela, etc.	Quite el cepillo de fregar y quite el material extraño. y reinicie la máquina

Tarjeta de garantía

Le agradecemos que haya adquirido y utilice nuestro producto tal y como se especifica en los términos de garantía. Si el producto presentara algún defecto de material o de mano de obra dentro del período de garantía, devuélvalo a su distribuidor local para su reparación. La garantía no incluye el transporte del producto (traslado y devolución).

REGISTRO DE MANTENIMIENTO / SERVICIO TÉCNICO

NOMBRE DEL PRODUCTO			
LUGAR DE COMPRA			
INFORMACIÓN DEL CLIENTE			
FECHA DE COMPRA			
FECHA DE REPARACIÓN	PROBLEMA O DAÑO	CENTRO DE MANTENIMIENTO O SERVICIO TÉCNICO	RESULTADO

Consulta nuestros servicios técnicos en www.turboblender.com

Extendé tu Garantía hasta por 5 años más!!
Más información en: www.turboblender.com

El poder de lo que querés.



info@turboblender.com | www.turboblender.com

0810-345-5502