Turboblender

El poder de lo que querés.

Manual de usuario



Aspiradora inalámbrica vertical

TB-ASP200P

0810-345-5502

www.turboblender.com

Manual de instrucciones

Muchas gracias por comprar un producto Turboblender. Para asegurar un uso adecuado, le recomendamos que lea este manual de instrucciones.

Índice

Introducción 3
Características 5
Armado 6
Funcionamiento 9
Limpieza y mantenimiento 10
Carga de bateria 15
Garantía 16
Solución de problemas 17

Lea este manual detenidamente antes de utilizar el producto para garantizar un uso correcto.

Introducción:

Consejos y advertencias de seguridad

- Lea atentamente estas instrucciones antes de encender el aparato y guárdelas para futuras consultas.

1. Este aparato es solo para uso doméstico, utilícelo en un entorno normal.

2. Este aparato debe almacenarse fuera del alcance de los niños. No deje el limpiador cuando esté encendido. Apague el interruptor de alimentación y desconecte el enchufe de alimentación cuando no esté en uso o antes del mantenimiento. Preste atención para evitar tocar el cuerpo y la ropa cuando el cepillo giratorio esté funcionando.

3. Antes de conectar el aparato, compruebe que las especificaciones del aparato se corresponden con las de la red eléctrica.

4. Este aparato está diseñado para uso de adultos. Asegúrese de que este producto no sea utilizado, niños, personas con capacidades reducidas o no acostumbradas a su manejo. A menos que su seguridad pueda ser mantenida y enseñada de la manera correcta para usar la aspiradora.

5. No permita que los niños tomen el limpiador como un juguete, y es necesario prestar mucha atención cuando el limpiador se acerque a los niños.

6. Mantenga la aspiradora alejada del agua o cualquier otro tipo de líquido, fuentes de calor, polvo diminuto (cal, cemento, aserrín, yeso, ceniza, polvo de carbón), piezas de agudeza (vidrio, clavo), objetos peligrosos (disolvente, limpiador), materia química (material ácido), mercancías peligrosas inflamables y explosivas (gas, alcohol)

7. Preste atención para evitar poner la aspiradora y el cargador en el agua o mojarse con agua.

8. No deje la aspiradora y el cargador al aire libre o en un lugar húmedo.

9. El limpiador debe mantenerse alejado de fuentes de calor (como calefacción central, horno, etc.) para evitar la distorsión de las piezas de plástico, así como la influencia causada por dicha distorsión.

10. No coloque la batería en un lugar donde la temperatura sea superior a 40°

11. No golpee la aspiradora cuando esté funcionando.

12. Deje de usar la aspiradora si se cae accidentalmente o si no se puede usar normalmente, o si el cargador y el cable de alimentación están rotos.

13. Póngase en contacto con personas profesionales para su mantenimiento. No utilice el accesorio que no se proporciona por nuestra empresa.

14. Está estrictamente prohibido poner la aspiradora en agua. Cuando no esté en uso, debe colocarse en un ambiente fresco y seco.

15. Está prohibido colocar el limpiador cerca de una fuente de calor de alta temperatura, como fuego, calentador, etc.

16. Al cargar, elija el producto para el cargador de batería de iones de litio.

17. Está prohibido tirar la aspiradora al fuego o calentador.

18. Prohibido usar o colocar una aspiradora a altas temperaturas (sol directo o mucho calor en el automóvil), de lo contrario, puede causar que la batería se sobrecaliente, un incendio o una falla en la función, acorte la vida útil.

19. Está prohibido su uso en campos electrostáticos y magnéticos fuertes, de lo contrario, es fácil dañar el dispositivo de protección de seguridad de la batería y ocasionar problemas ocultos de seguridad.

20. Si la aspiradora emite olor, deformación o cualquier fenómeno anormal aparecido en el proceso de uso, almacenamiento o carga. Deje de cargar y retire la aspiradora del interior y desactívela.

21. Prohibido golpear, tirar o hacer rodar la aspiradora, etc.

22. Prohibido introducir con clavos u otros objetos punzantes en la aspiradora, especialmente la parte de la batería.

23. Cuando no esté en uso durante mucho tiempo, recargue la bateria cada tres meses.

Características

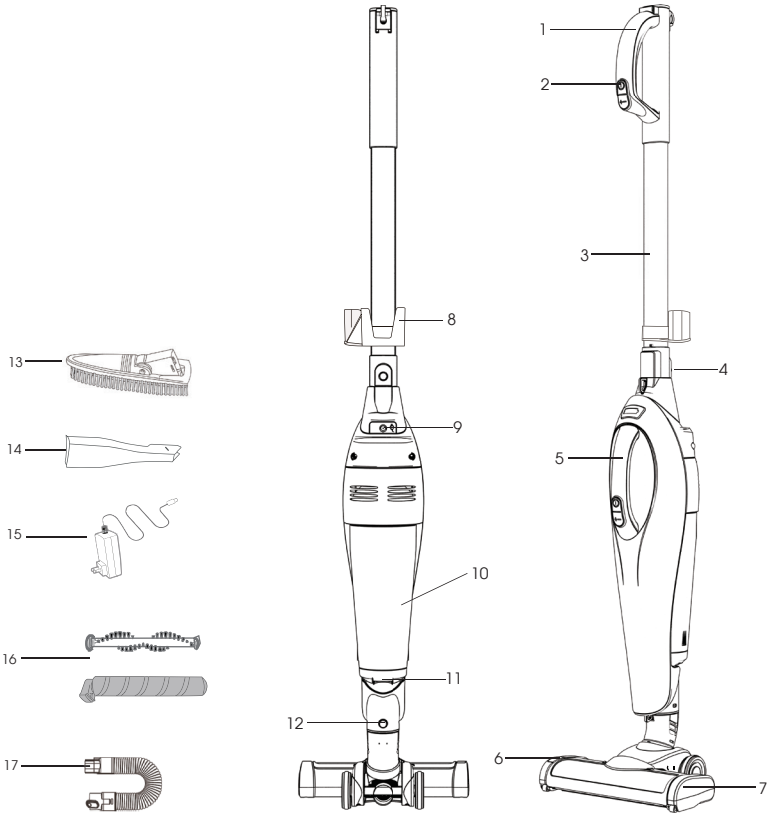

1. Mango Superior | **2.** Botón encendido/apagado del mango. | **3.** Tubo Metalico | **4.** Botón de liberación del mango. | **5.** Mango de mano. | **6.** Botón de liberación del cepillo. | **7.** Cepillo. | **8.** Soporte de accesorios. | **9.** Interfaz de carga. | **10.** Depósito de polvo. | **11.** Botón de apertura depósito de polvo. | **12.** Botón de liberación de cepillo. | 13. Accesorio Cepillo | 14. Accesorio de succión plana | 15. Cargador | 16. Juego de cepillos de rodillos | 17. Extención Tubo flexible

Armado

1. La pieza de mano se conecta y encaja en el cuerpo principal de la aspiradora

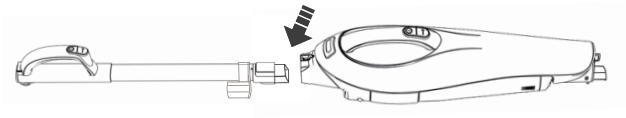

2. Combine el cuerpo principal con el cepillo de tierra, presione el botón de liberación del cepillo para apretar el cepillo de tierra.

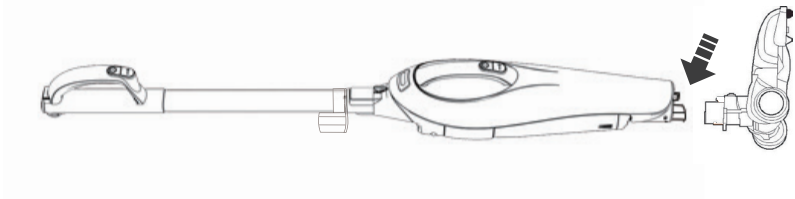

3. Coloque la parte inferior del mango en el extremo superior del cuerpo principal de la máquina, presione el botón de liberación del mango para bloquear el mango firmemente.

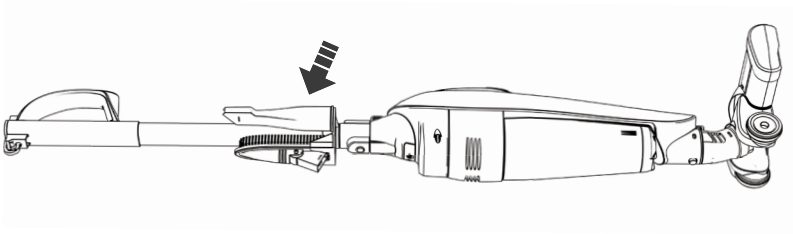

4. Entrelaza la parte del cuerpo y la parte del mango para obtener una nueva combinación.



5. Sujete la cuerda a juego con el cuerpo principal.

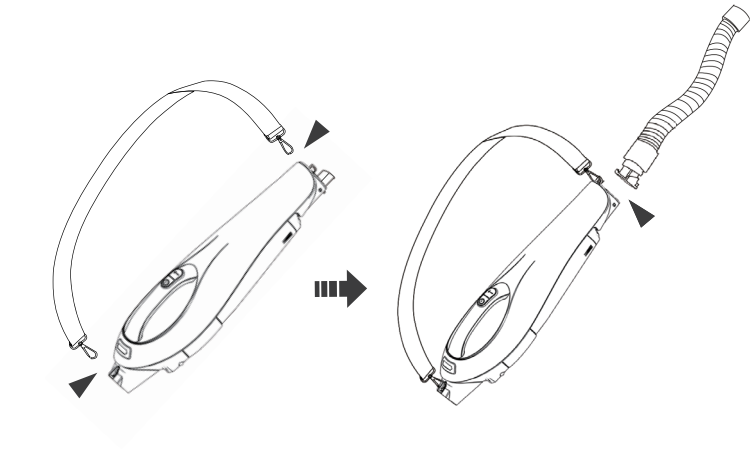

6. Conecte la parte de la manguera con la succión plana y sujete las partes conectadas por separado para iniciar la operación (la manguera es opcional)

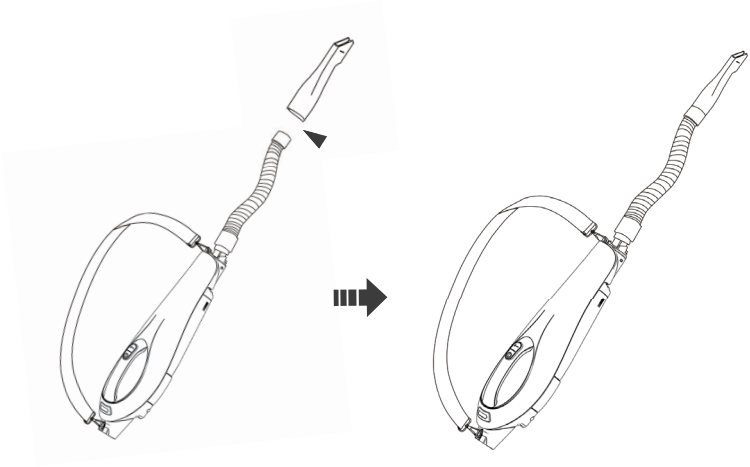

7. Utilice la aspiradora en sus 4 combinaciones diferentes

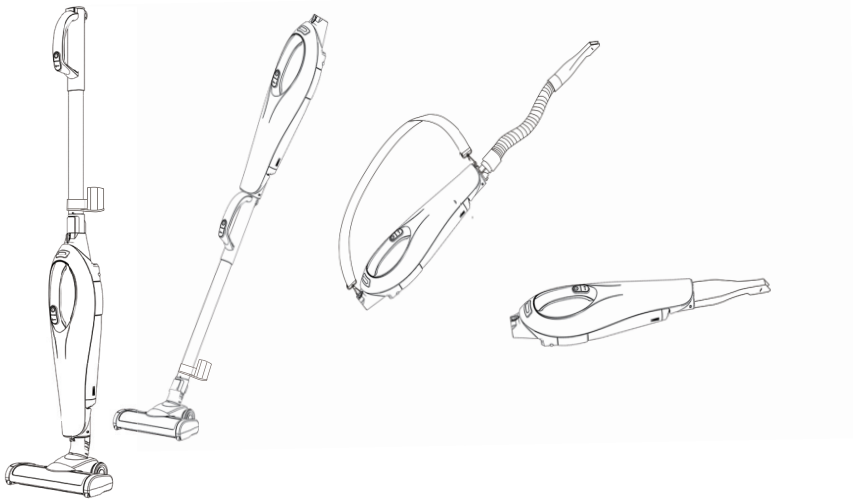

Funcionamiento



1. Presione el botón del interruptor en la máquina con el pulgar y la aspiradora comenzará de inmediato.

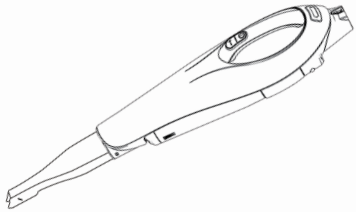

2. ¡Reemplace la boquilla puntiaguda para huecos de esquina, cortinas, huecos de automóviles, escaleras, etc.

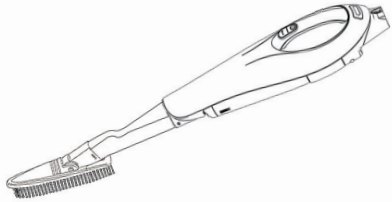

3. Reemplace la punta del cepillo para cortinas, pantallas de ventanas, asientos de automóviles, sofás, etc.

Nota: ¡Antes de reemplazar los accesorios, separe el mango de la aspiradora del cepillo para pisos y desconecte la alimentación!

Limpieza y mantenimiento

Limpiar el deposito de polvo

1. Asegúrese de que la alimentación del host portátil esté apagada
2. Inspeccione visualmente la apariencia del recipiente colector de polvo. Si el cabello, el polvo y la suciedad se acumulan hasta Max, debe limpiar el recipiente colector de polvo rápidamente para mantener la succión.
3. Presione el botón de liberación del recipiente para el polvo, retire el recipiente para el polvo, saque el elemento del filtro y el filtro, vierta el polvo o cabello y lávelo con agua.

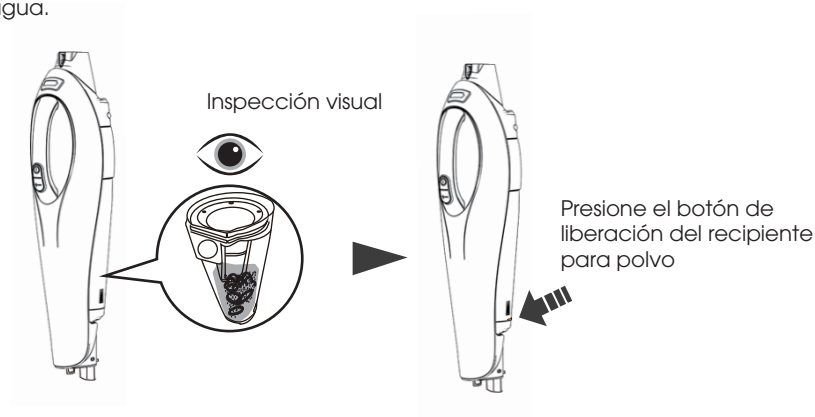

Retire el depósito de polvo

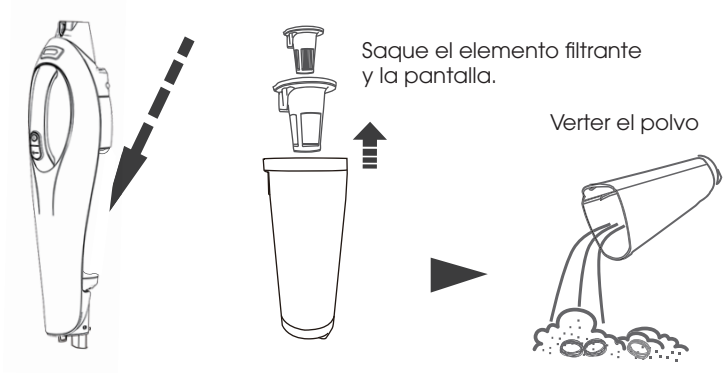

Cómo limpiar y mantener el elemento filtrante y la pantalla del filtro

Limpie y mantenga el elemento del filtro y la pantalla del filtro.

1. Limpie regularmente el elemento del filtro y la pantalla del filtro. Si no se limpia durante mucho tiempo, afectará fácilmente la succión de la aspiradora y provocará el crecimiento de bacterias.
2. Retire el elemento del filtro y la pantalla del filtro, primero use un cepillo, cepille ligeramente para eliminar el cabello y el polvo en el elemento del filtro y la pantalla del filtro.
3. Tanto el elemento del filtro como la pantalla del filtro se pueden lavar con agua. Si huele el elemento del filtro y la pantalla del filtro produce olor, puede usar detergente para eliminar la suciedad y el olor, y lavarlo con agua.
Después de limpiar el elemento del filtro y la pantalla del filtro, asegúrese de secarlos en un lugar fresco antes de colocarlos en el recipiente para polvo para su uso.
4. Se recomienda reemplazar el elemento del filtro y la pantalla del filtro en las siguientes situaciones:
Después de usarlo durante mucho tiempo, no está limpio y se descubre que la potencia de succión está debilitada/el elemento del filtro y la pantalla del filtro están dañados/se usan todos los días o en un ambiente con mucho polvo,
Se recomienda reemplazar el elemento filtrante y la pantalla del filtro por uno nuevo al menos cada seis meses. El consumidor debe evaluar la situación real en función del entorno y la capacidad de limpieza.

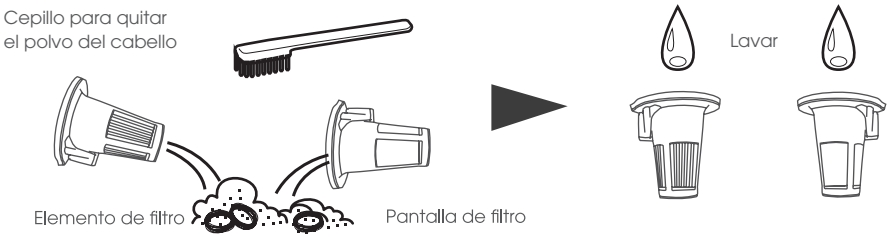

¡importante! No introducir el filtro y sus partes en lavavajillas o lavarropas. No utilizar secadoras de ropa o pelo para acelerar el proceso de secado de las partes.

¡Aviso! No use un cepillo al mismo tiempo que limpia el elemento del filtro con agua. Cepille para evitar daños en el elemento filtrante, el elemento filtrante debe limpiarse después del lavado
Asegúrese de que esté completamente seco antes de colocarlo en el filtro para su uso.

Después de lavar y limpiar el elemento del filtro y la pantalla del filtro, para evitar la reproducción de bacterias, asegúrese de secarlos a la sombra y luego coloque los componentes en el recipiente para el polvo en orden.



¡Aviso! Cuando el elemento del filtro y la pantalla del filtro no están instalados, y la aspiradora se enciende para aspirar, hará que los motores y otra maquinaria se apaguen. El contacto directo con el cabello y el polvo puede causar fallas mecánicas o daños, verifique cuidadosamente antes de instalar y usar.

Cómo limpiar los cepillos para pisos

Desmonte el cepillo para pisos y el cepillo giratorio autónomo

1. Asegúrese de apagar primero el interruptor de alimentación de la aspiradora.
2. Siga las <Instrucciones para desarmar el cepillo para pisos> para quitar el cepillo para pisos
3. Retire la cubierta transparente del cepillo giratorio de la superficie superior del cepillo para pisos y saque el cepillo giratorio independiente para limpiar el cepillo para pisos.

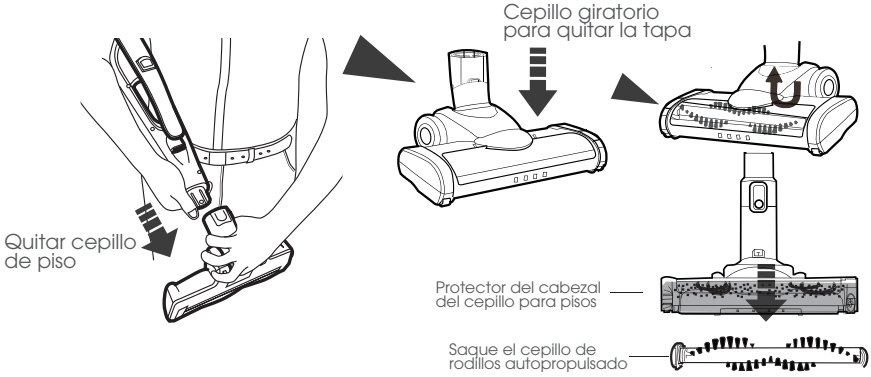

Limpiar el cepillo para pisos

1. Saca el espacio del cepillo giratorio autónomo y utiliza las herramientas adecuadas para eliminar el pelo y el polvo del interior.
2. El pelo y el polvo también deben eliminarse de los lados izquierdo y derecho del mecanismo donde se fija el cepillo giratorio.

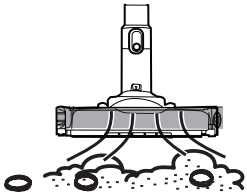

Limpie el tubo de succión de polvo en el codo del cepillo para pisos

1. Antes de limpiar la tubería de aspiración en el codo del cepillo para pisos, aplane el codo hacia atrás.
2. Inspeccione visualmente el tubo de vacío en el codo, si no hay pelo, polvo y mucha suciedad, puede usarlo.
Limpiar con herramientas adecuadas, mantener destapado el tubo de aspiración en el codo para mantener la aspiración de la aspiradora.

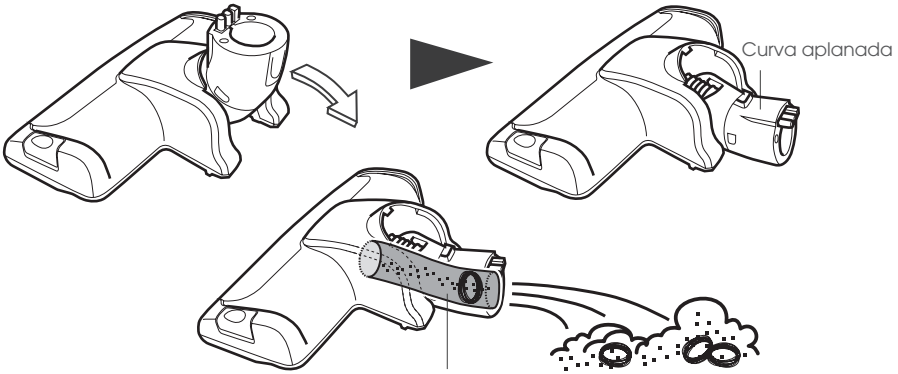

Cómo limpiar cepillo de rodillo autopropulsado

1. Si hay cabello enredado en el cepillo de rodillo de pelo recto, se puede usar un Cuchillo de trinchar, a lo largo de la dirección de la ranura completa cóncava en el cepillo de rodillo de pelo recto autónomo, corta el cabello fácilmente.

Retirar la pieza para su posterior limpieza

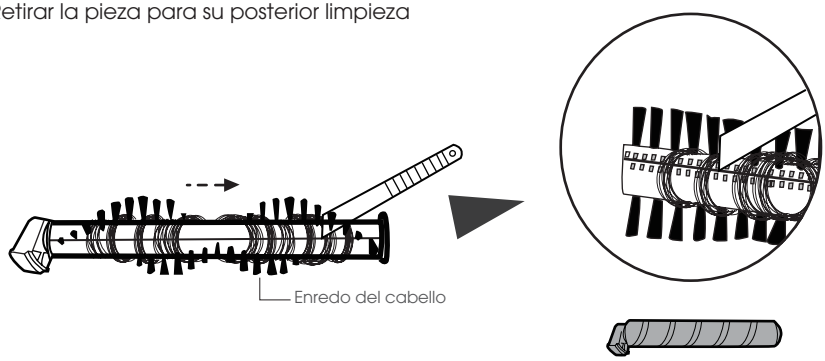

Figura 1

2. Si hay cabello enredado alrededor de los ejes giratorios en ambos lados del cepillo giratorio de pelo recto autónomo, para no afectar la flexibilidad de rotación del cepillo giratorio para aspirar, Solo córtar el pelo
3. Después de limpiar las partes del eje en ambos lados, colóquelas planas en el cepillo de suelo.
4. Foto 1. Cepillo rodillo autónomo aterciopelado, especial para suelos, apto para diversas superficies
Para suelos duros, se puede utilizar alternativamente con un cepillo cilíndrico de cerdas rectas multiusos.

Inserte el cepillo de rodillos autopropulsado en el cepillo para pisos

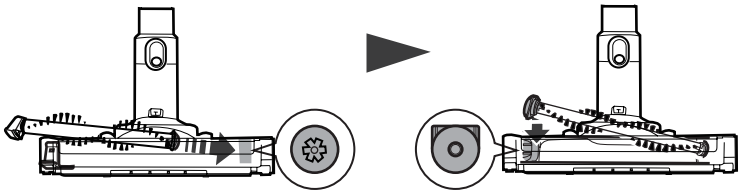

Cargar la bateria de la aspiradora.

Debido a que el rendimiento de la nueva batería aún no es estable cuando la nueva máquina está en uso, debe descargarse de 5 a 7 veces antes de que el rendimiento sea más estable.
Los hábitos de uso del consumidor también afectarán el tiempo de funcionamiento de la batería, por lo que le recomendamos cordialmente que la máquina debe cargarse durante **más de 5 horas por primera vez** (al igual que el principio de carga de un teléfono móvil nuevo) y luego recargarse cuando se quede sin energía para lograr la máxima duración de la batería.

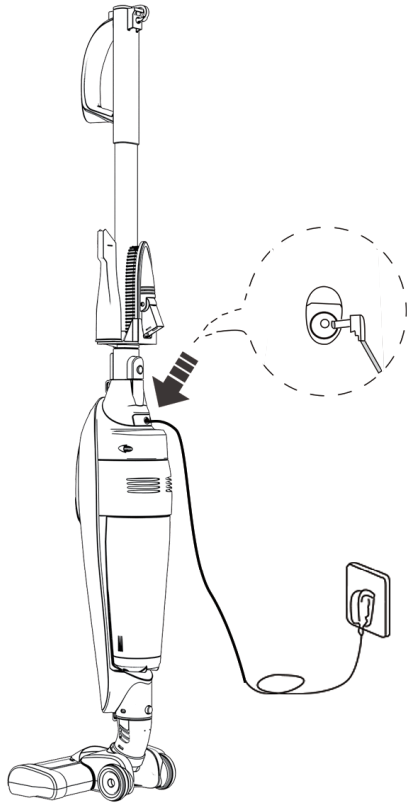

Garantía

Tu Aspiradora Turboblender cuenta con 2 años de Garantía

Garantía válida solo con la factura de compra.

Devuelva el producto a su distribuidor local en caso de requerir mantenimiento.

Se garantiza el producto por un período de 24 meses a partir de la fecha de compra, siempre y cuando se haya utilizado adecuadamente.

No se incluyen en la garantía las piezas que se desgasten por el uso regular del producto.

No se proveerá servicio técnico si se utiliza algún componente no autorizado expresamente por el fabricante.

Los cargos del servicio técnico durante el período de garantía estarán a cargo del cliente en las siguientes situaciones:

Problemas o daños causados por operaciones o usos inadecuados, distintos a los especificados en el manual de usuario.

Problemas o daños causados por el desarmado y la reparación efectuados por personal no autorizado.

Problemas o daños causados por desastres naturales.

Problemas o daños causados por líquidos en piezas internas.

Solución de problemas

Importante

Si encuentra algún problema con la aspiradora antes de verificar, haga lo siguiente:

1.Apague la aspiradora

2. Extraiga el enchufe de alimentación

Problema	Causa	Solución
La maquina no funciona	La batería no ha sido cargada	Carga la batería
La máquina no puede absorber el polvo o la potencia de succión pierde	La bolsa de tela o los filtros están bloqueados	Limpie y lave la bolsa de tela y el filtro.
	El depósito de polvo está lleno	Limpiar la taza de polvo
	El recipiente para el polvo no está bien colocado	Colocar de forma correcta
El cepillo rodante no funciona	El cepillo giratorio está enredado por materias extrañas como el trozo de tela, etc.	Quite el cepillo de fregar y quite el material extraño. y reinicie la máquina

Tarjeta de garantía

Le agradecemos que haya adquirido y utilice nuestro producto tal y como se especifica en los términos de garantía. Si el producto presentara algún defecto de material o de mano de obra dentro del período de garantía, devuélvalo a su distribuidor local para su reparación. La garantía no incluye el transporte del producto (traslado y devolución).

REGISTRO DE MANTENIMIENTO / SERVICIO TÉCNICO

NOMBRE DEL PRODUCTO			
LUGAR DE COMPRA			
INFORMACIÓN DEL CLIENTE			
FECHA DE COMPRA			
FECHA DE REPARACIÓN	PROBLEMA O DAÑO	CENTRO DE MANTENIMIENTO O SERVICIO TÉCNICO	RESULTADO

Consulta nuestros servicios técnicos en www.turboblender.com

Extendé tu Garantía hasta por 5 años más!!
Más información en: www.turboblender.com

El poder de lo que querés.



info@turboblender.com | www.turboblender.com

0810-345-5502