Turboblender

El poder de lo que querés.

Manual de usuario



Cutter Profesional

Modelo TB- CUT800

0810-345-5502

www.turboblender.com

Manual de instrucciones

Muchas gracias por comprar un producto Turboblender.
Para asegurar un uso adecuado, le recomendamos que lea este manual de instrucciones.

Índice

Consideraciones importantes 3
Normas de seguridad 3
Normas adicionales de seguridad 5
Descripción del producto 6
Introducción de uso 7
Instalación 8
Funcionamiento y Limpieza 9
Tarjeta de garantía 12

Lea este manual detenidamente antes de utilizar el producto para garantizar un uso correcto.

Consideraciones importantes

-Esta máquina está diseñada para el procesamiento de alimentos en restaurantes, cantinas y similares establecimientos de comidas.
-La máquina no está diseñada para procesar pescado que tenga huesos, piel dura, conchas o escamas de pescado. Tampoco utilice esta máquina para cortar verduras o frutas con piel dura o nueces enteras.
-De lo contrario, podría provocar daños en la máquina, la propiedad o lesiones personales.
-La máquina está diseñada para uso comercial y en interiores por parte de personal capacitado y calificado, familiarizado con estas instrucciones.

-El cuerpo de la máquina está construido completamente en acero inoxidable para facilitar la limpieza y el mantenimiento. Tiene características de seguridad que cumplen con las directivas de seguridad aplicables.

Normas de seguridad

1- Este aparato está diseñado únicamente para uso comercial y no debe usarse para uso doméstico.

2- El aparato solo debe utilizarse para el propósito para el que fue diseñado y previsto. El fabricante no se hace responsable de los daños causados por un funcionamiento incorrecto y un uso inadecuado.

3- Mantenga el aparato y el enchufe eléctrico alejados del agua y otros líquidos. En caso de que el aparato se caiga al agua, retire inmediatamente el enchufe de la toma de corriente y no lo use hasta que un técnico certificado haya revisado el aparato. El incumplimiento de estas instrucciones podría causar un riesgo para la vida.

4- Nunca intente abrir la carcasa del aparato usted mismo.

5- No introduzca ningún objeto en la carcasa del aparato.

6- No toque el enchufe con las manos mojadas o húmedas.

7- ¡Peligro de descarga eléctrica! No intente reparar el aparato usted mismo. En caso de mal funcionamiento, las reparaciones deben ser realizadas únicamente por personal calificado.

8- ¡Nunca utilice un aparato dañado! Desconecte el aparato de la toma de corriente y póngase en contacto con el distribuidor si está dañado.

9- No sumerja las partes eléctricas del aparato en agua u otros líquidos. Nunca sostenga el aparato bajo el agua corriente.

10- Revise periódicamente el enchufe y el cable de alimentación para detectar cualquier daño. Si el enchufe o el cable de alimentación están dañados, debe ser reemplazado por un agente de servicio técnico calificado.

11- Asegúrese de que el cable no entre en contacto con objetos afilados o calientes y manténgalo alejado del fuego abierto. Para sacar el enchufe de la toma de corriente, tire siempre del enchufe y no del cable.

12- Asegúrese de que el cable (o el cable de extensión) esté colocado de manera que no provoque un peligro de tropiezo.

13- Vigile siempre el aparato cuando esté en uso.

14- Mientras el enchufe esté en la toma de corriente, el aparato estarárecibiendo energía.

15- Apague el aparato antes de sacar el enchufe de la toma de corriente.

16- Nunca transporte el aparato por el cable.

17- No utilice ningún dispositivo adicional que no se suministre junto con el aparato.

18- Solo conecte el aparato a un tomacorriente con el voltaje y la frecuencia mencionados en la etiqueta del aparato.

19- Conecte el enchufe de alimentación a un tomacorriente de fácil acceso para que, en caso de emergencia, el aparato pueda ser desenchufado inmediatamente. Para apagar completamente el aparato, desconecte el enchufe de la toma de corriente.

20- Siempre apague el aparato antes de desconectar el enchufe.

21- Nunca utilice accesorios distintos a los recomendados por el fabricante. De lo contrario, podría suponer un riesgo para la seguridad del usuario y podría dañar el aparato.Utilice únicamente piezas y accesorios originales.

22- Este aparato no está diseñado para ser utilizado por personas (incluidos niños) con capacidades físicas, sensoriales o mentales reducidas, o falta de experiencia y conocimiento.

23- Este aparato no debe ser utilizado por niños bajo ninguna circunstancia.

24- Mantenga el aparato y su cable fuera del alcance de los niños.

25- Siempre desconecte el aparato de la red eléctrica si se deja desatendido o no está en uso, y antes del montaje, desmontaje o limpieza.

26- Nunca deje el aparato desatendido durante su uso.

Normas adicionales de seguridad

1- El aparato está diseñado para uso comercial y en interiores por personal capacitado y calificado, personal familiarizado con estas instrucciones.

2- Esta máquina está diseñada para el procesamiento de alimentos en restaurantes, cantinas y similares establecimientos de restauración.

3-Cualquier otro uso podría provocar daños o lesiones personales.

4- No coloque el aparato sobre un objeto caliente (cocina de gasolina, eléctrica, de carbón, etc.) Mantenga el aparato alejado de superficies calientes y llamas abiertas. Utilice siempre el aparato sobre una superficie nivelada, estable, limpia, resistente al calor y seca.

5- ¡Peligro de lesiones! Se necesita cuidado al operar o limpiar. Use guantes protectores (no suministrados) si es necesario.

6-¡ Precaución! Coloque el cable de alimentación de forma segura si es necesario, para evitar tropiezos y caídas accidentales.

7- No utilice el aparato antes de que esté debidamente ensamblado.

8- Este aparato no está diseñado para ser operado por medio de un temporizador externo o un sistema de control remoto separado.

9- Nunca pase por alto ningún bloqueo de seguridad del aparato.

10- ADVERTENCIA: SIEMPRE apague el aparato y desenchúfelo de la corriente eléctrica antes de la limpieza, el mantenimiento o el almacenamiento.

11- ADVERTENCIA: SIEMPRE mantenga las manos, el cabello largo y la ropa alejados del partes.

12- ADVERTENCIA: Tenga mucho cuidado al manipular la hoja de corte. Use guantes protectores (no suministrado) si es necesario.

13- Deje un espacio de al menos 15cm alrededor del aparato para fines de ventilación durante el uso.

14- No lave el aparato con agua o chorro de agua. Lavar con agua puede causar fugas y aumentar el riesgo de descarga eléctrica. Ninguna pieza es apta para lavavajillas.

15- No mueva el aparato mientras esté en funcionamiento. Desenchufe el aparato cuando lo mueva y sujételo por la parte inferior.

16- Se debe tener especial cuidado al mover o transportar el aparato debido a su gran peso. Con al menos 2 personas o utilizando un carrito de asistencia. Mueva la máquina lentamente, con cuidado y nunca la incline más de 45°.

17- Este aparato está equipado con un cable que tiene un cable de conexión a tierra con un enchufe con conexión a tierra, el enchufe debe enchufarse en un tomacorriente que esté correctamente instalado y conectado a tierra.

Descripción del producto

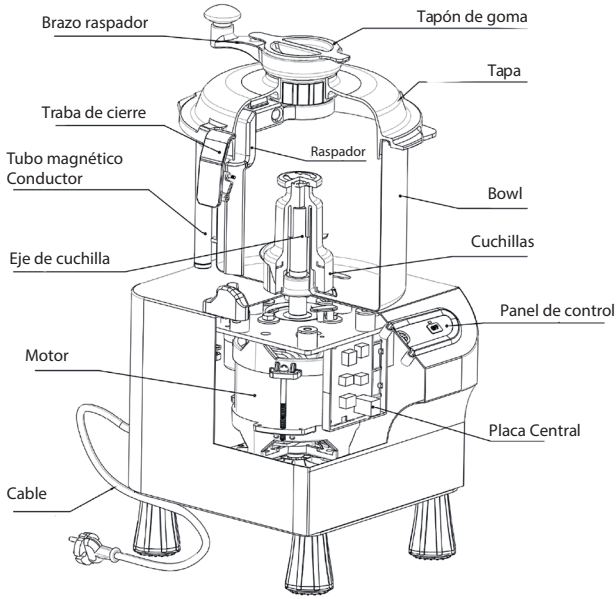

Introducción

Preparación para el primer uso

1- Compruebe que el aparato no esté dañado. En caso de cualquier daño, contacte a su proveedor inmediatamente y NO utilice el aparato.

2- Retire todo el material de embalaje y la película de protección (si corresponde). Guarde el embalaje para almacenamiento futuro.

3- Limpiar el aparato, ver el apartado de Limpieza.

4- Coloque el aparato sobre una superficie nivelada y estable, a menos que se indique lo contrario.

5- Asegúrese de que haya suficiente espacio libre alrededor del aparato para fines de ventilación.

6- Coloque el aparato de manera que el enchufe esté accesible en todo momento.

7- La máquina debe ser utilizada únicamente por personal capacitado con perfecto conocimiento de la seguridad normas contenidas en este manual.

8- Si es necesaria la rotación del personal, brinde capacitación de antemano.

9- Asegúrese de que las clasificaciones de los tomacorrientes correspondan con las especificaciones impresas en la placa de características

10- Asegúrese de que la máquina esté conectada a un sistema de puesta a tierra.

11- Incluso si los sistemas de seguridad están instalados en la máquina, evite que se aproxime partes con las manos y no toque la máquina con las manos mojadas o húmedas.

12- Desconecte la toma de corriente de la máquina antes de realizar cualquier limpieza o operaciones de mantenimiento.

13- No limpiar con chorro de agua a alta presión.

14- Verificar periódicamente el estado del cable de alimentación. Evite dejar el cable de alimentación conectado.

Compruebe regularmente el estado del cable de alimentación. Evite dejar el cable de alimentación en contacto con superficies calientes o afiladas y no tire de él para desconectar el enchufe de la toma de corriente.

15- Se recomienda enfáticamente que el operador se comunique con el centro de posventa si hay ocurrió algún problema o mal funcionamiento. No desmonte la máquina ni la sustituya por piezas no autorizadas.

El fabricante no será responsable de los siguientes casos:

1- Si la máquina es manipulada o las funciones de seguridad son instaladas por personal no autorizado.
2- Si los componentes son reemplazados por piezas no autorizadas.
3- Si no se siguen cuidadosamente las instrucciones de este manual.
4- Si las superficies se tratan con sustancias o disolventes inadecuados.

Dispositivos de seguridad

1- Microinterruptor: El microinterruptor está equipado con un mecanismo magnético. El aparato se detiene automáticamente cuando se abre la tapa del recipiente o el recipiente durante el funcionamiento.

2- Interruptor de protección contra sobrecorriente (Circuit breaker): El interruptor está diseñado para proteger el circuito eléctrico de daños causados por exceso de corriente como resultado de una sobrecarga o cortocircuito. El interruptor interrumpe el flujo de corriente después de detectar una falla. Nota: Para restablecer la máquina, espere unos minutos hasta que el motor se enfríe y luego reiníciela.

Instalación

Embalaje y desembalaje

1- Retire todos los materiales de embalaje. Guarde el embalaje para almacenamiento futuro.
2- Asegúrese que el producto que recibió incluya los siguientes elementos :

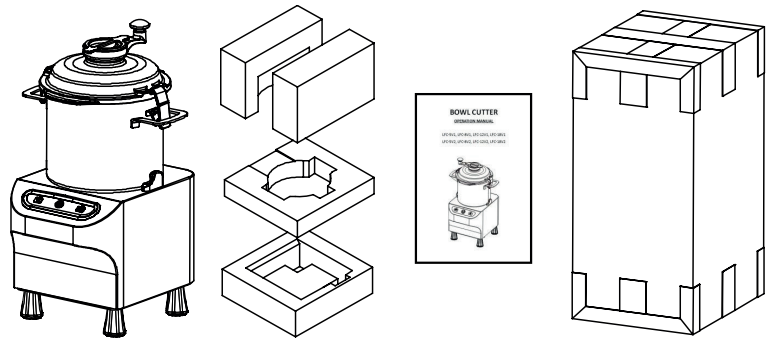

3- Después de desempacar todos los accesorios, colóquelos sobre una superficie plana y estable.

4- Asegúrese de que el contenido de la entrega esté completo y sin daños. Si encuentra que faltan piezas o muestran daños, no utilice el aparato y póngase en contacto con su distribuidor.

5- Limpie el recipiente, la tapa del recipiente, la cuchilla y otras partes que entren en contacto con los alimentos.

Área de instalación

El lugar de trabajo de la máquina seleccionado debe estar suficientemente iluminado y disponer de toma de corriente eléctrica. El lugar de trabajo debe ser lo suficientemente grande, perfectamente nivelado y seco. La máquina debe instalarse en ambientes no explosivos. En cualquier caso, la instalación debe realizarse teniendo en cuenta las normas vigentes de seguridad industrial aplicables.

Conexión eléctrica

PELIGRO-PRECAUCIÓN: La conexión eléctrica a la toma de corriente debe ser operada por personal calificado.
Verificar la perfecta eficiencia del sistema de puesta a tierra de la planta. Asegúrese de que la tensión de línea (V) y la frecuencia (Hz) correspondan a los valores nominales de la máquina (consulte la placa de identificación de la máquina y el diagrama de cableado). La máquina viene equipada con un cable eléctrico con enchufe. Conecte la máquina a un interruptor principal de pared con diferencial.

Funcionamiento y limpieza

1- Coloque la base central sobre la base inferior y mueva el recipiente en la dirección de la flecha.
2- Conecte la alimentación principal, encienda el aparato y comience a funcionar.
3- Microinterruptores de seguridad .

El aparato está equipado con dos microinterruptores de seguridad. Estos interruptores cortan la fuente de alimentación si, durante el funcionamiento, se levanta el mango más allá de una cierta distancia o si se abre la cubierta.

La máquina no se pondrá en marcha si la tapa está cerrada solamente pero el bowl no está en la posición correcta. Antes de comenzar con la máquina, debe asegurarse de que el eje gire en sentido antihorario. De lo contrario, el cortador de cuencos no cortará los alimentos.

Funcionamiento

1- Conecte el enchufe de alimentación a una toma de corriente.
2- Abra la tapa del bowl
3- Levante la tapa y coloque la comida en el bowl, cierre la tapa.
4- Pulse el botón de ENCENDIDO. La luz de funcionamiento del botón se encenderá y el aparato comenzará a funcionar. Para un corte continuo, puede abrir la tapa de goma y alimentar, introducir aceites o sazonador desde ella.

¡Advertencia! Nunca coloque comida sobre 2/3 del recipiente.

El volumen mínimo recomendado no es inferior que el nivel de la hoja. La falta de alimento conduce a la vibración. Si la comida es demasiado grande, córtela al tamaño adecuado antes de alimentarla.No se permite que el aparato funcione sin carga más de 30 minutos.

5-Cuando haya terminado, presione el botón de APAGADO, desenchufe el aparato y límpielo.

Limpieza

1- Limpie la máquina después de cada uso.

2- Apague y desenchufe la máquina antes de la limpieza o el mantenimiento y deje que se enfríe abajo por completo.

3- No limpie la máquina con lana de acero, productos químicos fuertes, agentes abrasivos o tóxicos, ya que pueden dañar la superficie de la máquina y suponer un peligro para la salud.

4- Utilice agua limpia durante la limpieza. Asegúrese de que las piezas/conexiones eléctricas de la máquina no se moje ni se humedezca.

5- No limpie los componentes eléctricos, ej., interruptor, botón, perilla del temporizador, etc. con agua chorros de agua a presión o vapor extremadamente caliente.

6- Limpie el exterior de la máquina al menos una vez al mes con un paño suave y húmedo y, si es necesario, con un poco de detergente suave. También asegúrese de limpiar a fondo la tapa del tazón (incluida la junta), el conducto de salida y los recipientes después de cada uso. Seque con un paño suave y seco.

7- Abra la tapa del tazón y retire los cuchillos del tazón. Limpiar los cuchillos e interior del recipiente con un cepillo adecuado. Enjuáguelos con agua limpia después.
La máquina solo se puede volver a utilizar o almacenar después de que se haya secado por completo.

Nota 1: Se recomienda quitar las cuchillas y revisar el recipiente y la tapa del recipiente para atascos y residuos después de cada ciclo de funcionamiento.

¡ADVERTENCIA! LAS CUCHILLAS ESTÁN AFILADAS. ¡Limpia con cuidado!

Nota 2: Los cuchillos NO son aptos para lavavajillas.

Almacenamiento

1- Antes de volver a montar, asegúrese de que todas las piezas estén secas antes de guardarlo, elimine todos los residuos del aparato (incluidas las cubetas), desconéctelo de la red eléctrica y limpie a fondo el aparato y sus accesorios.

2- Guarde el aparato en un ambiente seco y protegido a temperatura ambiente y fuera del alcance de los niños.

3- Mantenga abierta la tapa del recipiente y haga que el aparato esté ventilado para evitar olores o moho.

4- Para proteger el aparato del polvo, cúbralo con un paño que permita la circulación de aire dentro del aparato.

Garantía

Tu Cutter profesional Turboblender cuenta con 2 años de Garantía

Garantía válida solo con la factura de compra.
Devuelva el producto a su distribuidor local en caso de que requiera mantenimiento.

-Se garantiza el producto por un período de 24 meses a partir de la fecha de compra, siempre y cuando se haya utilizado adecuadamente.
-No se incluyen en la garantía las piezas que se desgasten por el uso regular del producto.
-No se proveerá servicio técnico si se utiliza algún componente no autorizado expresamente por el fabricante.

Los cargos del servicio técnico durante el período de garantía estarán a cargo del cliente en las siguientes situaciones:

-Problemas o daños causados por operaciones o usos inadecuados, distintos a los especificados en el manual de usuario.
-Problemas o daños causados por el desarmado y la reparación efectuados por personal no autorizado.
-Problemas o daños causados por desastres naturales.
-Problemas o daños causados por líquidos en piezas internas.

Tarjeta de garantía

Le agradecemos que haya adquirido y utilice nuestro Cutter tal y como se especifica en los términos de garantía. Si el producto presentara algún defecto de material o de mano de obra dentro del período de garantía, devuélvalo a su distribuidor local para su reparación. La garantía no incluye el transporte del producto (traslado y devolución).

REGISTRO DE MANTENIMIENTO / SERVICIO TÉCNICO

NOMBRE DEL PRODUCTO			
LUGAR DE COMPRA			
INFORMACIÓN DEL CLIENTE			
FECHA DE COMPRA			
FECHA DE REPARACIÓN	PROBLEMA O DAÑO	CENTRO DE MANTENIMIENTO O SERVICIO TÉCNICO	RESULTADO

Consulta nuestros servicios técnicos en www.turboblender.com

Extendé tu Garantía hasta por 5 años más!!
Más información en: www.turboblender.com

El poder de lo que querés.

GESTION
DE LA CALIDAD
RI 9000 - 10447

IRAM-ISO 9001:2015 | DF MEGAFRÍO S.R.L. - TURBOBLENDER - TURBOSAVER
Comercialización y servicio post-venta de maquinaria y equipamiento gastronómico de uso doméstico y profesional.

info@turboblender.com | www.turboblender.com

0810-345-5502