Precauciones

1- La Juguera Turboblender no está diseñada para ser utilizada por personas (incluidos los niños) con capacidades físicas, sensoriales o mentales reducidas, o con falta de experiencia y conocimiento, a menos que hayan recibido supervisión o instrucciones sobre el uso del electrodoméstico por parte de una persona responsable de su seguridad.
Los niños deben ser supervisados para asegurarse de que no jueguen con el aparato.

2- Antes de usar, coloque la Juguera Turboblender en una superficie estable, opere de acuerdo con los métodos anteriores.

3- Antes de extraer el jugo, primero confirme que la red de extracción y el rotor estén en posición, y que no haya contacto fuerte entre el cortador de la malla y la cubierta transparente. Coloque la cubierta transparente, apriete la manija hasta trabar y encienda la máquina.

4- Antes de ser utilizado, el motor funciona en fase de rodaje, puede haber un ligero olor peculiar y chispa, esto es normal, después de que el motor funcione durante algún tiempo, el fenómeno anterior desaparecerá

5- Durante la extracción, asegúrese de que no haya jugo en el contenedor del filtro y no esté demasiado lleno el recipiente de residuos; si es así, corte la fuente de alimentación, límpielo y vuelva a usarlo.

6- Durante el uso, no abra la tapa de la cubierta transparente. En caso de que la fuente de alimentación esté encendida, no coloque la mano ni ningún objeto en el vaso mezclador o en el puerto de alimentación, de lo contrario, podría ocurrir un accidente o la juguera podría dañarse.

7- Para prolongar la vida útil de la juguera Turboblender, el dispositivo de protección contra sobrecalentamiento está montado en el motor. Si el motor funciona durante mucho tiempo o está sobrecargado, cuando se sobrepasa la temperatura de advertencia, la fuente de alimentación se cortará automáticamente. Después de que el motor se detenga, desconecte el enchufe de la fuente de alimentación, espere a que el motor se enfríe (aproximadamente durante 30 minutos) y úselo nuevamente.

8- Durante el funcionamiento, no se vaya, nunca deje que los niños lo operen.

Juguera Centrífuga TB-EXC600

Precauciones

9- La Juguera Turboblender trabaja en condiciones de mezclado, picado o triturado, el trabajo sin carga o sobrecargado está estrictamente prohibido.

10- Después de la operación, desenchufar la fuente de alimentación, antes de verter el contenido.

11- Los cortadores son muy afilados, para evitar peligros, cuando limpie un cortador, coloque el cortador debajo del grifo de agua para lavarlo, no lo lave con las manos.

12- La Juguera Turboblender no debe utilizarse para otros fines que no estén regulados.

13- En caso de que el cable de alimentación esté dañado, para evitar peligros, el reemplazo debe ser realizado por un servicio técnico oficial Turboblender.

Limpieza y Mantenimiento

1- Esta máquina debe ser utilizada con frecuencia para mantener el motor seco y limpio.

2- Si no se usa durante mucho tiempo, guarde esta máquina en un lugar seco y bien ventilado para evitar que el motor se humedezca y se enmohezca.

3- No lavar la máquina principal. Al limpiar, límpielo únicamente con un paño húmedo.
Los demás componentes pueden lavarse directamente con agua, como barra de empuje, tapa, contenedor, recipiente de residuos, tapa de la boquilla de jugo.

4- No utilizar Lavavajillas.

Turboblender

El poder de lo que querés.



Juguera Centrífuga TB-EXC600

Manual de instrucciones Y Garantía

www.turboblender.com

145mm

315mm

Nombre y ubicación de piezas clave

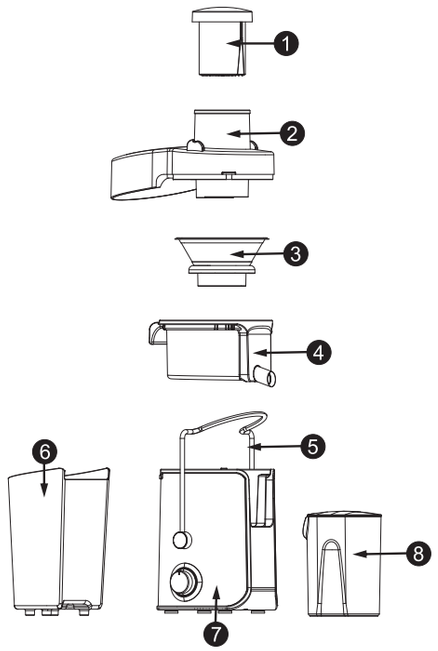

1-Barra de empuje | 2- Cubierta transparente | 3- Filtro | 4- Contenedor | 5- Manija | 6- Recipiente de residuos | 7- base 8- Vaso

Juguera Centrífuga TB-EXC600

Funcionamiento

1- Se puede colocar una manzana o una pera entera para hacer jugo, sin necesidad de cortarlas, de manera fácil y rápida.

2- El diseño es fino, simple y hermoso, con una estructura combinada, fácil de operar y limpiar.

3- Se adopta un motor eléctrico de alta velocidad con protección contra sobrecalentamiento, alta eficiencia, ahorro de tiempo, ahorro de energía, alta vida útil del motor.

4- La unidad de bloqueo de seguridad para conmutación está especialmente diseñada para garantizar la seguridad y confiabilidad en el uso.

Atención antes de usar

1- Esta máquina está configurada con unidad de seguridad, cuando el mango no sujeta la cubierta o el asiento del cortador no está sujeto, el motor no puede girar, para garantizar la seguridad del usuario.

2- Al desmontar o montar la juguera, presione la parte superior del puerto de alimentación de la tapa con la mano, luego fuerce la manija para que se deslice dentro o fuera de la ranura de la tapa.

3- Al desmontar la juguera, primero retire la tapa y el recipiente de residuos, luego gire el anillo central hasta 30 grados sosteniendo la boquilla con la mano y retírelo, el filtro saldrá automáticamente del rotor.

4- Para evitar daños, antes de usar, primero verifique que la fuente de alimentación cumpla con el voltaje nominal.

5- Limpiar todas las piezas que se puedan desmontar (consultar el apartado de "mantenimiento y limpieza").

6- Al realizar el montaje, lea atentamente el diagrama de "nombre y posición de los componentes principales".

7- Lea atentamente las "precauciones" antes de usar.

Juguera Centrífuga TB-EXC600

Jugos

1- Antes de usar, confirme que el interruptor de la máquina principal esté apagado, de esta manera, en caso de que no se complete el montaje, se puede evitar el arranque de la máquina principal, por lo que se evitan daños innecesarios a personas o propiedades.
2- Antes de extraer el jugo, primero confirme que el vaso de extracción y el rotor estén en posición, y que no haya contacto fuerte entre el cortador de la malla y la cubierta transparente.Coloque la cubierta transparente, coloque el mango en la ranura de la cubierta y luego encienda la máquina.

3- Para usar, ensamble de acuerdo con el diagrama de "Nombre y ubicación de piezas clave". Encienda la fuente de alimentación, presione el interruptor para dejar que la máquina funcione sin carga durante 5 segundos. Coloque la verdura o la fruta preparada en el puerto de alimentación de la Juguera, presione con la barra de empuje, de manera uniforme, dura y lenta, se puede encontrar el jugo de la verdura o la fruta, original, fresco, bueno para la salud.

4- Nota: al presionar alimentos con la barra de empuje, la fuerza debe ser uniforme o indirecta, la fuerza de presión no debe ser superior a 1 kg, no una fuerza demasiado repentina, de lo contrario, se reducirá el efecto de exprimir.

Tiempo de funcionamiento

Esta máquina está diseñada con interruptores de botón de velocidad, velocidad I y II (O para parada, I para velocidad débil, II para velocidad fuerte).
Para hacer jugo, seleccione una velocidad fuerte, para el tiempo de operación, después de operar durante 1 minuto, deténgase durante 1 minuto y luego vuelva a usar.
Después de realizar la operación anterior por 3 veces, deténgase por 15 minutos, no opere hasta que el motor se enfríe, de esta manera, se prolongará la vida útil de esta máquina, la máquina le servirá de manera más eficiente.

Este Producto cuenta con 2 años de garantía oficial Turboblender