Turboblender

El poder de lo que querés.

Manual de usuario



Cafetera Express

Modelo TB-Express Moderna

0810-345-5502

www.turboblender.com

Manual de instrucciones

Muchas gracias por comprar un producto Turboblender. Para asegurar un uso adecuado, le recomendamos que lea este manual de instrucciones.

Índice

Introducción 3
Características del producto 3
Consideraciones importantes 4
Modo de operación 5
Hacer café express 6
Función de espuma de leche 7
Función de agua caliente 8
Función adicional 8
Función de refrigeración 8
Descalcificación 9
Limpieza y mantenimiento 9
Solución de problemas 10
Garantía 11

Lea este manual detenidamente antes de utilizar el producto para garantizar un uso correcto.

Introducción:

Este modelo es una de nuestras máquinas de café express más nuevas, con un diseño clásico, de fácil uso, para preparar café con abundante espuma. También es fácil de limpiar.

Características del producto

1. Tanque de agua transparente desmontable y bandeja de goteo.
2. Puede hacer diferentes tipos de café express.
3. Plato de taza de acero inoxidable duradero para precalentar tazas de café.
4. Puede hacer espuma de leche.
5. Con boquilla de espuma desmontable y bandeja de goteo para mejor limpieza.
6. Con Medidor en el cuerpo frontal para mostrar la presión de trabajo.
7. Con un bonito anillo de lámpara de diseño.

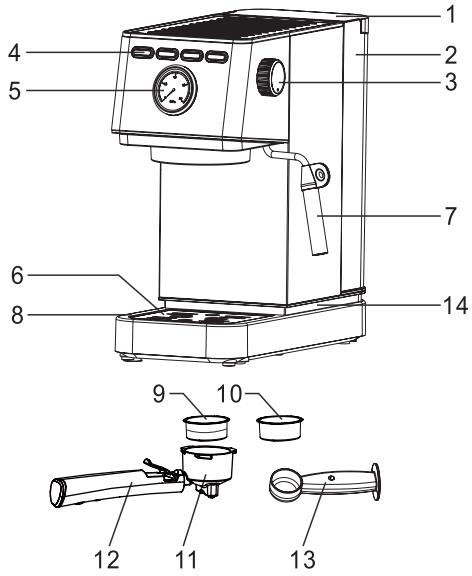

1. Tapa del tanque
2. Tanque de agua
3. Perilla de vapor
4. Panel de control
5. Manómetro
6. Plato de taza
7. Boquilla para espumar
8. Bandeja de goteo
9. Filtro de una taza
10. Filtro de dos tazas
11. Embudo
12. Mango de embudo
13. Cuchara medidora

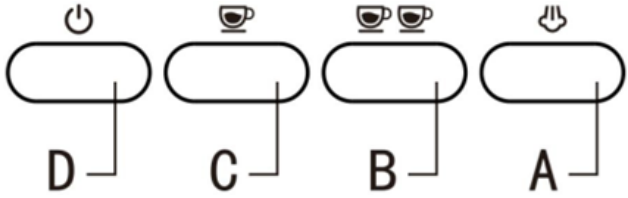

A. Perilla de vapor | B. Botón de dos café | C. Botón de un café
D. Botón de encendido/apagado

Consideraciones importantes

Antes de usar

1. Asegúrese de que el voltaje de la toma de corriente se corresponda con el parámetro eléctrico de la etiqueta de clasificación.

2. Esta máquina está equipada con protección de conexión a tierra, asegúrese de conectarse a la toma de conexión a tierra.

3. Manténgalo alejado de los niños cuando use este producto.

4. Para evitar incendios y descargas eléctricas, no sumerja el cable de alimentación ni enchufe en agua ni en ningún otro líquido; No dañe, doble ni estire demasiado el cable de alimentación; No coloque objetos pesados sobre el cable de alimentación.

5. Desconecte el aparato de la red eléctrica y déjelo enfriar antes de realizar cualquier tarea de limpieza o cuando el producto no esté en uso.

6. No utilice el equipo a alta temperatura, alto campo magnético o ambiente húmedo. No coloque la máquina de café sobre una superficie caliente, cerca de una fuente de fuego u otros aparatos eléctricos, como un refrigerador.

7. No encienda la máquina cuando el cable o el enchufe estén dañados, la máquina de café esté defectuosa o haya otros daños. Devuélvalo al centro de servicio autorizado más cercano para su inspección y reparación, o comuníquese con el distribuidor.

8. Utilice accesorios originales.

9. Esta máquina solo se usa para hacer café, no la use para otros fines y colóquela en un ambiente seco.

10. Coloque la cafetera sobre una superficie plana o sobre una mesa. No cuelgue el cable de alimentación en el borde de la mesa o mostrador.

11. Asegúrese de que el cable de alimentación no toque los aparatos de superficie caliente.

12. Cuando utilice la máquina de café, no toque directamente la superficie de la partes calientes del producto.

13. Limpie y mantenga periódicamente las piezas de la máquina de café para garantizar la calidad del café y prolongar la vida útil del producto.

14. No mueva ni apague la alimentación mientras está en uso.

15. No opere sin agua.

16. No encienda el aparato sin agua.

17. Para garantizar la seguridad, lea atentamente las instrucciones y aprenda las método correcto de uso.

18. No sumerja la cafetera en agua ni en ningún otro líquido durante su limpieza.

19. Esta máquina es solo para uso en interiores.

20. Antes de usar este producto por primera vez, use la función de preparación para preparar agua al menos dos veces para eliminar el olor.

21. Solo para uso doméstico, no lo use para otros fines.

22. Guarde este folleto de instrucciones para referencia futura.

Modo de operación:

Preparación del estado de la máquina en frío/primer uso

1. Vierta el agua en el tanque y el nivel del agua no debe exceder la marca “Max” en el tanque.

Retire el embudo de la caja de embalaje, colóquelo en el filtro, coloque el filtro en el embudo y atorníllelo en la posición correspondiente de la máquina.

El asa del embudo está alineada con el candado.

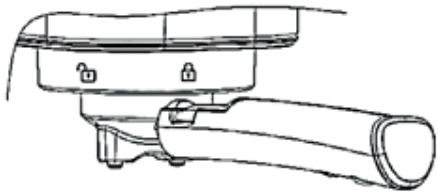

2. Conecte la alimentación, luego presione el botón de encendido, la máquina emite un pitido. La luz del botón "una taza" y "dos tazas" parpadean tres veces, la máquina comienza a calentarse. Asegúrese de que la perilla de vapor esté en la posición de O (Si está en la posición de las cuatro luces parpadearán juntas y no funcionará.)

3. Cuando la luz indicadora de "una taza" y "dos tazas" esté siempre encendida, presione el botón de "una taza" para lavar el filtro de café o la taza de café con agua caliente

Hacer café express:

1. Mientras la máquina se precalienta, el polvo de café molido (el polvo de café debe ser polvo n.° 1, ni demasiado espeso ni demasiado fino) se puede cargar en el "filtro de metal" y luego comprimirlo firmemente con el mango de la cuchara dosificadora; Mientras tanto, limpia el polvo de café en el borde del embudo con un cepillo o con la mano. (si se necesita 1 taza, use 1 taza de filtro; si se necesitan 2 tazas, use 2 tazas de filtro)



2. Inserte el embudo y asegúrelo firmemente como señal de indicación, luego coloque la taza de café debajo del embudo.

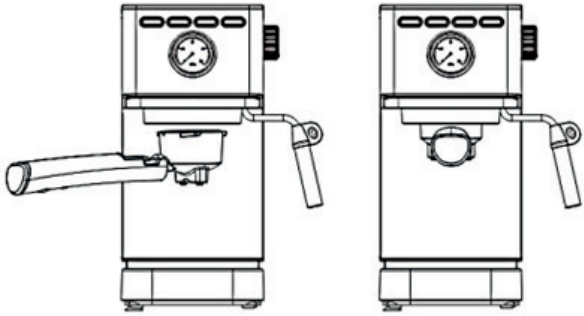

3.El botón " ",o " " siempre tendrá la luz encendida, presione el botón " " una vez y el café empieza a salir 1 taza de café. (o presione la tecla para sacar 2 tazas de café)

4. Al mismo tiempo, ajuste la posición de la taza de café para que fluya el líquido del café. en la taza a lo largo de la pared de la taza.

5. Espera a que termine de salir el café y estará listo

Función de espuma de leche al vapor

1.Presione " " y luego " ".

El indicador comienza a parpadear hasta que el indicador se enciende normalmente y se completa el precalentamiento.

2. Vierta la leche entera fría en una taza hasta llegar a 1/3 de su capacidad, inserte la boquilla de vapor 1 cm en la superficie de la leche, luego abra lentamente la "perilla de vapor" hasta que comience a salir vapor.



Nota: Suelte un poco de agua en la tubería de vapor antes de espumar.

3. Cuando la temperatura de la leche alcance unos 75 grados y comience la espuma de leche para inflar, puede girar la "perilla de vapor" mientras " O— " y presiona "" cerrar tanto.

Consejo cálido: después de usar la función de espuma de leche, limpie la tubería de vapor con la función de agua caliente para evitar que la leche se incruste en la tubería de vapor y provoque un bloqueo.

Función de agua caliente

Presione el interruptor " ⏻ ", gire la "perilla de vapor" a "", y la tubería de vapor comenzará a descargar agua caliente continuamente; Gire la "perilla de vapor" a "O—" para detener el agua caliente.

Funcion adicional

Función de preparación de café con memoria:

1. Después de que la máquina se haya calentado (cuando las luces indicadoras "" y "" permanezcan encendidas, mantenga presionado el botón "" y el embudo comenzará a verter café. Cuando alcance la cantidad deseada, suelte el botón "" , escuchará un sonido de la máquina. Eso significa que el tiempo ha sido memorizado. La próxima vez que presione el botón "", presione este tiempo para hacer café. (La configuración es inválida por más de 60 segundos, permaneciendo en el tiempo predeterminado.) (RE: si configura el tiempo demasiado corto, el tiempo de memoria no se guardará, el volumen de efluente de tiempo continuo debe ser más de 15 ml.)

2. Realice la misma operación para configurar la memoria de "" "

3. Restaurar la configuración de fábrica: mantenga presionado "" + "" durante 3 segundos al mismo tiempo. Cuando ambas teclas están encendidas y suenan 1 vez, lo que refleja que se han restaurado los ajustes de fábrica.

Función de refrigeración

Cuando la máquina haga café después del vapor, apague el "interruptor de vapor", porque la temperatura es demasiado alta, una taza y dos tazas de luz indica-

dora parpadearán rápidamente, la máquina necesita ser enfriada. En este momento, gire la "perilla de vapor" a "♨/🚿", la máquina comienza a bombear agua y la tubería de vapor comienza a descargar agua y enfriarse continuamente. Después de que las luces indicadoras no parpadeen rápidamente, gire la "perilla de vapor" a "O" y deje de enfriar. Puede hacer café cuando el indicador de encendido está siempre encendido.

Descalcificación

Cuando el número acumulativo de vaporización o preparación de café alcanza unas 500 veces, la máquina se puede descalcificar manualmente: primero coloque el agente descalcificador (unos 10 g) en el depósito de agua y luego agregue agua hasta "Max".

Después de completar la electrificación y el precalentamiento, gire la "perilla de vapor" a la posición "♨/🚿", la bomba de agua comenzará a bombear. Durante este período, cierre la perilla de vapor a "O" de vez en cuando para permitir que una pequeña cantidad de agente descalcificador salga por la salida del embudo y unos dos minutos más tarde, el aparato dejará de funcionar.

En este momento, gire la "perilla de vapor" a "O", y luego gírela a "♨/🚿", la bomba comienza a bombear agua nuevamente, y luego siga el último paso para operar la máquina, y haga un ciclo de aproximadamente 5 veces hasta que el el tanque de agua está drenado; En este momento, agregue agua limpia al tanque de agua a "Max" y gire la "perilla de vapor" a "♨/🚿". Durante este tiempo, cierre la "perilla de vapor" a " O " de vez en cuando hasta que se complete el trabajo de la bomba, luego se realiza la descalcificación.

Limpieza y mantenimiento:

1. Desconecte la alimentación y deje que la cafetera se limpie antes de que se enfríe por completo.

2. Limpie el exterior y las partes de la cafetera con un paño húmedo o una esponja limpia.

Nota: No use alcohol o limpiadores solventes, no sumerja la máquina en agua para limpiarla.

3. Desenrosque el embudo de café y limpie el café molido en el filtro.

Solución de problemas:

Problema	Razón	Posible solución
Sin agua/vapor	1. Si hay agua en el tanque de agua/si el tanque de agua está atascado en su lugar 2. No se agrega agua por adelantado en la máquina. 3. La máquina no está precalentada	1. Llene el tanque con agua y encienda el interruptor de encendido y el interruptor de café. 2. Cómo agregar agua a la máquina: presione el botón de agua caliente y la bomba comenzará a agregar agua a la máquina hasta que salga agua por la boquilla de vapor o el embudo. 3. La máquina debe precalentarse antes de poder producir el café. Es decir, el indicador cambiará de intermitente a siempre encendido.
Sin Grasa	Los pozos de café son demasiado espesos/los pozos no están prensados	Vuelva a colocar el café en polvo y aplánelo con una prensa.
Sin vapor	1. La salida de vapor está bloqueada 2. El interruptor de vapor no está encendido o el precalentamiento no se completó para encender el vapor	1. Use un cable pequeño a través del orificio de vapor. 2. Haga que el agua caliente funcione una vez para limpiar la tubería de vapor después de la formación de espuma. 3. Encienda el interruptor de vapor y espere a que se complete el precalentamiento antes de vaporizar.
Más o menos café	Demasiado o muy poco café en polvo	Llene el polvo de acuerdo con la cantidad estándar de polvo, 1 taza con 1 cuchara y aplánelo, el café en polvo no puede ser demasiado espeso o demasiado fino. El café demasiado espeso no se puede extraer por completo, demasiado fino afecta la cantidad de café.
La leche no hace espuma bien	1. si es leche entera 2. Antes de que la tecla de vapor se caliente, comienza a ordeñar	1. Utilice leche entera. 2. El vapor solo se puede iniciar después de que la luz indicadora de vapor pase de parpadear a luz constante.
Sin café, la luz de café y la luz de vapor parpadean rápidamente	La temperatura es demasiado alta después de cocinar al vapor.	Refrigeración por agua.
No hervir cafe	En el estado de vapor, el interruptor de vapor no está apagado.	Gire el interruptor de vapor a O

Garantía

Tu Cafetera Turboblender cuenta con 2 años de Garantía

Garantía válida solo con la factura de compra.
Devuelva el producto a su distribuidor local en caso de que requiera mantenimiento.

Se garantiza el producto por un período de 24 meses a partir de la fecha de compra, siempre y cuando se haya utilizado adecuadamente.

No se incluyen en la garantía las piezas que se desgasten por el uso regular del producto.

No se proveerá servicio técnico si se utiliza algún componente no autorizado expresamente por el fabricante.

Los cargos del servicio técnico durante el período de garantía estarán a cargo del cliente en las siguientes situaciones:

Problemas o daños causados por operaciones o usos inadecuados, distintos a los especificados en el manual de usuario.

Problemas o daños causados por el desarmado y la reparación efectuados por personal no autorizado.

Problemas o daños causados por desastres naturales.

Problemas o daños causados por líquidos en piezas internas.

Tarjeta de garantía

Le agradecemos que haya adquirido y utilice nuestra Cafetera tal y como se especifica en los términos de garantía. Si el producto presentara algún defecto de material o de mano de obra dentro del período de garantía, devuélvalo a su distribuidor local para su reparación. La garantía no incluye el transporte del producto (traslado y devolución).

REGISTRO DE MANTENIMIENTO / SERVICIO TÉCNICO

NOMBRE DEL PRODUCTO			
LUGAR DE COMPRA			
INFORMACIÓN DEL CLIENTE			
FECHA DE COMPRA			
FECHA DE REPARACIÓN	PROBLEMA O DAÑO	CENTRO DE MANTENIMIENTO O SERVICIO TÉCNICO	RESULTADO

Consulta nuestros servicios técnicos en www.turboblender.com

Extendé tu Garantía hasta por 5 años más!!
Más información en: www.turboblender.com

El poder de lo que querés.



info@turboblender.com | www.turboblender.com

0810-345-5502