Turboblender

El poder de lo que querés.

Manual de usuario



Cafetera Express

Modelo TB-Express Plus

0810-345-5502

www.turboblender.com

Manual de instrucciones

Muchas gracias por comprar un producto Turboblender.
Para asegurar un uso adecuado, le recomendamos que lea este manual de instrucciones.

Índice

Introducción 3
Características del producto 3
Consideraciones importantes 4
Modo de operación 5
Molienda de café 7
Hacer café express 8
Función de espuma de leche 8
Función de agua caliente 9
Función adicional 9
Función de refrigeración 10
Descalcificación 10
Limpieza y mantenimiento 10
Solución de problemas 11
Garantía 12

Lea este manual detenidamente antes de utilizar el producto para garantizar un uso correcto.

Introducción:

Este modelo es una de nuestras máquinas de café express, con un diseño clásico, de fácil uso, para preparar café con abundante espuma. También es fácil de limpiar.

Características del producto

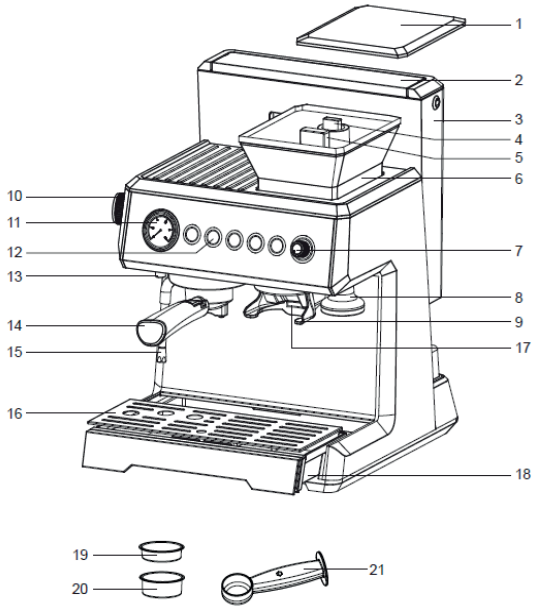

1. Tapa de la caja de frijoles | 2. Tapa del tanque de agua | 3. Tanque de agua | 4. Perilla de ajuste de molienda (ajusta la finura del café en polvo) | 5. Pomo elástico de la caja de granos | 6. Caja de granos | 7. Perilla de cantidad de molienda | 8. manipulación | 9. Soporte de embudo | 10. Perilla de vapor | 11. Medidor de presión | 12. Botón de función | 13. Tubo de agua caliente | 14. Montaje del embudo 15. Tubo de vapor | 16. Tapete para tazas | 17. Interruptor de moler granos | 18. Bandeja de goteo | 19. Filtro de una taza | 20. Filtro de dos tazas | 21. cuchara medidora

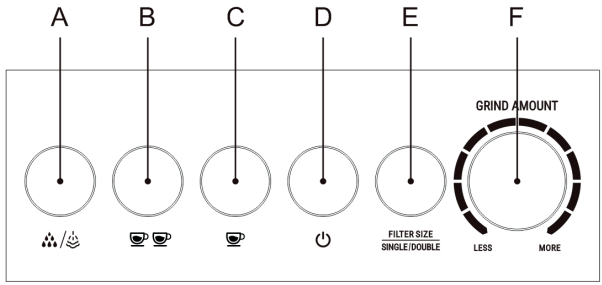

A. Botón de vapor/agua caliente | B. Botón de dos tazas de café | C. Botón de una taza de café | D. Encendido/Apagado | E. Botón de tamaño del filtro (filtro de una taza/filtro de dos tazas) | F. Perilla de cantidad de molienda (o tiempo de salida de polvo)

Consideraciones importantes

1. Verifique que el voltaje del tomacorriente corresponda con la etiqueta de características de la cafetera.

2. El aparato está equipado con protección de puesta a tierra. Asegúrese de que debe haber un enchufe con conexión a tierra.

3. Mantenga a los niños alejados cuando use la máquina.

4. Para evitar descargas eléctricas en caso de incendio, no coloque el cable de alimentación ni el enchufe en agua ni en ningún otro líquido; No dañe, doble demasiado ni estire el cable de alimentación; No coloque objetos pesados sobre el cable.

5. Retire el enchufe del tomacorriente antes de limpiarlo y cuando no esté en uso. Deje que el aparato se enfríe por completo antes de limpiarlo.

6. No utilice el equipo en ambientes húmedos, con campos magnéticos elevados y altas temperaturas. No coloque la máquina de café sobre superficies calientes, fuego u otros aparatos eléctricos, como el refrigerador.

7. No lo use cuando el cable o el enchufe estén rotos, la máquina de café esté rota o dañada de alguna manera, regrese al centro de servicio autorizado más cercano para su inspección y reparación, o comuníquese con el distribuidor.

8. Utilice los accesorios estándar del aparato.

9. Úselo solo para hacer café. Mantenga el aparato en un ambiente seco.

10. Coloque el aparato sobre una superficie plana o una mesa, no cuelgue el cable de alimentación sobre el borde de la mesa o el mostrador.

11. Asegúrese de que el cable de alimentación no toque la superficie caliente del aparato.

12. No toque las partes calientes en la superficie directamente cuando esté en funcionamiento.

13. Limpie y mantenga periódicamente las piezas de la máquina de café para garantizar la calidad del café y prolongar la vida útil del electrodoméstico.

14. No mueva ni desconecte la alimentación cuando la máquina de café esté funcionando.

15. No haga funcionar la cafetera sin agua.

16. Lea atentamente las instrucciones antes de utilizar el aparato.

17. No lave la cafetera ni el cable de alimentación con agua u otros líquidos.

18. No lo use al aire libre.

19. Antes de usarlo por primera vez, hiérvalo con agua dos veces para eliminar el olor.

20. Al ajustar el espesor del polvo, hágalo con la condición de que el motor esté funcionando.

21. Guarde esta instrucción para referencia futura.

22. Si el cable de alimentación está dañado, devuélvalo al centro de servicio autorizado más cercano para que lo inspeccionen y lo reparen, o comuníquese con el distribuidor.

Modo de operación:

Antes de usar

1. Vierta el agua en el tanque y el nivel del agua no debe exceder la marca "Max" en el tanque.

2. Retire el embudo de la caja de embalaje, colóquelo en el filtro, coloque el filtro en el embudo y atorníllelo en la posición correspondiente de la máquina.

El asa del embudo está alineada con el candado.

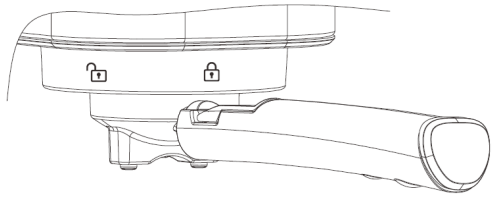

3. Instalación de la caja de granos: gire la "perilla de ajuste de molienda" en sentido contrario a las agujas del reloj hasta el final (como se muestra a continuación en la imagen 1).
A continuación, retire la cubierta de granos de café y asegúrese de que la "perilla elástica de la caja de granos" esté desbloqueada (como se muestra en la imagen 2 a continuación), luego coloque la caja de granos en su posición y gire la "perilla elástica de la caja de granos" en el sentido de las agujas del reloj para bloquear (como se muestra en la imagen a continuación). 3).

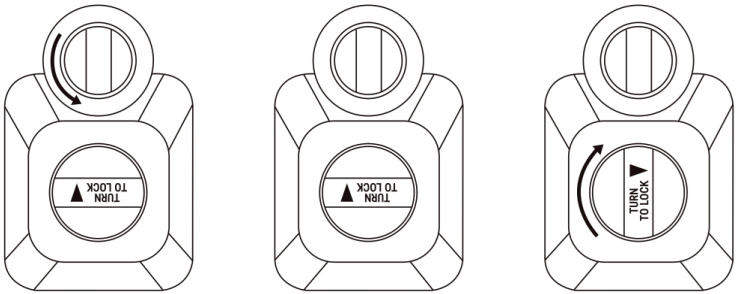

NOTA: Antes de ensamblar la caja de granos, verifique si el "anillo de sello de la caja de grano" está instalado correctamente, como se muestra en la figura a continuación.



4. Llene una cantidad adecuada de granos de café y cierre la tapa de la caja de granos.

5. Enchufe la alimentación, luego presione el botón "⏻", todas las luces indicadoras parpadean tres veces y emiten un pitido, la máquina comienza a precalentarse. Al mismo tiempo, "Botón de dos tazas de café", "Botón de una taza de café" y "Botón de vapor/agua caliente" parpadean lentamente.

(Asegúrese de que la perilla de vapor esté en la posición " O ". Si se coloca en "♨/🚿", entonces las cuatro luces parpadearán simultáneamente; si la caja de granos no está bien ensamblada o la perilla de la caja de granos no está en la posición correcta, entonces dos luces en la derecho no funciona.)

6. Cuando los indicadores del botón "Una taza" y "Dos tazas" se enciendan constantemente, presione el botón "Dos tazas de café" y haga que fluya agua caliente para limpiar el filtro o la taza de café.

Molienda de café en polvo

1. Si lo usa con un filtro de taza, presione el botón de "Tamaño de filtro" una vez mientras la luz indicadora esté apagada, luego la máquina distinguirá la cantidad de polvo de una taza.

Si usa un filtro de dos tazas, presione el botón "Tamaño del filtro" para que el indicador se ilumine (la configuración predeterminada es el tamaño del filtro de dos tazas). Luego, la máquina hará dos tazas de cantidad de polvo.

2. Ajuste la "perilla de cantidad de molido" a la posición adecuada.

NOTA: El tipo de granos de café y el grosor del polvo de café afectarán la cantidad de polvo.

3. Inserte el embudo en el soporte del embudo, empuje el embudo hasta el "Interruptor de moler granos", la máquina comienza a funcionar. Durante este tiempo, gire la "perilla de ajuste de molienda" para ajustar el espesor de polvo deseado.

Cuando la cantidad de polvo alcance la cantidad requerida, presione el "interruptor de moler granos" nuevamente para dejar de moler granos; O presione la cantidad establecida de polvo y trabaje hasta que deje de moler los granos automáticamente. (Al ajustar el espesor del polvo, asegúrese de que el motor esté en funcionamiento).

Hacer café express

1. Saque el embudo del "Soporte del embudo" y use la barra presionadora para presionar firmemente el café en polvo hasta que quede plano; Al mismo tiempo, limpie el café en polvo a lo largo del borde del embudo con un cepillo o con la mano.

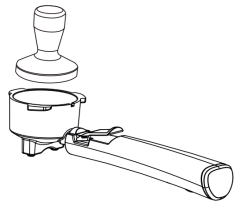

2. Inserte el embudo en la salida de café y asegúrelo firmemente como señal de indicación, luego coloque la taza de café debajo del embudo.

3. En este punto, presione rápidamente "/" dos veces y la bomba de agua comenzará a funcionar. Cuando salga agua del tubo de agua caliente, siga la operación del paso 4.

Nota: Sin este paso, no funcionará para preparar café.

4. Cuando la luz " ", "" esté siempre encendida, presione el botón "" una vez y el café comenzará a salir 1 taza de café. (o presione el botón "" para liberar 2 tazas de café)

5. Al mismo tiempo, ajuste la posición de la taza de café para permitir que el líquido del café fluya hacia la taza a lo largo de la pared de la taza.

6. Cuando termine de hacer café, la máquina se detendrá automáticamente. Espera a que gotee el café, ¡ya está!

Función espuma de leche vapor

1. Presione " " primero y luego presione "/". En este momento, el indicador rojo de "/" comienza a parpadear y la máquina comienza a precalentarse hasta que la luz indicadora deja de parpadear, luego se completa el precalentamiento.

2. Vierta la leche entera fría (4~8°C) en 1/3 de la taza de café con leche, sumerja la boquilla de vapor en 1 cm de la leche, luego encienda la "perilla de vapor" lentamente hasta que comience a salir vapor.

Nota: No exceda los 2 minutos para hacer espuma. Antes de hacer espuma, encienda la perilla de vapor para liberar un poco de agua del tubo de vapor.

3. Cuando la temperatura de la leche alcance los 75 grados y la espuma de leche comience a inflarse, puede girar la "perilla de vapor" a " O " y presionar " ⁂/♨ " para detener.

4. Si se terminó la espuma de leche, encienda la "perilla de vapor" para bombear agua y limpie el interior del tubo de vapor para evitar que la boquilla de vapor se obstruya. Detalles de los pasos en el siguiente método de función de refrigeración.

Nota: Si desea continuar haciendo espuma de leche, simplemente encienda la "perilla de vapor" directamente. No presione el botón " ⁂/♨ ".

Función agua caliente

1. Método 1: presione el interruptor " ⏻ " y espere hasta que termine el precalentamiento, luego todas las luces indicadoras están normalmente encendidas, luego presione " ⁂/♨ " dos veces rápidamente y la bomba comenzará a funcionar, el agua caliente fluirá a través de la salida y se detendrá automáticamente después unos 8 segundos.

2. Método 2: presione el interruptor " ⏻ ", gire la "perilla de vapor" a " ⁂/♨ " y el tubo de vapor comenzará a fluir agua caliente continuamente; Gire la "perilla de vapor" para " O " detener el agua caliente.

Función adicional - Función de preparación de café con memoria

1. Después del precalentamiento (cuando las luces indicadoras " ☕ " y " ☕☕ " se encienden constantemente), mantenga presionado el botón " ☕ " y el café comenzará a salir.
Cuando alcance la cantidad deseada, suelte el botón " ☕ " y la máquina emitirá un pitido. Eso significa que el tiempo ha sido memorizada. La próxima vez simplemente presione el botón " ☕ ", haga café según el tiempo establecido (no puede exceder los 60 segundos, de lo contrario, la función de memoria no será válida).

Nota: La función de memoria solo puede funcionar cuando mantiene presionado el botón durante 10 segundos pero sin exceder los 60 segundos.

2. La configuración de preparación de café con memoria " ☕ " es la misma que la operación anterior.

3. Configuración de la cantidad de agua caliente: después del precalentamiento, mantenga presionado " / ", la bomba comienza a funcionar y la salida de agua caliente fluye agua caliente.
Cuando alcance la cantidad deseada, suelte el botón " / ". Eso significa que la hora ha sido memorizada. La próxima vez que presione el botón " / " dos veces, fluirá agua caliente como lo configuró.
(El tiempo debe ser de 5 a 30 segundos; de lo contrario, la función no es válida)

4. Restaure la configuración de fábrica: enchufe la alimentación, mantenga presionado " / " + " " durante 3 segundos al mismo tiempo antes de encender la máquina (no presione el interruptor " "). Cuando tres luces a la izquierda parpadean y emiten un pitido 3 veces, luego las luces se apagan, restaure la configuración de fábrica.

Función de refrigeración

Cuando apaga la perilla de vapor, los indicadores de "Una taza de café" y "Dos tazas de café" parpadean rápidamente, eso significa que la temperatura es demasiado alta dentro de la máquina después de usar la función de vapor. Luego, siga el método para que se enfríe:
Método: Presione dos veces " / " y la bomba comenzará a bombear agua para enfriar la máquina.

Advertencia de escasez de agua

Cuando no haya agua en el tanque de agua, las tres luces de la izquierda parpadearán rápidamente al mismo tiempo. Y la máquina emitirá tres pitidos. También la bomba de agua dejará de funcionar. En este momento, primero debe agregar agua al tanque y hacer agua caliente y luego la máquina puede funcionar normalmente.

Limpieza y mantenimiento

1. Desconecte la alimentación y deje que la máquina de café se limpie antes de que se enfríe por completo.

2. Limpiar con un paño húmedo o una esponja el exterior de la cafetera y parte de los accesorios.

Nota: No limpie con alcohol o limpiador solvente, y no sumerja la máquina en agua para limpiarla.

3. Desenrosque el embudo de café y limpie el café molido dentro del filtro.

Solución de problemas

Problema	Causa	Posible solución
Sin agua/vapor	1. Si hay agua en el tanque de agua/si el tanque de agua está atascado en su lugar 2. No se agrega agua por adelantado en la máquina. 3. La máquina no está precalentada	1. Llene el tanque con agua y encienda el interruptor de encendido y el interruptor de café. 2. Cómo agregar agua a la máquina: presione el botón de agua caliente y la bomba comenzará a agregar agua a la máquina hasta que salga agua por la boquilla de vapor o el embudo. 3. La máquina debe precalentarse antes de poder producir el café. Es decir, el indicador cambiará de intermitente a siempre encendido.
Sin Grasa	Los pozos de café son demasiado espesos/los pozos no están prensados	Vuelva a colocar el café en polvo y aplánelo con una prensa.
Sin vapor	1. La salida de vapor está bloqueada 2. El interruptor de vapor no está encendido o el precalentamiento no se completó para encender el vapor	1. Use un cable pequeño a través del orificio de vapor. 2. Haga que el agua caliente funcione una vez para limpiar la tubería de vapor después de la formación de espuma. 3. Encienda el interruptor de vapor y espere a que se complete el precalentamiento antes de vaporizar.
Más o menos café	Demasiado o muy poco café en polvo	Llene el polvo de acuerdo con la cantidad estándar de polvo, 1 taza con 1 cuchara y aplánelo, el café en polvo no puede ser demasiado espeso o demasiado fino. El café demasiado espeso no se puede extraer por completo, demasiado fino afecta la cantidad de café.
La leche no hace espuma bien	1. Si es leche entera 2. Antes de que la tecla de vapor se caliente, comienza a ordeñar	1. Utilice leche entera. 2. El vapor solo se puede iniciar después de que la luz indicadora de vapor pase de parpadear a luz constante.
Sin café, la luz de café y la luz de vapor parpadean rápidamente	La temperatura es demasiado alta después de cocinar al vapor.	Refrigeración por agua.
No Calienta café	En el estado de vapor, el interruptor de vapor no está apagado.	Gire el interruptor de vapor a O

Tarjeta de garantía

Le agradecemos que haya adquirido y utilice nuestra Cafetera tal y como se especifica en los términos de garantía. Si el producto presentara algún defecto de material o de mano de obra dentro del período de garantía, devuélvalo a su distribuidor local para su reparación. La garantía no incluye el transporte del producto (traslado y devolución).

REGISTRO DE MANTENIMIENTO / SERVICIO TÉCNICO

NOMBRE DEL PRODUCTO			
LUGAR DE COMPRA			
INFORMACIÓN DEL CLIENTE			
FECHA DE COMPRA			
FECHA DE REPARACIÓN	PROBLEMA O DAÑO	CENTRO DE MANTENIMIENTO O SERVICIO TÉCNICO	RESULTADO

Consulta nuestros servicios técnicos en www.turboblender.com

Extendé tu Garantía hasta por 5 años más!!
Más información en: www.turboblender.com

El poder de lo que querés.



info@turboblender.com | www.turboblender.com

0810-345-5502