Turboblender

El poder de lo que querés.

Manual de Usuario



Cafetera Express Touch Pro Automática

TB-EXPRESS PRO

De suave a intenso en un solo toque

www.turboblender.com

Manual de instrucciones

Muchas gracias por comprar un producto Turboblender.
Para asegurar un uso adecuado, le recomendamos que lea este manual de instrucciones.

Índice

1. Introducción 03
2. Medidas de Seguridad Importantes 03
3. Especificaciones Técnicas 05
4. Conozca su cafetera 06
5. Descripción del Panel de Control 07
6. Descripción de los botones de función 08
7. Descripción de la función del Indicador 09
8. Descripción de las funciones auxiliares 11
9. Modo de Descacilficación 11
10. Instrucciones de Funcionamiento 12
11. Descripción de las partes del Depósito de Leche 14
12. Instrucciones para usar la perilla de vapor 14
13. Instrucciones para desmontar y limpiar componentes 15
14. Retire y limpie el conjunto del núcleo de la válvula de vapor 16
15. Precauciones para enjuagar el tubo de la succión de leche 16
16. Instalación de la Tapa de Vapor 17
17. Instalación del tubo de salida de leche 17
18. Limpieza y mantenimiento diarios 18
19. Solución de problemas 19
20. Garantía 21
21. Tarjeta de garantía 22
22. Atención al cliente 23

Introducción

Gracias por comprar nuestro electrodoméstico. Antes del uso y la operación, lea y familiarícese con las siguientes instrucciones de operación y seguridad. GUARDE ESTAS INSTRUCCIONES PARA FUTURAS CONSULTAS. Guarde la caja y el embalaje originales. Utilice este embalaje para enviar el equipo si se necesitan reparaciones.

Este manual contiene información importante, lea el manual detenidamente antes de la instalación, operación y mantenimiento del equipo. El incumplimiento de las pautas de mantenimiento regular puede anular la garantía.

LEA Y GUARDE ESTAS INSTRUCCIONES

Utilice la unidad de acuerdo con las instrucciones proporcionadas en el manual. Guarde el manual para futuras consultas.

Este aparato puede ser utilizado por niños de 8 años o más y personas con capacidades físicas, sensoriales, mentales reducidas o con falta de experiencia y conocimiento, siempre que hayan recibido supervisión o instrucciones sobre el uso seguro del aparato y comprenden los peligros que conlleva. Los niños no deben jugar con el aparato. La limpieza y el mantenimiento por parte del usuario no deben ser realizados por niños sin supervisión.

Medidas de Seguridad Importantes

1. Antes de usar, verifique si el voltaje de la toma de corriente se corresponde con la placa de identificación de la cafetera.
2. El aparato está equipado con protección de puesta a tierra. Por favor, asegúrese de que la toma de corriente esté conectada a tierra.
3. Mantenga a los niños alejados cuando utilice la máquina.
4. Para evitar descargas eléctricas en caso de incendio, no sumerja el cable de alimentación ni el enchufe en agua o cualquier otro líquido; No dañe, doble en exceso ni estire el cable de alimentación. No coloque objetos pesados sobre el cable.
5. Retire el enchufe de la toma de corriente antes de limpiar y cuando no esté en uso. Permita que el aparato se enfríe completamente antes de limpiarlo.
6. No utilice el equipo en ambientes de alta temperatura, alto campo

magnético o húmedos. No coloque la cafetera sobre superficies calientes, fuego u otros aparatos eléctricos, como un refrigerador.

7. No utilice el aparato si el cable o el enchufe están rotos, la cafetera está averiada o dañada de alguna manera. Por favor, devuélvalo al centro de servicio autorizado más cercano para su inspección y reparación, o contacte al distribuidor.
8. Utilice únicamente los accesorios estándar del aparato.
9. Úselo solo para preparar café, no para otros fines. Mantenga el aparato en un ambiente seco.
10. Coloque el aparato sobre una superficie plana o mesa , no cuelgue el cable de alimentación sobre el borde de la mesa o el mostrador.
11. Asegúrese de que el cable de alimentación no toque la superficie caliente del aparato.
12. No toque directamente las partes calientes de la superficie durante el funcionamiento.
13. Limpie y mantenga regularmente la cafetera y sus accesorios para garantizar la calidad del café y prolongar su vida útil.
14. No mueva ni apague la máquina mientras esté en funcionamiento.
15. No utilice la cafetera sin agua en el depósito.
16. Lea atentamente las instrucciones antes de usar el aparato.
17. No sumerja la cafetera o el cable de alimentación en agua u otros líquidos.
18. No lo use al aire libre.
19. Antes de usarlo por primera vez, es recomendable probarlo solo con agua dos veces para eliminar el olor.
20. Solo para uso doméstico, no lo use para otros fines.s lesiones que pueden ser causadas por un uso incorrecto.
21. Guarde esta instrucción para referencia futura.
22. No sumerja la cafetera en agua.
23. Se debe prestar atención a las posibles lesiones que puede causar el uso inadecuado. La superficie del elemento calefactor genera calor residual después de su uso.
24. La cafetera no debe colocarse en un armario durante su uso.
25. Este aparato puede ser utilizado por niños de 8 años o más si se les ha dado supervisión o instrucción sobre el uso del aparato de forma segura y si comprenden los peligros que conlleva.
26. La limpieza y el mantenimiento por parte del usuario no deben ser realizados por niños a menos que tengan 8 años o más y estén bajo supervisión. Mantenga el aparato y su cable fuera del alcance de los niños menores de 8 años.
27. Los aparatos pueden ser utilizados por personas con capacidades

físicas, sensoriales o mentales reducidas, o con falta de experiencia y conocimiento, si se les ha dado supervisión o instrucción sobre el uso del aparato de forma segura y si comprenden los peligros que conlleva.

28. Los niños no pueden utilizar este aparato.
29. Si el cable de alimentación está dañado, devuélvalo al centro de servicio autorizado más cercano para su inspección y reparación, o contacte al distribuidor.

SOLO PARA USO DOMÉSTICO

Especificaciones Técnicas

Modelo	TB-EXPRESS PRO
Fuente de Alimentación	220 - 240 V/ 50/60 Hz
Potencia (Calentamiento)	1350W
Potencia (Molienda)	150W
Presión	15 Bar
Capacidad del depósito de agua	1.5L
Capacidad del depósito de leche	300ml

Conozca su cafetera

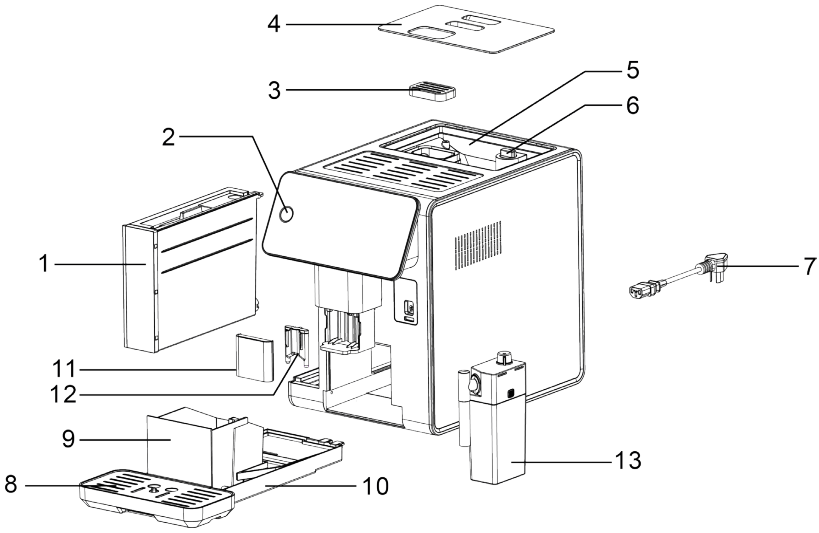

1. Conjunto del depósito de agua	8. Bandeja de goteo
2. Panel de control	9. Caja de residuos
3. Tapa de salida de aire	10. Bandeja para los posos de café
4. Tapa del contenedor de granos de café	11. Tapa de la salida de café
5. Contenedor de granos de café	12. Salida de café desmontable
6. Perilla de ajuste de molienda (gruesa o fina)	13. Conjunto del depósito de leche desmontable
7. Cable de alimentación desmontable	

Descripción del Panel de Control



1. Botón de encendido	10. Dos lattes
2. Un café expreso	11. Dos espumas de leche
3. Un capuchino	12. Limpieza y descalcificación
4. Un latte	13. Botón de ajuste de cantidad de café
5. Una espuma de leche	14. Botón de ajuste de cantidad de leche
6. Americano	15. Indicador de falta de agua
7. Indicadores de progreso de preparación del Americano	16. Indicador de falta de granos de café
8. Dos cafés expresos	17. Indicador de instalación del depósito de leche
9. Dos capuchinos	18. Indicador de caja de residuos llena

Descripción de los botones de función

1. Botón del interruptor de encendido: Para acceder al voltaje nominal, presione el botón de encendido. El núcleo de preparación comenzará a autocomprobarse y precalentarse.
Durante el precalentamiento, los usuarios pueden presionar el botón de ajuste de cantidad de café y el botón de ajuste de cantidad de leche según sus necesidades personales.

2. Después del precalentamiento, la máquina entrará en modo de espera. Presione el botón de café correspondiente para entrar en el modo de preparación, el indicador del botón de función correspondiente se encenderá de forma fija.
Una vez finalizada la preparación, todos los indicadores se encenderán de forma fija y la máquina volverá al modo de espera.

 Una taza de café espresso

 Dos tazas de café espresso

 Una taza de capuchino

 Dos tazas de capuchino

 Una taza de café con leche

 Dos tazas de café con leche

 Una taza de espuma de leche

 Dos tazas de espuma de leche

 Americano



Limpieza

3. Botón de limpieza manual: Antes de ejecutar la función de limpieza, asegúrese de que haya agua en el depósito de agua y en el depósito de leche. Presione el botón una vez, la máquina pasará automáticamente al modo de preparación y la bomba de agua comenzará a funcionar. Primero saldrá agua por la salida de café para limpiar el conducto del café. Luego saldrá agua por el tubo de salida de leche para limpiar las partes. Después de la limpieza, la máquina volverá al modo de espera.

Descripción de la función del Indicador

Nro.	Función	Icono	Descripción de la función
15	Indicador de falta de agua o de instalación del depósito de agua		Cuando el sensor de nivel de líquido detecta que no hay agua en el depósito o que el volumen de agua es inferior al nivel "Min", el indicador parpadea. Después de llenar el agua en el depósito hasta al menos la marca "Min", el indicador se encenderá de forma fija. Durante las operaciones de función, cuando el volumen de agua real se acerque al nivel "Min", el indicador solo parpadeará después de que la función actual se haya completado. Cuando el depósito de agua está instalado en su lugar, el indicador permanece encendido. Cuando el depósito de agua no está instalado o no está instalado correctamente, el microinterruptor detecta una anomalía y el indicador se pondrá en rojo fijo.
16	Indicador de falta de granos de café		Detección de falta de granos: Cuando la unidad de preparación compacta el polvo pero no se genera resistencia, el indicador parpadeará.

Nro.	Función	Icono	Descripción de la función
17	Indicador de instalación del depósito de leche		Cuando el depósito de leche está instalado en su lugar, el indicador se encenderá de forma fija. Cuando el depósito de leche no está instalado o no está instalado correctamente, el microinterruptor detecta una anomalía y todos los botones de función relacionados con la leche (capuchino, latte, espuma de leche) no se activan. Estos indicadores estarán apagados y el indicador de recordatorio del depósito de leche se pondrá en rojo fijo.
18	Indicador de instalación o de caja de residuos llena	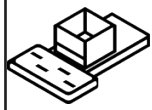	Cuando la caja de residuos está instalada en su lugar, el indicador se encenderá de forma fija en blanco. Cuando la caja de residuos no está instalada o no está instalada correctamente, el microinterruptor detecta una anomalía y el indicador se pondrá en rojo fijo. Conteo automático: si la máquina acumula 8 preparaciones de café, el indicador del contenedor de posos de café parpadeará. El usuario puede sacar la caja de residuos y la bandeja de goteo para vaciar los posos de café y los residuos. Luego, vuelva a instalar las piezas en su lugar, el indicador se encenderá de forma fija en blanco.

Descripción de las funciones auxiliares

Función de autocomprobación del núcleo de preparación:
Se autocomprobará automáticamente y entrará en modo de espera.

Ajuste de molienda:
Hay una perilla de ajuste de molienda en el contenedor de granos que es conveniente para que los usuarios ajusten el grosor del café molido.
Gire en el sentido de las agujas del reloj para una molienda gruesa y en sentido contrario para una molienda fina.



Función de apagado:
- **Apagado manual:** En el modo de encendido, el usuario puede presionar manualmente el botón de encendido para apagar la máquina.

- **Apagado automático:** Después de 25 minutos en modo de espera, la máquina se apagará automáticamente.

Presione el botón de encendido para reiniciar la máquina.

Modo de Descalcificación

El modo de descalcificación se puede iniciar en el siguiente estado:

1. El sistema inicia la descalcificación después de que la preparación de café acumule 150 veces.
2. El indicador del botón de encendido y el indicador del botón de limpieza parpadearán alternativamente.
3. Después de que se inicie el modo de descalcificación, presione direc-

tamente el botón de limpieza para entrar en el modo de descalcificación.

4. En el modo de descalcificación, el indicador del botón de limpieza parpadea intermitentemente. Una vez que el precalentamiento de la caldera ha terminado, la máquina funciona automáticamente y la bomba de agua comienza a trabajar. La máquina vuelve al modo de espera una vez que se completa la descalcificación. El conteo acumulado de preparaciones se borrará y se volverá a calcular automáticamente, y la máquina volverá al modo de espera.

Aviso: Si la máquina muestra el aviso de descalcificación (el indicador del botón de encendido y el indicador del botón de limpieza parpadean alternativamente), los usuarios aún pueden ejecutar la función de preparación 5 veces. Después de las últimas 5 preparaciones, los usuarios deben ejecutar la función de limpieza para que la máquina pueda volver al modo de funcionamiento normal.

Instrucciones de Funcionamiento

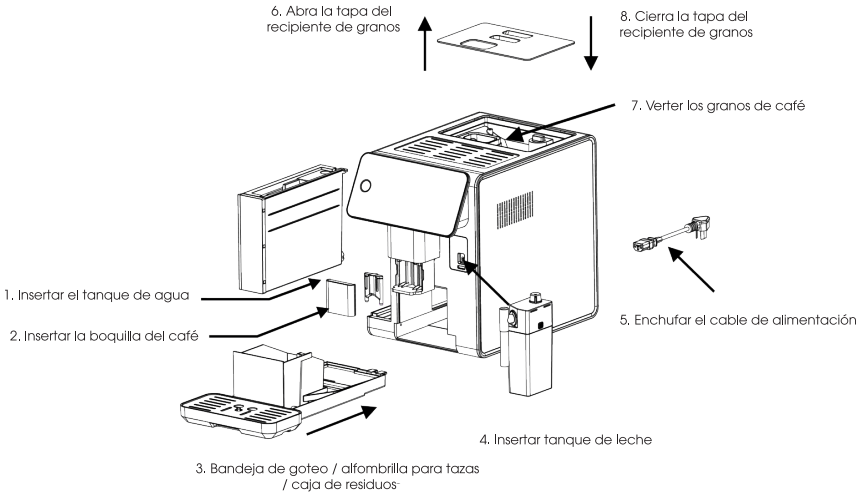

1. Coloque la máquina sobre una superficie horizontal y resistente al calor. Saque el depósito de agua y llénelo con la cantidad adecuada de agua potable a temperatura normal (agua pura) hasta el nivel de capacidad máxima.
Luego inserte el depósito de agua en la máquina.

Aviso: Cuando retire e inserte el depósito de agua, mantenga la dirección horizontal de adelante hacia atrás. Presione suavemente el depósito hacia abajo al insertarlo para asegurarse de que la válvula en la base del depósito esté en su lugar con el asiento de la válvula de agua de la máquina.

2. Instale la salida de café en la máquina.

3. Inserte la bandeja de goteo, la alfombrilla para tazas y la caja de residuos en la máquina horizontalmente.

4. Instale el conjunto del depósito de leche en la máquina.

5. Conecte la fuente de alimentación.

6. Abra la tapa del contenedor de granos.

7. Llene la cantidad adecuada de granos de café en el contenedor de granos.

8. Cierre la tapa del contenedor de granos.

9. Presione el botón de encendido para encender la máquina, el núcleo de preparación comenzará a autocomprobarse y entrará en modo de precalentamiento. Una vez que el precalentamiento se haya completado, todos los indicadores permanecerán encendidos y la máquina entrará en modo de espera.

10. En el modo de espera, presione el botón para el tipo de café que necesita. El molinillo comenzará a moler los granos automáticamente, el sistema de preparación funcionará automáticamente, la bomba de agua comenzará a trabajar y el café se preparará automáticamente.

11. Una vez finalizada la preparación, el sistema de preparación se restablecerá automáticamente y todos los indicadores permanecerán encendidos para prepararse para la próxima preparación.

12. Puede presionar el botón de limpieza para comenzar a limpiar la máquina según sus necesidades personales.

Descripción de las partes del depósito de leche e instrucciones de limpieza

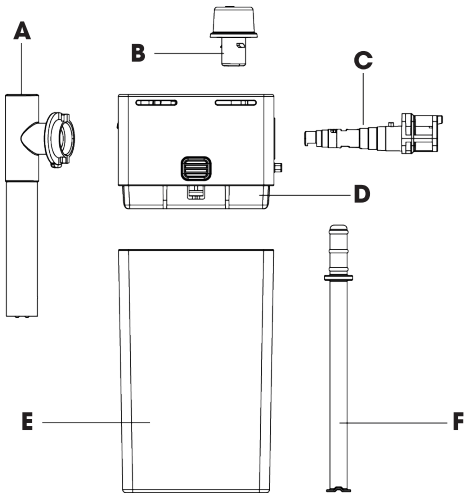

A - Tubo de salida de leche

B - Perilla del depósito de leche

C - Conjunto del núcleo de la válvula de vapor

D - Conjunto de la tapa del depósito de leche

E - Depósito de leche

F - Tubo de succión de leche

Instrucciones para usar la perilla de vapor

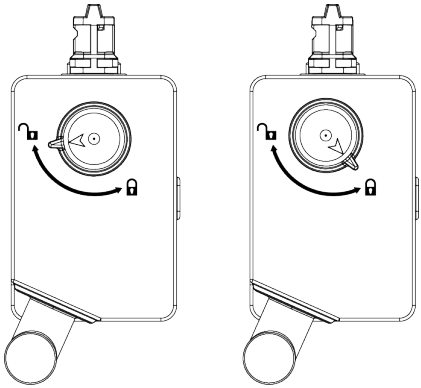

Alinee la perilla del depósito de leche con la posición de desbloqueo de la tapa del depósito de leche, luego presione para instalarla.

Después de la instalación, gire la perilla del depósito de leche a la posición de bloqueo

Instrucciones para desmontar y limpiar componentes

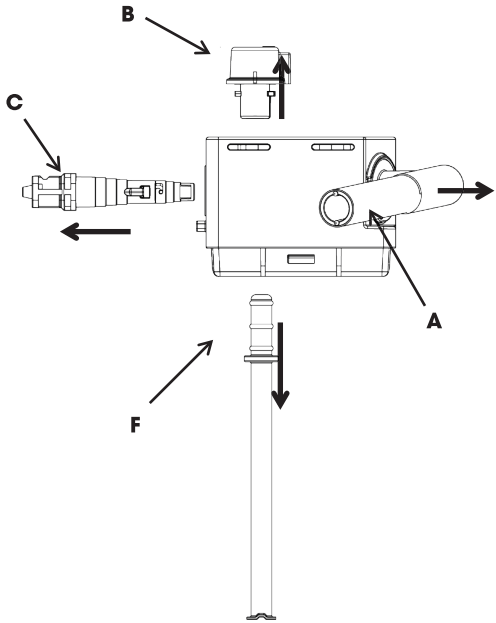

Figura 1

1. Gire el tubo de salida de leche (A) a la posición que se muestra en el diagrama (Figura 1) y sáquelo horizontalmente.

2. Gire la perilla del depósito de leche (B) horizontalmente a la posición de desbloqueo sobre la tapa de la caja de leche, luego tire de la perilla hacia afuera verticalmente.

3. Gire el conjunto del núcleo de la válvula de vapor (C) a la posición de desbloqueo en la cola de la caja de leche, y saque el conjunto del núcleo de la válvula de vapor horizontalmente.

4. Saque el tubo de succión de leche (F) verticalmente del conjunto de la tapa del tanque de leche.

Retire y limpie el conjunto del núcleo de la válvula de vapor

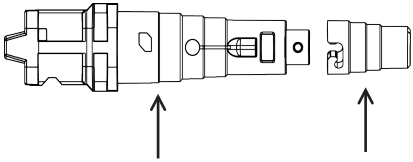

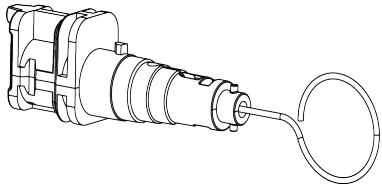

1. Gire la tapa de vapor a la posición desbloqueada y luego saque la tapa de vapor horizontalmente del conjunto del núcleo de la válvula de vapor (Figura 1).

2. Enjuague el núcleo de la válvula de vapor con agua limpia y use un objeto delgado con forma de aguja para limpiar los orificios del núcleo de la válvula de vapor (Figura 2).

Precauciones para enjuagar el tubo de succión de leche

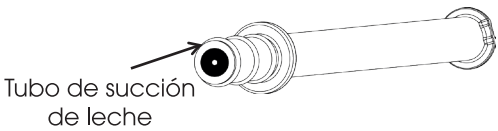

La cabeza del tubo de succión de leche está equipada con un tubo interior.
Al limpiar, no enjuague con un chorro de agua fuerte y tenga cuidado de evitar que el tubo interior se caiga.

Instalación de la tapa de vapor

Figura 1 Junta rápida

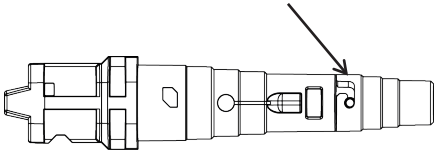

Figura 2

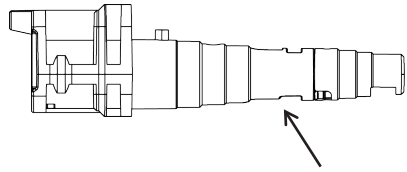

Muesca de la tapa de vapor

1. Instale horizontalmente la tapa de vapor en el núcleo de la válvula de vapor y gire la tapa de vapor para abrocharla en el núcleo de la válvula de vapor (Figura 1).

2. Al instalar la tapa de vapor en el núcleo de la válvula de vapor, es necesario instalarla con la muesca de vapor hacia abajo (Figura 2).

Instalación del tubo de salida de leche

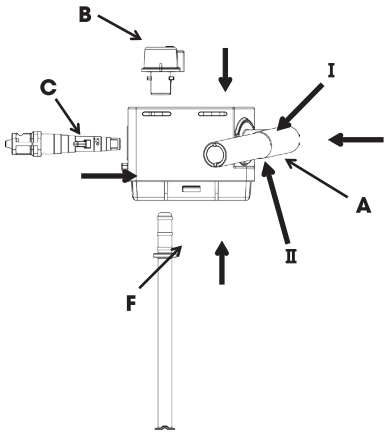

1. Alinee el tubo de salida de leche (A) en la posición correcta , primero insértelo en la dirección I, luego presiónelo en la dirección II y luego gire el tubo de salida de leche a la dirección vertical.

2. Alinee verticalmente la perilla del tanque de leche (B) con la posición de desbloqueo y, a continuación, presiónelo y gire la perilla del tanque de leche (B) a la posición de bloqueo.

3. Alinee el conjunto del núcleo de la válvula de vapor (C) con la posición de desbloqueo, luego presiónelo y gire el conjunto del núcleo de la válvula de vapor (C) a la posición de bloqueo.

4. Inserte verticalmente el tubo de succión de leche (F) en el conjunto de la tapa del depósito de leche.

Limpieza y mantenimiento diarios

1. Limpie el tanque de agua.
A - Saque el tanque de agua horizontalmente.

B - El tanque de agua debe limpiarse una vez a la semana, limpiar el tanque de agua con un líquido de lavado suave, enjuagar bien y secar, el tanque de agua no se puede poner en el lavavajillas.

2. Limpie la bandeja de agua, la caja de residuos y la salida de café.
A - Después de que la máquina haya acumulado 8 preparaciones, la caja de residuos se llena y parpadeará, indica que los usuarios deben verter los posos de café usados.

B - Saque la bandeja de agua y la caja de residuos, vierta el agua en la bandeja de goteo (una pequeña cantidad de agua es normal), vierta los posos de café, limpie la bandeja de agua y la caja de residuos simultáneamente, y después de que la instalación esté en su lugar, el indicador estará fijo.

C - Antes del uso de la máquina de café al día siguiente, se debe sacar la salida de café para limpiarla.

3. Limpieza y descalcificación de toda la máquina
A - Agregue el agente descalcificador (aproximadamente 10 g) en el tanque y luego agua potable hastaa la posición "MAX".

B - Presione el botón de limpieza, coloque una taza de gran capacidad debajo de la salida de agua, la máquina ejecutará la función de limpieza automáticamente después del precalentamiento.

C - De acuerdo con las necesidades personales, ejecute manualmente la función de limpieza para limpiar la máquina varias veces hasta que salga agua fresca.

4. Apariencia limpia de la máquina
A - Corte la fuente de alimentación y deje que la máquina se enfríe por completo antes de limpiar las partes exteriores.

B - Limpie el exterior y las partes de la cafetera con un paño húmedo o una

esponja de limpieza.
Aviso: No limpie con alcohol o limpiador solvente, no sumerja la máquina en agua para limpiarla.

Solución de problemas

Nro.	Punto de falla	Revisión y sugerencia de mantenimiento
1	No sale café molido	Después de que la máquina se usa durante un largo período de tiempo, el café en polvo residual se acumula en la ruta del polvo. En el modo de espera, seleccione cualquier botón de función de café, ajuste la perilla de ajuste de molienda a la escala máxima, hasta que el café en polvo no se obstruya, luego ajústelo a la posición de espesor adecuada.
2	Bloqueo de tubos de plomo en polvo	Como la máquina se usa durante mucho tiempo, el camino del polvo está en un estado húmedo , el polvo se acumula después de mucho tiempo, lo que eventualmente conduce al bloqueo del conducto de polvo. Se recomienda abrir la tapa de la salida de aire y limpiar el conducto de polvo con un cepillo de limpieza.
3	El núcleo de preparación se movió de su posición.	Cuando la máquina está funcionando, se escucha un ruido obvio de "tic-tac", lo que indica que los componentes internos son anormales. Debe enviarse de vuelta al centro de mantenimiento para un mantenimiento profesional.
4	La bandeja de goteo no se puede sacar	Abra la tapa de la salida de aire y mire hacia abajo desde la posición de la trayectoria del polvo para ver si puede ver la malla de acero inoxidable. Si no puede verlo, demuestra que el núcleo de preparación no está completamente restablecido a la posición correcta. En este momento, la bandeja de goteo no se puede sacar. Luego, debe apagar la máquina y presionar el botón de encendido nuevamente. Espere a que el núcleo de preparación complete una autoprueba automáticamente. Después de eso, se puede sacar la bandeja de goteo.

Nro.	Punto de falla	Revisión y sugerencia de mantenimiento
5	Tiene granos de café dentro del contenedor de granos, pero faltan indicadores de granos de café hasta parpadear.	Los granos de café pueden estar húmedos, es necesario ajustar la perilla de configuración de molienda a la escala máxima y luego ejecutar la función de preparación al menos 5 veces para moler el resto del grano de café. Luego ajuste la perilla de ajuste de molienda a la escala de espesor de café en polvo deseada (debe ajustarse durante el proceso de molienda).



Garantía

• Tu producto Turboblender cuenta con 2 años de Garantía

• Garantía válida solo con la factura de compra.

• Devuelva el producto a su distribuidor local en caso de que requiera mantenimiento.

• Se garantiza el producto por un período de 24 meses a partir de la fecha de compra, siempre y cuando se haya utilizado adecuadamente.

• No se incluyen en la garantía las piezas que se desgasten por el uso regular del producto tales como tanque de agua o bandejas del producto. De igual manera tener presente que la garantía cubre desperfectos de fábrica, no en piezas que se vean afectadas por su uso intensivo o que con el tiempo junten sarro.

• No se proveerá servicio técnico si se utiliza algún componente no autorizado expresamente por el fabricante.

• Los cargos del servicio técnico durante el período de garantía estarán a cargo del cliente en las siguientes situaciones:

1. Problemas o daños causados por operaciones o usos inadecuados, distintos a los especificados en el manual de usuario.

2. Problemas o daños causados por el desarmado y la reparación efectuados por personal no autorizado.

3. Problemas o daños causados por desastres naturales.

4. Problemas o daños causados por líquidos en piezas internas.

Tarjeta de garantía

Le agradecemos que haya adquirido y utilice nuestro producto tal y como se especifica en los términos de garantía. Si el producto presentara algún defecto de material o de mano de obra dentro del período de garantía, devuélvalo a su distribuidor local para su reparación. La garantía no incluye el transporte del producto (traslado y devolución).

REGISTRO DE MANTENIMIENTO / SERVICIO TÉCNICO

NOMBRE DEL PRODUCTO			
LUGAR DE COMPRA			
INFORMACIÓN DEL CLIENTE			
FECHA DE COMPRA			
FECHA DE REPARACIÓN	PROBLEMA O DAÑO	CENTRO DE MANTENIMIENTO O SERVICIO TÉCNICO	RESULTADO

Consulta nuestros servicios técnicos en www.turboblender.com

Extendé tu Garantía hasta por 5 años más!!
Más información en: www.turboblender.com

Atención al cliente

Valora tu verdadera experiencia. Si tiene alguna pregunta o inquietud sobre su cafetera express pro, no dude en ponerse en contacto con nuestro servicio de atención al cliente.



El poder de lo que querés.

info@turboblender.com | www.turboblender.com

0810-345-5502