Turboblender

El poder de lo que querés.

Manual de usuario



Cafetera Express Touch Automática

TB-Express Retro Plus

0810-345-5502

www.turboblender.com

Manual de instrucciones

Muchas gracias por comprar un producto Turboblender. Para asegurarse un uso adecuado, le recomendamos que lea este manual de instrucciones.

Índice

Introducción 3
Estructura y partes 3
Parámetros técnicos 4
Descripción del panel 5
Instrucciones de funcionamiento 8
Limpieza y mantenimiento 10
Solución de problemas 12
Garantía 13

Lea este manual detenidamente antes de utilizar el producto para garantizar un uso correcto.

Introducción

Características del producto

1. Sensor inteligente del nivel de agua + conjunto de tanque de agua desmontable.
2. El sistema universal de preparación de alta temperatura y alta presión puede extraer diferentes tipos y tazas de café.
3. Sistema de leche totalmente automático desmontable.
4. Bandeja de agua desmontable y caja de posos de café desperdiciados, fácil de limpiar.
5. Caldera de calentamiento por termobloque + control de temperatura inteligente NTC, rápida y eficiente en cualquier momento para producir café de alta calidad.

Estructura y partes

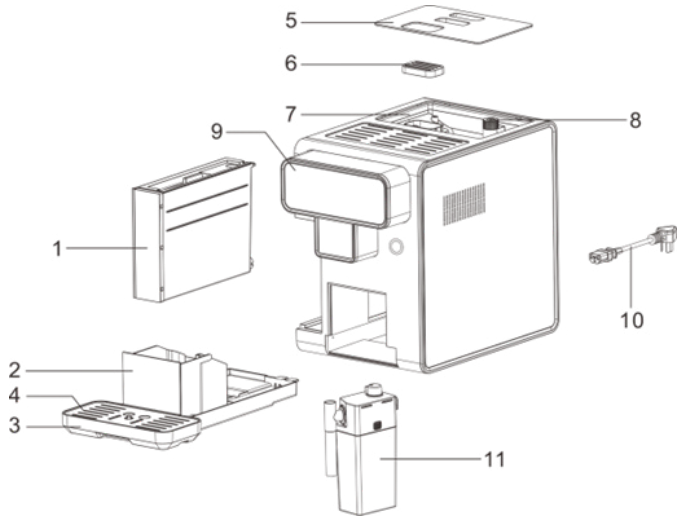

1. Tanque de agua | 2. Recipiente para posos de café | 3. Bandeja de goteo | 4. Posavasos | 5. Tapa del contenedor de granos de café | 6. Tapa de la salida de aire | 7. Contenedor de granos de café | 8. Perilla de ajuste de molienda (gruesa o fina) | 9. Panel de operación | 10. Cable de alimentación desmontable | 11. Conjunto de tanque de leche desmontable.

Especificaciones técnicas

1. Voltaje: 220-240 V
2. Frecuencia: 50/60 Hz
3. Potencia: Calentamiento 1350 W, Molienda 150 W
4. Presión: 15 bar
5. Capacidad del tanque de agua: 1,5 L
6. Capacidad del tanque de leche: 300 ml
7. Tamaño de la unidad: 468*263*356 mm
8. Peso neto: 12,00 kg.

Descripción de los botones de función

1. Botón de encendido

A. Acceda al voltaje nominal, presione el botón de encendido, el núcleo de preparación comenzará a autoverificarse y precalentarse.

B. La máquina entrará en estado de espera después del precalentamiento, presione cualquier botón de función para ingresar al modo de operación correspondiente, la luz indicadora de función correspondiente se mantendrá encendida y las otras luces indicadoras de función se apagarán. Una vez que la función haya terminado, todas las luces indicadoras se encenderán y el producto volverá al estado de espera.

2. Botón de limpieza manual

Presione el botón una vez, la luz indicadora se encenderá y las otras luces indicadoras se apagarán. La máquina funciona automáticamente, una cierta cantidad de agua saldrá de la salida de café y luego una cierta cantidad de agua saldrá de la salida de leche del conjunto del tanque de leche para limpiarse y volverá al estado de espera una vez que se complete la limpieza.

Descripción del panel de funciones



1. Botón de encendido.
2. Botón de 1 taza de café espresso.
3. Botón de 2 tazas de café espresso.
4. Botón de 1 taza de capuchino.
5. Botón de 2 tazas de capuchino.
6. Botón de 1 taza de café con leche.
7. Botón de 2 tazas de café con leche.
8. Botón de 1 taza de espuma de leche.
9. Botón de 2 tazas de espuma de leche.
10. Americano.
11. Limpieza.
12. Recordatorio de instalación del tanque de agua.
13. Recordatorio de instalación del depósito de posos de café desperdiciados.
14. Recordatorio de instalación del tanque de leche.
15. Recordatorio de depósito de posos de café desperdiciados lleno.
16. Recordatorio de falta de agua.

Función de recordatorio

Nro.	Función	Imagen	Descripción de la función
12	Recordatorio de instalación del tanque de agua		Detección de microinterruptor: cuando el componente está instalado en su lugar, el microinterruptor se cierra y la luz indicadora permanece encendida. Cuando el componente no está instalado o no está instalado correctamente, el microinterruptor se abre y el indicador parpadea.
13	Recordatorio de instalación del cajon de residuos de café		Detección de microinterruptor: cuando el componente está instalado en su lugar, el microinterruptor se cierra y la luz indicadora permanece encendida. Cuando el componente no está instalado o no está instalado correctamente, el microinterruptor se abre y la luz indicadora parpadea.
14	Recordatorio de instalación del tanque de leche		Detección de microinterruptor: cuando el componente está instalado en su lugar, el microinterruptor se cierra y la luz indicadora permanece encendida. Cuando el componente no está instalado o no está instalado en su lugar, el microinterruptor se abre y todos los botones de función relacionados con la leche no se activan + la luz indicadora está apagada.
15	Recordatorio de caja de posos de café llenos		Recuento automático de café molido. Esta luz indicadora se encenderá después de que la máquina haya contado 8 veces la preparación (8 veces, que incluyen 1 o 2 tazas de espresso/capuchino/café con leche o americano). En este momento, no se activarán otras funciones, excepto la función de encendido/apagado y la función de limpieza. Después de sacar el recipiente para posos de café y la bandeja de goteo, vaciarlos y volver a colocarlos en su lugar, esta luz indicadora se mantendrá encendida y todas las funciones se podrán utilizar con normalidad.
16	Recordatorio de escasez de agua		Cuando el sensor de nivel de líquido detecta que no hay agua en el tanque o que el nivel de agua es inferior al nivel de agua más bajo, la luz indicadora parpadea. Después de llenar el tanque con agua y el nivel de agua es superior al mínimo, la luz indicadora permanecerá encendida. Sin embargo, durante las operaciones de la función, cuando el nivel de agua real está cerca del nivel de agua más bajo, el recordatorio de falta de agua solo se mostrará después de que se complete la función actual.

Descripción de la función auxiliar

1. Función de autoprueba del núcleo de preparación: Completará automáticamente una autoprueba y entrará en el estado de espera.

2. Función de ajuste del espesor del café molido: Hay una perilla en el contenedor de granos que es conveniente para que los consumidores ajusten el espesor del café molido después de moler. Gire en el sentido de las agujas del reloj para obtener un café grueso y en el sentido contrario a las agujas del reloj para obtener un café fino.



3. Función de apagado:

A. Apagado manual: puede presionar directamente el botón de encendido para apagar la máquina manualmente cuando esté encendida.
B. Después de 25 minutos de espera, la máquina se apagará automáticamente. Presione la fuente de alimentación para reiniciar la máquina.

Modo de descalcificación (con descalcificación retardada)

Hay dos métodos para iniciar el modo de descalcificación:

Método 1:

El producto ha acumulado 150 preparaciones (150 veces, incluidas 1 o 2 tazas de espresso, capuchino, café con leche o americano).

A. Cuando el conteo de preparación haya llegado a 150 veces, los indicadores ⏻ y parpadearán alternativamente, los demás indicadores de función permanecerán encendidos. Ahora la máquina le recuerda al usuario que debe realizar la descalcificación. (Pero los usuarios aún pueden preparar café ≤5 veces en este momento).

B. Después de preparar 5 veces, los indicadores ⏻ y parpadearán alternativamente y los demás indicadores de función estarán apagados. En este momento, las funciones de preparación no se pueden activar. Ahora la máquina les recuerda a los usuarios que deben ejecutar la función de descalcificación.

Aviso: Cuando aparezca el recordatorio de descalcificación, los usuarios pueden elegir continuar preparando café ≤5 veces según sus necesidades personales, o presionar directamente el botón para iniciar la descalcificación.

C. Iniciar el modo de descalcificación: presione el botón para ingresar al modo de descalcificación, el indicador permanecerá encendido, mientras que los demás indicadores estarán apagados.

D. Durante la descalcificación, la máquina se ejecuta automáticamente, la bomba comienza a funcionar. La máquina regresará al modo de espera después de que se complete la descalcificación.

Método 2: Mantenga presionado el botón durante 3 segundos en el modo de espera; el indicador permanecerá encendido, mientras que los demás indicadores estarán apagados y se activará la función de descalcificación.

Aviso: Con los dos métodos anteriores para ingresar al modo de descalcificación, una vez que se complete la descalcificación, los tiempos de preparación acumulados se borrarán y recalcularán automáticamente.

Instrucciones de funcionamiento

1. Coloque la máquina sobre una superficie nivelada y resistente al calor. Abra la tapa del contenedor de granos y coloque la cantidad adecuada de granos de café antes de cerrar la tapa.

2. Saque el tanque, llene el tanque con la cantidad adecuada de agua potable a temperatura normal (agua pura) hasta el nivel de capacidad máxima.
3. Inserte el tanque de agua en la máquina.

Nota: Al retirar e insertar el tanque de agua, mantenga la dirección horizontal de la parte delantera y trasera. Presione suavemente el tanque hacia abajo al insertarlo para asegurarse de que la válvula en la base del tanque esté en su lugar con el asiento de agua en la máquina.

4. Empuje la bandeja de goteo, el posavasos y el recipiente para posos de café en la máquina horizontalmente y verifique que el recipiente para posos de café esté plano con el cuerpo principal en su lugar.

5. Coloque la taza para beber debajo de la salida de café.

6. Conecte la corriente, presione el interruptor de encendido para encender la máquina, luego el núcleo de preparación comenzará la autoprueba y entrará en el modo de precalentamiento. Durante el precalentamiento, la luz del botón de limpieza se

mantiene encendida y las otras luces funcionales se apagan. Una vez completado el precalentamiento, todas las luces indicadoras se mantienen encendidas y entra en el estado de espera.

7. En el estado de espera, presione el botón para el tipo de café que necesita, el molinillo comenzará automáticamente a moler granos, el sistema de preparación se ejecutará automáticamente, la bomba de agua comenzará a funcionar y el café se preparará automáticamente.

8. Una vez finalizada la preparación, el sistema de preparación se reinicia automáticamente y todas las luces indicadoras se mantienen encendidas para prepararse para la próxima preparación.

9. Puede presionar el botón de limpieza manual para limpiar la máquina si lo necesita.

Diagrama de procedimiento de operación

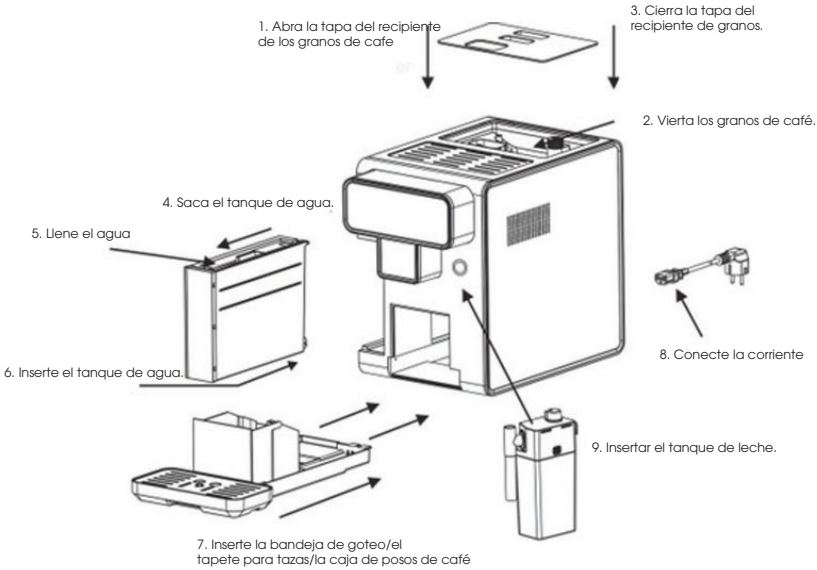

Instrucciones para usar las perillas de vapor

a. Apunte la perilla de vapor con la flecha hacia la indicación y la perilla se podrá levantar para facilitar la limpieza por parte del usuario.

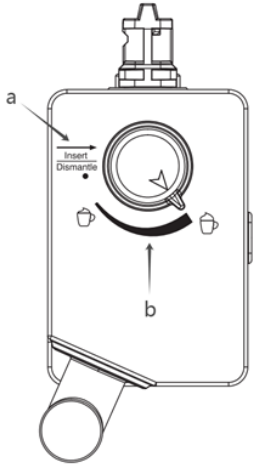

b. Use la perilla de vapor para ajustar el efecto de espuma de leche

1. Cuando gire la perilla de vapor en el sentido de las agujas del reloj, reducirá la cantidad de burbujas de leche y aumentará la cantidad de leche.

2. Cuando gire la perilla de vapor en el sentido contrario a las agujas del reloj, aumentará la cantidad de burbujas de leche y reducirá la cantidad de leche.

Nota: El mejor efecto de espuma es el que se obtiene de manera continua y uniforme.

Limpieza y mantenimiento diarios

Limpie el tanque de agua

A. Saque el tanque de agua en forma horizontal.

B. El tanque debe limpiarse una vez a la semana lavándolo con una solución de lavado suave, enjuagándolo bien y secándolo. El tanque no debe colocarse en el lavavajillas.

Limpie la bandeja de goteo y el recipiente para posos de residuos de café

A. La luz indicadora parpadea después de preparar 8 cafés de manera continua para recordarle que debe limpiar el recipiente para posos de café desperdiciados.

B. Retire la bandeja de goteo y el recipiente para posos de café, vierta el agua en la bandeja de goteo (una pequeña cantidad de agua es normal), vierta la torta de posos de café, limpie la bandeja de goteo y el recipiente para posos de café y, después de la instalación en su lugar, la luz indicadora seguirá encendida.

Limpieza y descalcificación completa de la máquina

A. Primero puede colocar el agente descalcificador (aproximadamente 10 g) en el tanque de agua y luego agregar la cantidad de agua hasta el nivel "MAX".

B. Presione el botón de limpieza de la máquina en "modo normal" o "modo descalcificación", coloque una taza de gran capacidad debajo de la salida de agua y se limpiará automáticamente después del precalentamiento.

C.Según las necesidades personales, presione el botón de limpieza manual para limpiar la máquina varias veces hasta que se descargue el agua limpia.

D.Después de la limpieza o descalcificación diaria, se recomienda enjuagar el agente descalcificador residual en el tanque de agua, verter agua limpia y continuar limpiando la máquina con agua limpia presionando el botón de función de limpieza y luego continuar preparando café normalmente.

Limpieza exterior de la máquina

A. Apague la máquina y deje que se enfríe por completo antes de limpiar las partes exteriores.

B. Limpie el exterior y las partes de la cafetera con un paño húmedo o una esponja de limpieza.

Nota: No limpie con alcohol o limpiador solvente, no sumerja la máquina en agua para limpiarl

Solución de problemas comunes: consulte también “Consejos para componentes funcionales”

NO.	Punto de falla	Sugerencia de revisión y mantenimiento
1	No salen posos de café	Después de utilizar la máquina durante un largo período de tiempo, se acumulan restos de café molido en el conducto de polvo. En el estado de espera, seleccione cualquier botón de función de café, ajuste la perilla de mezcla de polvo a la posición más espesa, hasta que el café molido quede suave y luego ajuste a la posición de espesor adecuada.
2	Bloqueo del tubo conductor de polvo	A medida que la máquina se utiliza durante mucho tiempo, el camino del polvo se mojará, lo que se acumulará durante mucho tiempo y eventualmente provocará el bloqueo del camino del polvo. Se recomienda utilizar un cepillo de limpieza para limpiar el camino del polvo. Puede abrir la tapa de la salida de aire y luego colocar un cepillo para limpiar.
3	El núcleo de elaboración se deslizó	Cuando la máquina está en funcionamiento, se escucha un ruido evidente de "tic tac", lo que indica que los componentes internos no funcionan correctamente. Es necesario enviarla de vuelta al centro de mantenimiento para que la reparen profesionalmente.
4	La bandeja de goteo no se puede sacar	Abra la tapa de la salida de aire y mire hacia abajo desde la posición del camino del polvo para ver si puede ver la malla de acero inoxidable. Si no puede verla, significa que el núcleo de preparación no se ha restablecido completamente a la posición correcta. En este momento, no se puede sacar la bandeja de goteo. Luego, debe apagar la máquina y presionar el botón de encendido nuevamente. Espere a que el núcleo de preparación complete una prueba automática; luego, estará bien.
5	Cuando hay granos en el recipiente de granos pero la máquina muestra que no hay granos	Los granos de café pueden estar húmedos, es necesario ajustar la perilla de ajuste de molienda a la escala más grande, moliendo más de cinco veces y luego ajustar la perilla de ajuste a la escala de espesor de polvo de café deseada (debe ajustarse durante el proceso de molienda).

Garantía

• Tu producto Turboblender cuenta con 2 años de Garantía

• Garantía válida solo con la factura de compra.

• Devuelva el producto a su distribuidor local en caso de que requiera mantenimiento.

• Se garantiza el producto por un período de 24 meses a partir de la fecha de compra, siempre y cuando se haya utilizado adecuadamente.

• No se incluyen en la garantía las piezas que se desgasten por el uso regular del producto.

• No se proveerá servicio técnico si se utiliza algún componente no autorizado expresamente por el fabricante.

• Los cargos del servicio técnico durante el período de garantía estarán a cargo del cliente en las siguientes situaciones:

1. Problemas o daños causados por operaciones o usos inadecuados, distintos a los especificados en el manual de usuario.

2. Problemas o daños causados por el desarmado y la reparación efectuados por personal no autorizado.

3. Problemas o daños causados por desastres naturales.

4. Problemas o daños causados por líquidos en piezas internas.

Tarjeta de garantía

Le agradecemos que haya adquirido y utilice nuestro producto tal y como se especifica en los términos de garantía. Si el producto presentara algún defecto de material o de mano de obra dentro del período de garantía, devuélvalo a su distribuidor local para su reparación. La garantía no incluye el transporte del producto (traslado y devolución).

REGISTRO DE MANTENIMIENTO / SERVICIO TÉCNICO

NOMBRE DEL PRODUCTO			
LUGAR DE COMPRA			
INFORMACIÓN DEL CLIENTE			
FECHA DE COMPRA			
FECHA DE REPARACIÓN	PROBLEMA O DAÑO	CENTRO DE MANTENIMIENTO O SERVICIO TÉCNICO	RESULTADO

Consulta nuestros servicios técnicos en www.turboblender.com

Extendé tu Garantía hasta por 5 años más!!
Más información en: www.turboblender.com

El poder de lo que querés.









GESTION
DE LA CALIDAD
RI 9000 - 10447

IRAM-ISO 9001:2015 | DF MEGAFRÍO S.R.L. - TURBOBLENDER - TURBOSAVER
Comercialización y servicio post-venta de maquinaria y equipamiento gastronómico de uso doméstico y profesional.

info@turboblender.com | www.turboblender.com

0810-345-5502