Turboblender

El poder de lo que querés.



Manual de usuario

Fabricadora de Hielo TB-FHB10

0810-345-5502

www.turboblender.com

Manual de instrucciones

Muchas gracias por comprar un producto Turboblender.
Para asegurar un uso adecuado, le recomendamos que lea este manual de instrucciones.

Índice

Uso Previsto 3
Normas de seguridad 3
Descripcion del producto 5
Recomendaciones 6
Operación del panel de control 7
Instrucciones de Operación 7
Limpieza y mantenimiento 8
Solución de problemas 9
Garantia 11

Introducción

Leer todas las instrucciones

ADVERTENCIA: Al usar la fabricadora de hielo, siempre debe seguir estas precauciones básicas de seguridad:

1. Uso previsto

La Fabricadora solo debe utilizarse para el propósito para el que fue diseñado. De lo contrario, podría provocar daños en el producto, la propiedad o lesiones personales.

2. Normas de seguridad

2. Mantenga la fabricadora y el enchufe eléctrico alejados del agua y otros líquidos. En caso de que el aparato se caiga al agua, desenchufe inmediatamente y no lo utilice hasta que un técnico certificado haya revisado el aparato. El incumplimiento de estas instrucciones podría causar un riesgo de muerte.

3. No intente nunca abrir la carcasa del producto usted mismo.

4. No introduzca ningún objeto dentro.

5. No toque el enchufe con las manos mojadas o húmedas.

6. No intente reparar el aparato usted mismo. En caso de rotura, las reparaciones deben ser realizadas únicamente por personal calificado.

7. ¡No utilice nunca un aparato dañado! Desconecte el aparato del tomacorriente y comuníquese con el soporte técnico si está dañado.

8. No sumerja las partes eléctricas del aparato en agua u otros líquidos. Nunca coloque el aparato debajo del agua.

9. Compruebe periódicamente que el enchufe y el cable de alimentación no estén dañados. Si el enchufe o el cable de alimentación están dañados, debe ser reemplazado por un servicio técnico calificado para evitar peligros o lesiones.

10. Asegúrese de que el cable no entre en contacto con objetos puntiagudos o calientes y manténgalo alejado del fuego. Para desenchufar el enchufe de la toma, tire siempre del enchufe y no del cable.

11. Asegúrese de que el cable (o cable de extensión) esté colocado de manera que no cause un riesgo de tropiezo.

12. Vigile siempre el aparato cuando esté en uso.

13. ¡Advertencia! Mientras el enchufe esté en el enchufe, el aparato estará conectado a la fuente de alimentación.

14. Apague el aparato antes de desenchufar el enchufe de la toma de corriente.

15. No transporte nunca el aparato por el cable.

16. No utilice ningún dispositivo adicional que no se suministre junto con el aparato.

18. Conecte el aparato únicamente a una toma de corriente con el voltaje y la frecuencia mencionados en la etiqueta del aparato.

19. Conecte el enchufe de alimentación a una toma de corriente de fácil acceso para que, en caso de emergencia, el aparato se pueda desenchufar inmediatamente. Para apagar completamente el aparato, desenchufe el enchufe de la toma de corriente.

20. Siempre apague el aparato antes de desconectar el enchufe.

21. No utilice nunca accesorios distintos a los recomendados por el fabricante. El no hacerlo podría suponer un riesgo de seguridad para el usuario y podría dañar el aparato. Utilice únicamente repuestos y accesorios originales.

22. Este aparato no está diseñado para que lo utilicen personas (incluidos niños) con capacidades físicas, sensoriales o mentales reducidas o con falta de experiencia y conocimiento.

23. Este aparato no debe ser utilizado por niños bajo ninguna circunstancia

24. Mantenga el aparato y su cable fuera del alcance de los niños.

25. Siempre desconecte el aparato de la red eléctrica si se deja desatendido o no está en uso, y antes del montaje, desmontaje o limpieza.

3 Descripción del producto

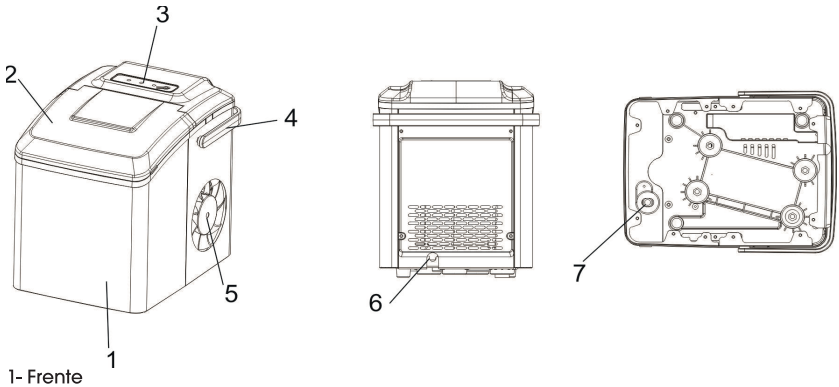

1- Frente
2 - Tapa superior
3 - Panel de control
4 - Manija
5 - Ventilador
6 - Cable de alimentación
7 - Desagüe

4. Funciones

Hielo instantáneo
Alarma de Hielo lleno
Alarma de falta de agua
9 piezas de cubitos de hielo en 10 minutos

5. Recomendaciones

1. Durante el transporte, el ángulo de inclinación del gabinete no debe superar los 45°.

2. No coloque la máquina de hielo boca abajo. Ya que esto puede dañar el compresor y el sistema sellado.

3. Retire todo el material de embalaje y revise con cuidado su máquina de hielo para asegurarse de que esté en buenas condiciones y que no haya daños en la máquina o el cable de alimentación y el enchufe.

4. Debe colocarse horizontalmente sobre una superficie nivelada.

5. Para garantizar una ventilación adecuada de su fábrica de hielo, deje un espacio de 15 cms. en la parte superior, trasera y a cada lado.

6. No instale la fábrica de hielo cerca de un horno, radiador o cualquier otra fuente de calor.

7. Antes de usar la máquina de hielo por primera vez, espere 2 horas después de colocarla y mantenga la tapa delantera abierta durante al menos 2 horas.

8.Asegúrese de que el voltaje indicado en la máquina de hielo se corresponda con el voltaje de su hogar.

6. Operación del panel de control

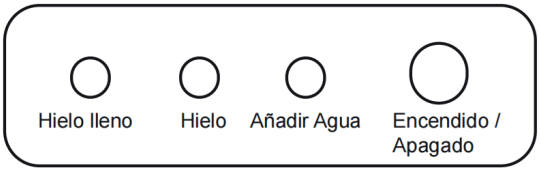

Encendido/ apagado: Presiónelo para encender o apagar la unidad.

Añadir agua: Esta luz se encenderá con un ruido largo. Deberá agregar agua y luego presionar el botón 'ON/OFF' para reiniciar la fábrica de hielo.

Hielo lleno: Esta luz se encenderá con un ruido cuando el hielo haya alcanzado la capacidad máxima del gabinete de almacenamiento.
La fábrica de hielo se iniciará automáticamente después de que se haya retirado parte del hielo.

7. Instrucciones de operación

Paso 1.
Abrir la tapa y llenar el depósito con agua.
Nota: Asegúrese de que el nivel del agua en el depósito no esté sobre la bandeja de recolección de hielo.

Paso 2.
Conectar a la corriente eléctrica.

Paso 3.
Presionar el botón ON/OFF para encender la unidad. La máquina de hielo comienza a funcionar.

Nota: Durante los primeros tres ciclos, el hielo puede ser pequeño y de tamaño irregular.

Paso 4
Si el indicador **Añadir Agua** está en rojo, saque la canasta, agregue agua según el paso 1, luego presione ENCENDIDO/APAGADO para reiniciar la máquina de hielo.
Nota: Si no se bombea agua a la bandeja de agua durante dos ciclos pero el agua en el tanque de agua es suficiente, mueva la unidad un poco hacia adelante, luego retire el tapón de silicona y deje que salgan varias gotas de agua.

Paso 5
Si el indicador Hielo lleno está en rojo, retire el hielo.

Nota: Cuando la bandeja de recolección de hielo esté llena, retirerelo inmediatamente. No permita la bandeja de recolección se llene en exceso.

Paso 6
Presione el botón ON/OFF para detener la máquina.

8. Limpieza y mantenimiento

1. Limpie el revestimiento interior, la bandeja colectora de hielo, la caja de agua, la pala para hielo y el evaporador con frecuencia. Al limpiar, desenchufe la unidad y retire los cubitos de hielo.
Use una solución diluida de agua y vinagre para limpiar la superficie interior y exterior de la fábrica de hielo. No rocíe la fábrica de hielo con productos químicos o agentes diluidos como ácidos, gasolina o aceite. Enjuague bien antes de comenzar.

2. Mantenga las aberturas de ventilación en el recinto del aparato, o en la estructura integrada, libres de obstrucciones.
No utilice dispositivos mecánicos u otros medios para acelerar el proceso de descongelación, distintos de los recomendados por el fabricante.

3. Si la máquina de hielo se reutiliza después de mucho tiempo, es posible que la bomba de agua no bombee suficiente agua debido a un bloqueo de aire; en este caso, se enciende el indicador de agua deficiente.

Para corregir esto, presione el botón INICIO nuevamente, luego la máquina de hielo funcionará normalmente.

4. Para garantizar la limpieza de los cubitos de hielo, el agua del depósito de agua debe reemplazarse cada 24 horas.

5. Si el compresor se detiene por algún motivo, como falta de agua, demasiado hielo, apagado, etc. No inicie el sistema de inmediato, espere 3 minutos y luego reinicie la fábrica de hielo.

6. Utilice siempre agua dulce antes de iniciar la producción de hielo, ya sea en la instalación inicial o después de un largo período de inactividad.

9. Solución de problemas

1. Tenga en cuenta que si se produce un corte de energía debido a la desconexión del cable de alimentación o si se ha presionado el botón de apagado durante un ciclo de fabricación de hielo, es posible que se formen pequeños pedazos de hielo que se atasquen en la pala automática.
Si esto ocurre, los pedazos de hielo se pueden quitar desconectando el cable de alimentación y empujando suavemente la pala hacia la parte trasera del gabinete para quitar los pedazos de hielo.

2. Reinicie la fábrica de hielo presionando Detener y luego Iniciar. Si la pala de hielo no empuja el hielo hacia el colector de hielo después de que el hielo formado cae del dedo del evaporador mientras al mismo tiempo la luz M está encendida, verifique si la bandeja de agua está horizontal o balanceada. Si no es así, ajuste presionando la pala de hielo ligeramente con el dedo. Luego reinicie la fábrica de hielo.

Problema	Posible Causa	Soluciones sugeridas
El compresor funciona anormalmente con un zumbido	El voltaje es inferior al recomendado.	Detenga la fábrica de hielo y no la reinicie hasta que el voltaje sea normal.
La luz indicadora de escasez de agua está encendida	No hay agua La bomba está llena de aire.	Presione el botón de parada, llénelo con agua, espere 3 minutos y presione el botón de inicio para reiniciar. Cuando el agua haya alcanzado la línea de llenado, la fábrica de hielo se reiniciará automáticamente. Retire el tapón de silicona y deje que salgan varias gotas de agua.
Las luces indicadoras en la pantalla no están encendidas	Fusible quemado/ No hay energía	Reemplace el fusible / Encienda la alimentación
El hielo hecho es demasiado grande y con piezas pegadas.	Queda hielo de ciclos anteriores en la bandeja de agua El evaporador está demasiado bajo.	Detenga la unidad de inmediato, reinicie la unidad hasta que el hielo en la bandeja de agua se derrita. Cambie el evaporador.
Las condiciones para el ciclo de fabricación de hielo son correctas, pero no se fabrica hielo.	No hay refrigerante en el compresor. El compresor está averiado. El motor del ventilador está averiado.	Comunicarse con servicio técnico
Las luces de hielo llenas y deficientes vienen al mismo tiempo.	La bandeja de agua está bloqueada por un cubo de hielo	Limpie el cubo de hielo debajo de la pala de hielo, saque el tapón e insértelo nuevamente, luego presione el botón "ENCENDIDO / APAGADO", dos minutos después, la máquina se reiniciará automáticamente
La máquina sigue funcionando, pero el agua está más caliente que el agua normal	La válvula magnética está rota.	Reemplace la válvula magnética

10. Garantía

Tu fabricadora de hielo Turboblender cuenta con **2 años de Garantía.**

Garantía válida solo con la factura de compra.

Devuelva el producto a su distribuidor local en caso de que requiera mantenimiento. Se garantiza el producto por un período de 24 meses a partir de la fecha de compra, siempre y cuando se haya utilizado adecuadamente.

No se incluyen en la garantía las piezas que se desgasten por el uso regular del producto.

No se proveerá servicio técnico si se utiliza algún componente no autorizado expresamente por el fabricante.

Los cargos del servicio técnico durante el período de garantía estarán a cargo del cliente en las siguientes situaciones:

1. Problemas o daños causados por operaciones o usos inadecuados, distintos a los especificados en el manual de usuario.

2. Problemas o daños causados por el desarmado y la reparación efectuados por personal no autorizado.

3. Problemas o daños causados por desastres naturales.

4. Problemas o daños causados por líquidos en piezas internas.

11. Tarjeta de garantía

Le agradecemos que haya adquirido y utilice nuestro calentador de leche tal y como se especifica en los términos de garantía. Si el producto presentara algún defecto de material o de mano de obra dentro del período de garantía, devuélvalo a su distribuidor local para su reparación. La garantía no incluye el transporte del producto (traslado y devolución).

Registro de mantenimiento / Servicio técnico

NOMBRE DEL PRODUCTO			
LUGAR DE COMPRA			
INFORMACIÓN DEL CLIENTE			
FECHA DE COMPRA			
FECHA DE REPARACIÓN	PROBLEMA O DAÑO	CENTRO DE MANTENIMIENTO O SERVICIO TÉCNICO	RESULTADO

Consulta nuestros servicios técnicos en www.turboblender.com

Extendé tu Garantía hasta por 5 años más!!
Más información en: www.turboblender.com

El poder de lo que querés.



info@turboblender.com | www.turboblender.com

0810-345-5502