Turboblender

El poder de lo que querés.



Manual de usuario

Fabricadora de Hielo TB-FHB10 PRO

0810-345-5502

www.turboblender.com

Manual de instrucciones

Muchas gracias por comprar un producto Turboblender.
Para asegurar un uso adecuado, le recomendamos que lea este manual de instrucciones.

Índice

Uso Previsto 3
Normas de seguridad 3
Descripcion del producto 5
Recomendaciones 6
Operación del panel de control 6
Instrucciones de Operación 7
Limpieza y mantenimiento 10
Solución de problemas 12
Garantia 13

Introducción

Leer todas las instrucciones

ADVERTENCIA: Al usar la fabricadora de hielo, siempre debe seguir estas precauciones básicas de seguridad:

1. Uso previsto

La Fabricadora solo debe utilizarse para el propósito para el que fue diseñado. De lo contrario, podría provocar daños en el producto, la propiedad o lesiones personales.

2. Normas de seguridad

2. Mantenga la fabricadora y el enchufe eléctrico alejados del agua y otros líquidos. En caso de que el aparato se caiga al agua, desenchufe inmediatamente y no lo utilice hasta que un técnico certificado haya revisado el aparato. El incumplimiento de estas instrucciones podría causar un riesgo de muerte.

3. No intente nunca abrir la carcasa del producto usted mismo.

4. No introduzca ningún objeto dentro.

5. No toque el enchufe con las manos mojadas o húmedas.

6. No intente reparar el aparato usted mismo. En caso de rotura, las reparaciones deben ser realizadas únicamente por personal calificado.

7. ¡No utilice nunca un aparato dañado! Desconecte el aparato del tomacorriente y comuníquese con el soporte técnico si está dañado.

8. No sumerja las partes eléctricas del aparato en agua u otros líquidos. Nunca coloque el aparato debajo del agua.

9. Compruebe periódicamente que el enchufe y el cable de alimentación no estén dañados. Si el enchufe o el cable de alimentación están dañados, debe ser reemplazado por un servicio técnico calificado para evitar peligros o lesiones.

10. Asegúrese de que el cable no entre en contacto con objetos puntiagudos o calientes y manténgalo alejado del fuego. Para desenchufar el enchufe de la toma, tire siempre del enchufe y no del cable.

11. Asegúrese de que el cable (o cable de extensión) esté colocado de manera que no cause un riesgo de tropiezo.

12. Vigile siempre el aparato cuando esté en uso.

13. ¡Advertencia! Mientras el enchufe esté en el enchufe, el aparato estará conectado a la fuente de alimentación.

14. Apague el aparato antes de desenchufar el enchufe de la toma de corriente.

15. No transporte nunca el aparato por el cable.

16. No utilice ningún dispositivo adicional que no se suministre junto con el aparato.

18. Conecte el aparato únicamente a una toma de corriente con el voltaje y la frecuencia mencionados en la etiqueta del aparato.

19. Conecte el enchufe de alimentación a una toma de corriente de fácil acceso para que, en caso de emergencia, el aparato se pueda desenchufar inmediatamente. Para apagar completamente el aparato, desenchufe el enchufe de la toma de corriente.

20. Siempre apague el aparato antes de desconectar el enchufe.

21. No utilice nunca accesorios distintos a los recomendados por el fabricante. El no hacerlo podría suponer un riesgo de seguridad para el usuario y podría dañar el aparato. Utilice únicamente repuestos y accesorios originales.

22. Este aparato no está diseñado para que lo utilicen personas (incluidos niños) con capacidades físicas, sensoriales o mentales reducidas o con falta de experiencia y conocimiento.

23. Este aparato no debe ser utilizado por niños bajo ninguna circunstancia

24. Mantenga el aparato y su cable fuera del alcance de los niños.

25. Siempre desconecte el aparato de la red eléctrica si se deja desatendido o no está en uso, y antes del montaje, desmontaje o limpieza.

3 Descripción del producto

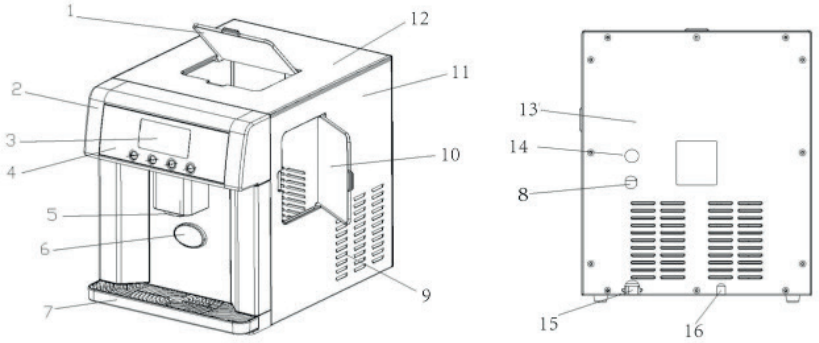

1-Ventana de visualización | 2-Frente | 3-Pantalla LCD | 4-Panel de control | 5-Disparador de cubitos de hielo | 6-Dispensador de cubitos de hielo | 7-Bandeja de goteo de agua | 8-Tubo de drenaje de sobrellenado | 9-Ventilación | 10-Puerta de acceso al depósito de agua | 11-Panel lateral | 12-Cubierta superior | 13-Panel trasero | 14-Orificio de entrada de agua | 15-Cable de alimentación | 16-Tuberia de drenaje.

4. Recomendaciones

1. Durante el transporte, la inclinación del gabinete no debe superar los 45°. No invierta la máquina de hielo. Esto podría dañar el compresor y el sistema sellado.
2. Retire todo el material de embalaje y revise cuidadosamente su máquina de hielo para asegurarse de que esté en buenas condiciones y de que no haya daños en la máquina de hielo, ni en el cable de alimentación ni en el enchufe.
3. La máquina de hielo debe colocarse horizontalmente sobre una superficie nivelada. Para garantizar una ventilación adecuada, deje 150 mm de espacio en la parte superior, trasera y lateral. No instale la máquina de hielo cerca de un horno, radiador ni ninguna otra fuente de calor.
4. Antes de usar la máquina de hielo por primera vez, espere 2 horas después de colocarla y mantenga la tapa frontal abierta durante al menos 2 horas.
5. Ensure that the voltage indicated on the ice maker corresponds with the voltage in your home.
6. No se permite utilizar agua pura en esta unidad, se recomienda agua de manantial.
7. Mantenga siempre la ventana de visualización cerrada durante la fabricación de hielo.

5. Operación del panel de control

Botón	Operación
Select	Presiónelo para seleccionar el tamaño del hielo. Si selecciona el tamaño pequeño, se mostrará S en la pantalla. Si selecciona el tamaño mediano o grande, también se mostrará M o L en la pantalla.
Agua	Presiónalo para liberar agua.
Encendido/apagado	Púlselo para encender o apagar la unidad.

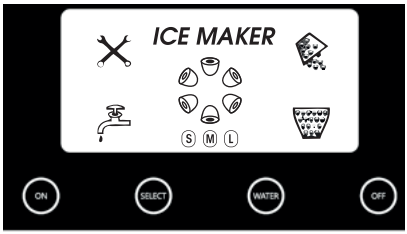

Display	
	No hay suficiente agua en el depósito, es necesario agregar agua.
	Si S está en la esquina superior derecha, significa que se está preparando hielo de tamaño pequeño. Si M está en la esquina inferior derecha, significa que se está preparando hielo de tamaño mediano. Si L está en la esquina inferior derecha, significa que se está preparando hielo de tamaño grande.
	La unidad está en proceso de caída de hielo.
	El hielo está lleno.
S L M	S significa que se ha seleccionado un tamaño de hielo pequeño. M significa que se ha seleccionado un tamaño de hielo mediano. L significa que se ha seleccionado un tamaño de hielo grande.
	La unidad tiene un problema; es necesario desconectarla y reiniciarla. Si vuelve a aparecer, solicite servicio técnico.

6. Instrucciones de operación

Paso 1

Enchufe la máquina.

Paso 2

Abra la puerta de acceso al depósito y agregue agua como se muestra en el esquema A o el esquema B.

A

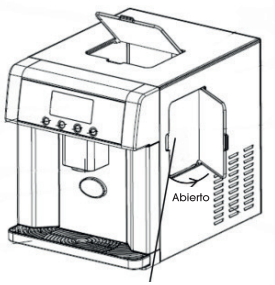

Carga manual de agua

B

Conecte la unidad al agua corriente

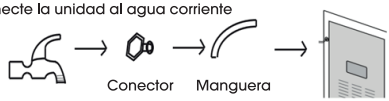

Si la unidad está haciendo hielo, el indicador  estará encendido, para hacer más hielo. Agregue agua al depósito pero primero quite el hielo realizado, para evitar el desbordamiento de agua cuando el hielo se derrite.

Paso 3
Presione el botón ON/OFF para encender la máquina.

Paso 4
El agua se bombeará a la bandeja de agua desde el depósito automáticamente, esto tarda unos 30 segundos.

Nota: Si no se bombea agua a la bandeja durante dos ciclos, pero el agua en el depósito es suficiente,abra la tapa de drenaje y deje que salgan varias gotas de agua. Luego presione el botón ON/OFF de nuevo para reiniciar la unidad.

Paso 5
Seleccione el tamaño de hielo que necesite (S/PEQUEÑO, M, G/GRANDE, SELECCIONAR).

Nota: Si la temperatura es inferior a 15 °C, se recomienda el tamaño de hielo (S/PEQUEÑO); si es superior a 30 °C, se recomienda el tamaño de hielo (G/GRANDE).

Paso 6
Comienza el ciclo de fabricación de hielo, el hielo se congelará en los postes del evaporador.

Nota: El tiempo de fabricación del hielo depende de la temperatura ambiente.

Paso 7
Una vez que termine el ciclo de fabricación de hielo, la bandeja de agua se inclinará hacia adelante; el agua restante fluye de regreso al depósito de agua y los cubos de hielo caerán de los postes.

Paso 8
En unos 15-35 segundos, la bandeja de agua se inclinará hacia atrás, el hielo producido en el ciclo anterior se empujará directamente al depósito de hielo, la unidad volverá a funcionar del paso 4 al paso 6 nuevamente.

Paso 9
Presione el botón perforador del dispensador de cubitos de hielo para obtener hielo, el indicador estará encendido

Nota: coloque su taza debajo del dispensador de cubitos de hielo directamente.
Aviso: si el hielo se almacena en la unidad durante mucho tiempo, es posible que se congele y se pegue, entonces no habrá hielo en el dispensador incluso cuando está lleno, si es así, utilice la cuchara incluida en la unidad para romper el hielo primero, luego presione el botón perforador.

Paso 10
Presione el botón ON/OFF para detener la unidad

Paso 11
Cuando presiona el botón **AGUA**, puede obtener agua.
Nota: si necesita obtener agua fría, al menos la función de fabricación de hielo debe estar activada.
Asegúrate de que tu taza esté debajo de la salida, o el agua se salpicará por todas partes.

Paso 12
Si necesita quitar la tubería, reemplazarla o insertar el tapón antidrenaje, haga lo siguiente:
En primer lugar, quite el anillo azul llamado A, luego presione el anillo blanco (bloqueo) en el lado exterior llamado B, por último saque la tubería.



7-Limpieza y mantenimiento

1. Limpie el revestimiento interior, la bandeja colectora de hielo, la caja de agua, la pala para hielo y el evaporador con frecuencia. Al limpiar, desenchufe la unidad y retire los cubitos de hielo.
Use una solución diluida de agua y vinagre para limpiar la superficie interior y exterior de la fábrica de hielo. No rocíe la fábrica de hielo con productos químicos o agentes diluidos como ácidos, gasolina o aceite. Enjuague bien antes de comenzar.

2. Mantenga las aberturas de ventilación del aparato, libre de obstrucciones. No utilice dispositivos mecánicos u otros medios para acelerar el proceso de descongelación, distintos de los recomendados por el fabricante.

3. Si la máquina de hielo se reutiliza después de mucho tiempo, es posible que la bomba de agua no bombee suficiente agua debido a un bloqueo de aire; en este caso, se enciende el indicador de agua deficiente.

Para corregir esto, presione el botón encendido nuevamente, luego la máquina de hielo funcionará normalmente.

4. Para garantizar la limpieza de los cubitos de hielo, el agua del depósito de agua debe reemplazarse cada 24 horas.

5. Si el compresor se detiene por algún motivo, como falta de agua, demasiado hielo, apagado, etc. No inicie el sistema de inmediato, espere 3 minutos y luego reinicie la fábrica de hielo.

6. Utilice siempre agua dulce antes de iniciar la producción de hielo, ya sea en la instalación inicial o después de un largo período de inactividad.

7. Esta unidad es solo para uso doméstico, no para uso en exteriores. Si es necesario usarla en el exterior, asegúrese de que la ventana de visualización esté cerrada.

Para evitar accidentes, consulte las siguientes indicaciones:

1. Desconecte la alimentación antes de realizar el mantenimiento.

2. No tire directamente del cable al enchufar o desenchufar la unidad.

3. Si el hielo es anormal,compruebe que las instrucciones antes detalladas se cumplan.

4. Es normal que la superficie del compresor y del condensador alcance temperaturas entre 70 °C y 90 °C durante el funcionamiento y las áreas circundantes pueden estar calientes. Por favor, no lo toque.

5. Debido a la congelación rápida, los cubitos de hielo pueden aparecer "turbios". Este es aire atrapado en el agua y no afectará la calidad ni el sabor del hielo.

6. Cuando no esté en uso, abra el cajón al menos 2 cm para permitir la circulación de aire y evitar que los componentes metálicos se oxiden.

7.Si el cable de alimentación está dañado, debe ser reemplazado por el fabricante o su agente de servicio o una persona igualmente calificada para evitar un peligro.

8. Los niños no deben jugar con el aparato.
La limpieza y el mantenimiento del usuario no deben ser realizados por niños sin supervisión.

9. ADVERTENCIA: Llene solo con agua embotellada o del grifo de buena calidad. (No llene con jugos de frutas u otros tipos de bebidas).

10. ADVERTENCIA: Mantenga las ventilaciones de aire en los costados de la máquina desbloqueadas en todo momento.

11 ADVERTENCIA: No utilice dispositivos mecánicos u otros medios para acelerar el proceso de descongelación, distintos de los recomendados por el fabricante.

12. ADVERTENCIA: no utilice aparatos eléctricos dentro de los compartimentos de almacenamiento de alimentos del aparato, a menos que sean del tipo recomendado por el fabricante.

Solución de problemas

El compresor funciona anormalmente con un zumbido	Razones	-El voltaje es inferior al recomendado.
	Soluciones	-Detenga la fábrica de hielo y no la reinicie hasta que el voltaje sea normal.
La luz indicadora de escasez de agua está encendida	Razones	-No hay agua. -La bomba está llena de aire.
	Soluciones	-Llene con agua, espere 3 minutos y presione el botón "ON/OFF" para reiniciar. -Abra la tapa de drenaje y deje que salgan varias gotas de agua.
Tamaño irregular de hielo	Razones	-El hielo se pega.
	Soluciones	-Sugerimos que elija el modo S en invierno y el modo L en verano.
Condiciones para la fabricación de hielo Los ciclos son correctos pero no se hace hielo.	Razones	-Fugas de refrigerante. El sistema está bloqueado
	Soluciones	-Consultar a servicio Técnico.
 Iluminado	Razones	-Bloque de hielo -El motor está roto -La ventana de visualización está abierta mientras la luz es fuerte.
	Soluciones	-Limpia el hielo debajo de la bandeja para hacer hielo, reinicia la unidad presionando el botón ON/OFF -Llame para solicitar servicio -Mantenga siempre la ventana de visualización cerrada cuando haga hielo.

1. Tenga en cuenta que si se produce un corte de energía debido a la desconexión del cable de alimentación o si se ha presionado el botón de apagado durante un ciclo de fabricación de hielo, es posible que se formen pequeños pedazos de hielo que se atasquen en la pala automática. Si esto ocurre, los pedazos de hielo se pueden quitar desconectando el cable de alimentación y empujando suavemente la pala hacia la parte trasera del gabinete y quitando los pedazos de hielo.

2. Reinicie la fábrica de hielo presionando apagado y luego encendido. Verifique si la bandeja de agua está horizontal o balanceada. Si no es así, ajuste presionando la pala de hielo ligeramente con el dedo.

10. Garantía

Tu fabricadora de hielo Turboblender cuenta con **2 años de Garantía.**

Garantía válida solo con la factura de compra.

Devuelva el producto a su distribuidor local en caso de que requiera mantenimiento. Se garantiza el producto por un período de 24 meses a partir de la fecha de compra, siempre y cuando se haya utilizado adecuadamente.

No se incluyen en la garantía las piezas que se desgasten por el uso regular del producto.

No se proveerá servicio técnico si se utiliza algún componente no autorizado expresamente por el fabricante.

Los cargos del servicio técnico durante el período de garantía estarán a cargo del cliente en las siguientes situaciones:

1. Problemas o daños causados por operaciones o usos inadecuados, distintos a los especificados en el manual de usuario.

2. Problemas o daños causados por el desarmado y la reparación efectuados por personal no autorizado.

3. Problemas o daños causados por desastres naturales.

4. Problemas o daños causados por líquidos en piezas internas.

11. Tarjeta de garantía

Le agradecemos que haya adquirido y utilice nuestro calentador de leche tal y como se especifica en los términos de garantía. Si el producto presentara algún defecto de material o de mano de obra dentro del período de garantía, devuélvalo a su distribuidor local para su reparación. La garantía no incluye el transporte del producto (traslado y devolución).

Registro de mantenimiento / Servicio técnico

NOMBRE DEL PRODUCTO			
LUGAR DE COMPRA			
INFORMACIÓN DEL CLIENTE			
FECHA DE COMPRA			
FECHA DE REPARACIÓN	PROBLEMA O DAÑO	CENTRO DE MANTENIMIENTO O SERVICIO TÉCNICO	RESULTADO

Consulta nuestros servicios técnicos en www.turboblender.com

Extendé tu Garantía hasta por 5 años más!!
Más información en: www.turboblender.com

El poder de lo que querés.



info@turboblender.com | www.turboblender.com

0810-345-5502