Turboblender

El poder de lo que querés.

Fabricadora de hielo Comercial



Manual de usuario

Modelo TB-FHB20E

0810-345-5502

www.turboblender.com

Fabricadora de hielo comercial TB-FHB20E

¡Muchas gracias por comprar una Fabricadora de hielo Turboblender!

Para garantizar el funcionamiento correcto de esta máquina de hielo, lea el manual de instrucciones cuidadosamente antes de usar.

CONTENIDO

Consideraciones para el Primer uso 3
Consejos de seguridad 4
Estructura y Accesorios 5
Instalación 6
Operación 7
Limpieza y mantenimiento 8
Solución de problemas 8
Diagrama de circuitos 9
Garantia 9

ATENCIÓN

Consideraciones para el Primer uso

Configuración Rápida

1. Conectar la fabricadora a la red de agua de entrada y de salida.

2. Conectarla a la red eléctrica.

3. Encender.

4. Estas Máquinas funcionan por temperatura.
Aguarde 35 minutos a que la máquina comience a fabricar hielo.
Este es el tiempo aproximado en que tarda en llegar a realizar el primer ciclo.
El tiempo de fabricación depende de factores como la temperatura ambiente, temperatura y calidad del agua.

5. Realizará ciclos de producción cada 23 minutos aprox.

6. Si usted cuenta con un modelo SIN pantalla display, al iniciarse se encenderá la luz de “Fault”.
La luz se mantiene encendida de 5 a 10 minutos, de forma automática, indicando el proceso de autolimpieza. Una vez que se apague, la máquina comenzará con el ciclo de producción de hielo.

7. Si usted cuenta con un modelo CON pantalla display, ésta NO debe modificarse ni setearse por ningún motivo. Tiene cargados parámetros técnicos que se utilizan para setearla en caso de que no este funcionando correctamente.

Si usted desea un hielo de mayor o menor espesor al encender la máquina lo puede setear directamente con los botones ⊕ y ⊖ .

8. La Fabricadora de Hielo Turboblender, tiene un sensor de tacho lleno, que detiene la producción de hielo una vez que se llena el tacho interno.

Consejos de seguridad

• Posicionar en una superficie plana y estable.

• Un agente de servicio o técnico calificado debe realizar la instalación y cualquier reparación si es necesario. No quite ningún componente o panel de servicio en este producto.

• NO lo sumerja en agua, ni use vapor para limpiar la unidad.

• NO cubra el aparato cuando esté funcionando.

• NO coloque el aparato cerca de materiales inflamables y asegúrese de que esté bien ventilado.

• NO coloque el cable sobre alfombras o aislamientos térmicos. No cubra el cable.Mantenga alejado el cable del rango de operación y no lo sumerja en el agua.

• Siempre lleve, almacene y manipule el aparato en posición vertical.

• Nunca incline el aparato a más de 45° de la linea vertical.

• SOLO use agua potable cuando haga cubitos de hielo.

• Asegúrese de que la presión de agua del suministro de agua conectado esté entre 1 kg / cms a 8kg / cms (14.7-117psi).

• El dispositivo se debe utilizar solo en interiores.

• Mantenga todos los envases fuera del alcance de los niños. Eliminar el embalaje de acuerdo a las normas de las autoridades locales.

• Si el cable de alimentación está dañado, debe ser reemplazado por un técnico calificado recomendado.

• Se debe usar el zócalo tripolar separado y debe estar conectado a tierra.

• La capacidad nominal del cable debe ser superior a 10A.

Estructura y accesorios

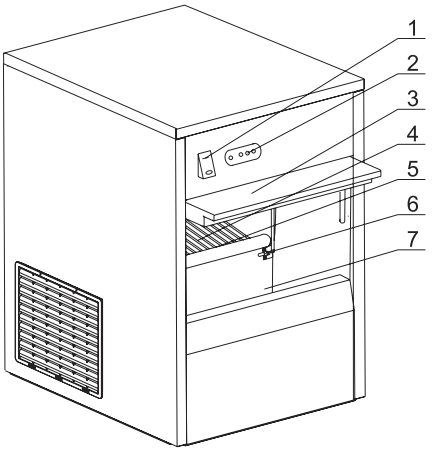

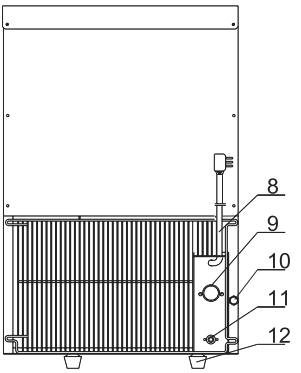

1- Botón on/off
2- Panel de visualización
3- Puerta corrediza
4- Estante
5- Gabinete de agua
6- Sensor de hielo lleno
7- Sensor guardado de hielo
8- Cable de alimentación
9- Conector de entrada de agua
10-Tornillo para drenaje
11- Conector salida agua
12-Patas

Accesorios

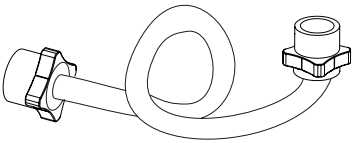

Tubo de entrada de agua

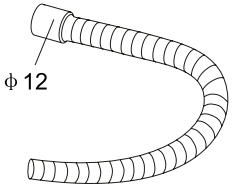

Tubería de drenaje de agua



Sellado de agua



Cuchara de hielo

Instalación

1. Retire el aparato del embalaje y retire la película protectora de todas las superficies.

2. Retire la cuchara de hielo, el tubo de entrada de agua, el tubo de drenaje de agua y el sellado de la máquina.

3. Coloque el dispositivo sobre una superficie uniforme y segura que soporte el peso del dispositivo.

4. Elija una superficie donde la fábrica de hielo no esté expuesta a la luz solar directa, o cerca a una fuente directa de calor, como una cocina, horno o radiador.

5. Al colocar la fabricadora de hielo, mantenga una distancia de 20 cm.(7 pulgadas) entre el aparato y las paredes u otros objetos para ventilación. Aumente esta distancia si el obstáculo es una fuente de calor

6. Coloque el dispositivo de manera que el enchufe de alimentación esté siempre accesible.

7. Instale el dispositivo cerca de la conexión del suministro de agua.

8. Si es necesario, ajuste las patas de los tornillos de la fábrica de hielo para nivelarlas.La eficiencia de la fabricadora de hielo puede reducirse si el aparato está ubicado de manera irregular.

9. Conecte un extremo del tubo de drenaje de agua a la salida de agua y al conector en la parte trasera de la fabricadora de hielo.

10. Acople el otro extremo del tubo a un tubo de desagüe instalado a plomo o recipiente adecuado para la recogida de aguas residuales.

11.Conecte un extremo del tubo de entrada de agua al conector tipo tornillo de 3/4 “ del grifo de agua para obtener el agua potable del grifo. Asegúrate de poner Selle las arandelas en ambos extremos del tubo de entrada de agua antes de conectar.

12. Conecte el otro extremo del tubo de entrada al conector de entrada de agua.

Operación

Nota: si utiliza la fabricadora de hielo por primera vez (o después de un período de inactividad), por favor deseche los dos primeros lotes de hielo. Esto limpia los sistemas internos del hielo.

1. Conecte el dispositivo a una toma de corriente individual conectada a tierra.

2. Presione el interruptor de encendido a la posición ON [I]. La luz del interruptor se ilumina y
El aparato empieza a funcionar. Los primeros 5 minutos se utilizan para la autoinspección. de la máquina de hielo. Entonces comenzará el proceso de fabricación de hielo.

3. Tan pronto como el gabinete de almacenamiento de hielo esté lleno, el indicador “ICE FULL” en el panel de la pantalla se encenderá y la fábrica de hielo se detendrá automáticamente. La Producción se reanuda una vez que el hielo se ha retirado del gabinete.

4. Si el suministro de agua es insuficiente, el indicador de “AGUA BAJA” se encenderá y la máquina de hielo dejará de funcionar automáticamente.

5. Si ocurre algún error o falla, el indicador de “FALLA” se encenderá y se detiene la producción de hielo.

6. Apague el dispositivo y desconéctelo de la fuente de alimentación. Desenchufe cuando no esté en uso.

7. No encienda el dispositivo inmediatamente después de que se detenga automáticamente (causado por suministro de agua insuficiente, armario de almacenamiento de hielo demasiado lleno, interrupción de la corriente). Espere al menos 3-5 minutos antes de reiniciarlo para evitar daños en el compresor.

NOTA: Si el dispositivo no se útiliza durante un período de tiempo más prolongado, drene el agua del tanque de agua a través del tornillo de drenaje en la parte posterior del dispositivo (algunos modelos no tienen drenaje)tornillo). Seque el tanque de agua con un paño seco.

Limpieza y mantenimiento

• Siempre apague y desconecte la fuente de alimentación antes de limpiar.

• Se recomienda agua tibia y jabonosa para la limpieza. Los agentes de limpieza pueden dejar Residuos nocivos. Limpie el exterior con un paño húmedo.

• Compruebe regularmente los conectores de los tubos de entrada y salida de agua y Drene el poco agua sobrante que pueda filtrar.

• Si la fabricadora de hielo no se utilizará durante un período prolongado, apague el interruptor de alimentación y limpie el revestimiento interno del recipiente de almacenamiento de hielo con un trapo limpio.

• Al enchufar o desenchufar, el enchufe debe sujetarse con la mano y el Los cables no deben ser arrastrados pesadamente.

Solución de problemas

Nota: Si ocurre algún problema, espere hasta que la máquina se detenga automáticamente; La lista de seguimiento será útil para que conozca los problemas de la máquina, pero solo una persona calificada puede abrir y revisar o reparar la máquina.

• La luz de arranque no se enciende cuando se enciende la máquina por primera vez, se encenderá cuando el compresor esté funcionando.

• Esta fabricadora de hielo tiene una función de autocomprobación ventajosa, cada falla se mostrará en el panel de visualización con las diferentes luces de flash.

• No mueva la máquina cuando esté funcionando.

Cuadro de Soluciones Frecuentes

PROBLEMA	CAUSA POSIBLE	SOLUCIÓN POSIBLE
El dispositivo no funciona (sin ninguna luz encendida)	La fuente de alimentación está interrumpida . La tensión de alimentación no es correcta.	Compruebe la fuente de alimentación. Corte la fuente de alimentación.
El dispositivo no funciona (solo se enciende la luz)	La tensión de alimentación no es correcta. La placa PCB está dañada	Corte la fuente de alimentación. Reemplácela.
El dispositivo no funciona (la luz de hielo está encendida)	Lleno de hielo. La temperatura ambiente es inferior a 6°C	Retire los cubitos de hielo de la cesta. Mantener la temperatura ambiente a más de 7 ° C, reinícielo.
El dispositivo no funciona (hielo lleno y fallo de falla juntos)	Sensor de hielo lleno dañado o no conectado.	Reemplace o conecte este sensor.
El dispositivo no funciona (flash de luz de falla)	Sensor del condensador dañado o no conectado	Reemplace o conecte este sensor.
El indicador de nivel de agua baja y el hielo lleno parpadean juntos o la falla parpadea rápidamente	El refrigerante gotea. El compresor no funciona. La temperatura ambiente es inferior a 6° C	Compruebe y recargue. Compresor dañado o la temperatura ambiente es superior a 43° C. Manteniendo la temperatura ambiente por encima de 7 ° C, reinicie.
Fallo, agua baja, hielo lleno, tres luces parpadean lentamente	El sensor de la camara no está en la posición correcta o está dañado. Motor de paleta dañado.	Ajuste la posición o reemplácela. Reemplázalo.
Solo la luz de falla rápidamente (después de trabajar un período).	Motor dañado. Los microinterruptores no funcionan. Caja de agua rota. La caja de agua fue bloqueada por el cubo de hielo	Reemplace o vuelva a ajustar la posición. Retire los cubitos de hielo a la espera de suministro de agua. Verifique la conexión de la válvula o reemplácela.
El dispositivo se detiene después de 2 minutos o más. (La luz de agua baja parpadea)	Sin agua en la fuente de suministro de agua La válvula de entrada de agua está dañada o no se conecta. El sensor de nivel de agua no está en la posición correcta.	Detener la máquina y reiniciarla si el suministro de agua está listo. Compruebe la conexión eléctrica de la válvula o Sustitúyala. Detenga la máquina y muévala.
Agua con poca luz siempre encendida Cubitos de hielo se pegan en la caja de agua	Sin suministro de agua por más de 24 horas.	Reemplazarlo. Pedir servicio.
Sin hielo, sin indicación de falla. Los cubitos de hielo no son muy iguales	La válvula eléctrica no funciona. Queda algo de hielo en la caja de agua. La válvula eléctrica tiene fugas. El compresor no funciona. Fuga de refrigerante.	Recargalo.

Diagrama de circuitos

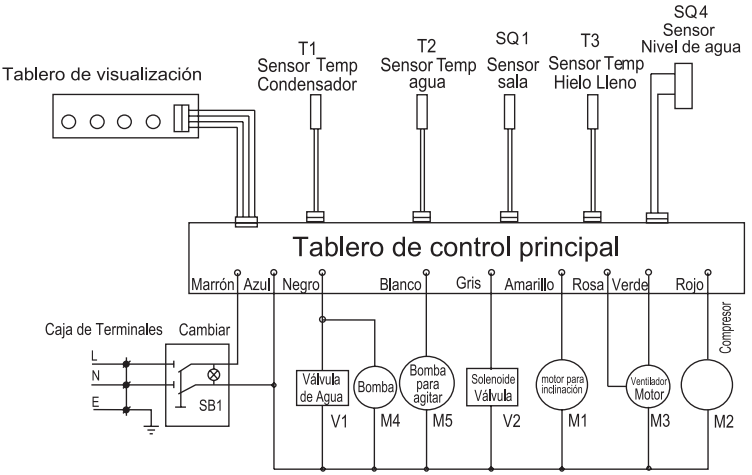

7 GARANTÍA

• Tu Fabricadora de hielo Turboblender cuenta con 2 años de Garantía
• Garantía válida solo con la factura de compra.
• Devuelva el producto a su distribuidor local en caso de que requiera mantenimiento.
• Se garantiza el producto por un período de 24 meses a partir de la fecha de compra, siempre y cuando se haya utilizado adecuadamente.
• No se incluyen en la garantía las piezas que se desgasten por el uso regular del producto.
• No se proveerá servicio técnico si se utiliza algún componente no autorizado expresamente por el fabricante.
• Los cargos del servicio técnico durante el período de garantía estarán a cargo del cliente en las siguientes situaciones:

1. Problemas o daños causados por operaciones o usos inadecuados, distintos a los especificados en el manual de usuario.

2. Problemas o daños causados por el desarmado y la reparación efectuados por personal no autorizado.

3. Problemas o daños causados por desastres naturales.

4. Problemas o daños causados por líquidos en piezas internas.

El poder de lo que querés.



info@turboblender.com | www.turboblender.com

0810-345-5502