Turboblender

El poder de lo que querés.

Manual de Usuario



Pulidor de copas

TB-GLASSPOL

El poder del brillo perfecto

www.turboblender.com

Pulidor de copas

Manual de instrucciones

Muchas gracias por comprar un producto Turboblender.
Para asegurar un uso adecuado, le recomendamos que lea este manual de instrucciones.

Índice

1. Introducción 03
2. Montaje 04
3. Advertencias importantes de seguridad 05
4. Instrucciones de instalación 06
5. Funcionamiento 07
6. Mantenimiento 08
7. Datos Técnicos 10
8. Diagrama de circuito 10
9. Síntomas y soluciones de errores 11
10. Vista explotada 12
11. Garantía 13
12. Tarjeta de garantía 14
13. Antención al cliente 15

Introducción

Gracias por comprar nuestro electrodoméstico. Antes del uso y la operación, lea y familiarícese con las siguientes instrucciones de operación y seguridad. GUARDE ESTAS INSTRUCCIONES PARA FUTURAS CONSULTAS. Guarde la caja y el embalaje originales. Utilice este embalaje para enviar el equipo si se necesitan reparaciones.

Este manual contiene información importante, lea el manual detenidamente antes de la instalación, operación y mantenimiento del equipo. El incumplimiento de las pautas de mantenimiento regular puede anular la garantía.

LEA Y GUARDE ESTAS INSTRUCCIONES

Utilice la unidad de acuerdo con las instrucciones proporcionadas en el manual. Guarde el manual para futuras consultas.

Este aparato puede ser utilizado por niños de 8 años o más y personas con capacidades físicas, sensoriales, mentales reducidas o con falta de experiencia y conocimiento, siempre que hayan recibido supervisión o instrucciones sobre el uso seguro del aparato y comprenden los peligros que conlleva. Los niños no deben jugar con el aparato. La limpieza y el mantenimiento por parte del usuario no deben ser realizados por niños sin supervisión.

Pulidor de copas

Montaje

A(x1)		B(x1)		C(x2)	
D(x1)		E(x4)		F(x1)	

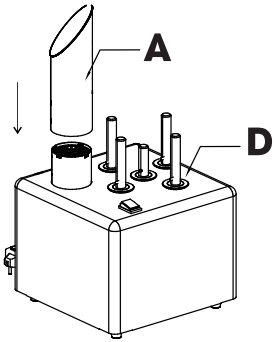

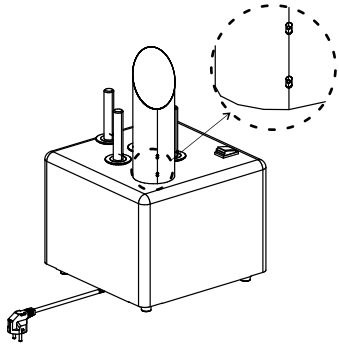

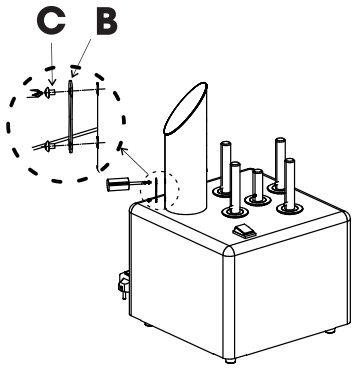

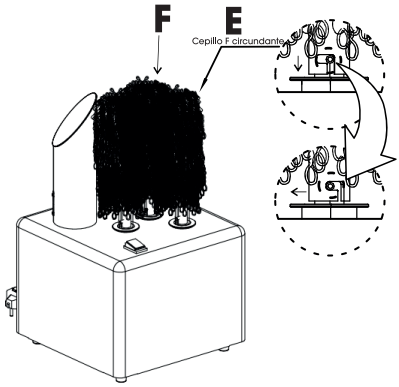

Advertencias importantes de seguridad

Por favor, lea primero y siga estas medidas básicas de seguridad al usar este equipo para reducir el riesgo de incendio, descarga eléctrica y/o lesiones personales

- Enchufe el equipo únicamente en tomas de corriente con conexión a tierra. Esta toma debe estar equipada con un interruptor de circuito por falla a tierra (GFCI) aprobado.
- Mantenga el cable eléctrico alejado y libre de contacto con el agua.
- NO utilice el equipo si el cable de alimentación suministrado está dañado o agrietado de alguna manera.
- SIEMPRE desconecte de la fuente de alimentación antes de realizar tareas de servicio (desenchufe la unidad de la pared).
- Asegúrese de que los cepillos estén colocados de forma segura en la máquina antes de encenderla.
- NO inserte nada que no sean vasos/copas en los cepillos o entre los cepillos giratorios.
- NO lo use sin los cepillos colocados y la chimenea de aire en su lugar.
- NO bloquee las aberturas de ventilación laterales de ninguna manera. El cabello largo, las joyas o la ropa suelta PUEDEN quedar atrapados en las piezas móviles y suponer un riesgo de atrapamiento.
- UTILICE LA MÁQUINA ÚNICAMENTE PARA EL FIN PREVISTO – secar y pulir cristalería.

Instrucciones de instalación

Desembalaje de la máquina:

- La unidad se entrega embalada en una caja de cartón que contiene cartón y material alveolar.
- Deseche el material de embalaje de acuerdo con los requisitos de la legislación local de reciclaje.
- Verifique la integridad de la máquina y, en particular, los cables eléctricos.
- Si tiene dudas, solicite a un técnico que la revise antes de proceder con la instalación.

Posicionamiento del pulidor de cristal:

- La máquina no requiere anclaje, pero debe estar nivelada sobre cualquier superficie donde se coloque.
- Asegúrese de que no esté cerca de grifos y/o conexiones de agua.

Montaje - chimenea y cepillos:

- Fije la chimenea de aire caliente a la base de la máquina pulidora con el tornillo suministrado. (Ver referencia en la imagen).
- Cada máquina se embala con 5 cepillos. Hay 4 cepillos estándar + 1 cepillo más corto.
- Coloque cada cepillo sobre la barra de soporte y deslícelo hacia abajo.
- Asegúrese de que el cilindro del cepillo esté conectado girándolo ligeramente en el sentido de las agujas del reloj. Si el cepillo no está fijado correctamente en el soporte, no girará una vez que se encienda la máquina.
- Para verificar la colocación correcta de los cepillos, intente rotarlos en el sentido de las agujas del reloj y luego tire suavemente hacia arriba: si el cepillo no se sale del soporte, la colocación es correcta.

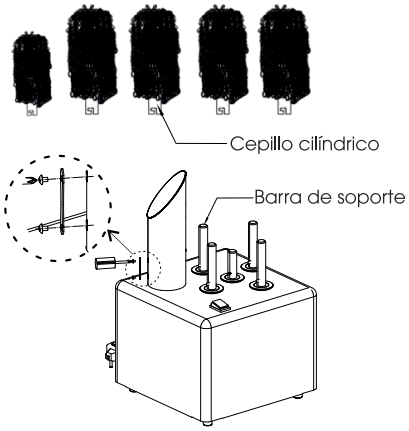

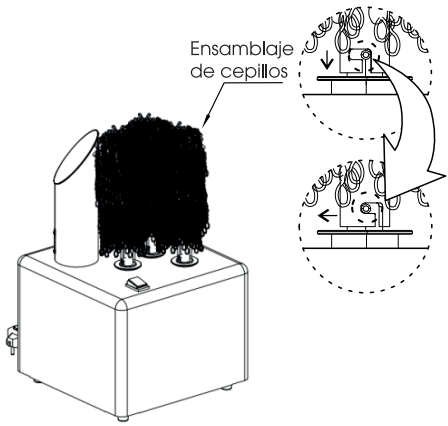

Funcionamiento

Tenga en cuenta: ¡Las copas/vasos deben estar lavadas/os, enjuagadas/os y aún húmedas/os al usar esta máquina para obtener resultados excepcionales!

Retire las copas, limpias y húmedas, del lavavasos, luego colóquelas una por una sobre los cepillos secos y calientes para el secado y pulido, y luego retírelas, listas para su uso inmediato.

Funcionamiento diario:

1. Enchufe el cable de alimentación a la toma de corriente adecuada y pulse el botón de Encendido/Apagado (On/Off). El indicador permanecerá siempre en color rojo.
2. Pulse el símbolo "O" para entrar en el estado de espera (Standby): el cabezal del cepillo deja de girar y el puerto de escape deja de soplar aire caliente.
3. Pulse el símbolo "I" para entrar en el estado de trabajo (Working): el cabezal del cepillo comienza a girar y el puerto de escape sopla aire caliente normalmente.
4. El cabezal del cepillo está dividido en 5 partes. La copa/vaso se debe

colocar verticalmente. Asegúrese de insertar correctamente el cabezal del cepillo de trabajo antes de usar.

5. Una vez enchufada la corriente, la máquina girará y ofrecerá viento caliente para el pulido y secado de la humedad.
6. Para obtener el mejor resultado, la copa/vaso necesita un tiempo de pulido y secado de al menos 8 a 10 segundos.
7. Su máxima eficiencia de trabajo puede ser de aproximadamente 300 a 330 copas/vasos por hora.

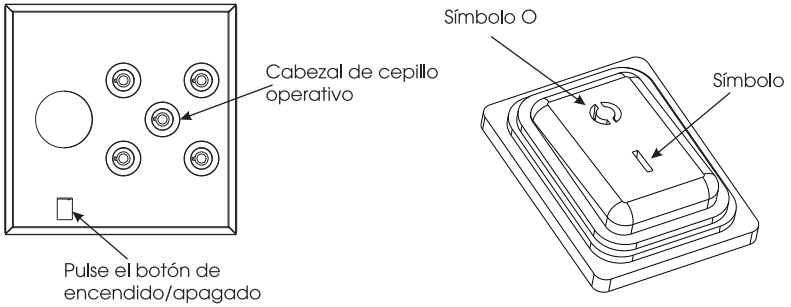

No es necesario aplicar presión al sostener la cristalería contra los cepillos

Tenga en cuenta: el secador de cristal no limpia la cristalería ni elimina manchas en las copas/vasos.

Mantenimiento

Limpieza diara:
La pulidora de cristal debe limpiarse a diario:

- Apague la máquina y desenchúfela.
- Retire los cepillos del soporte de la siguiente manera:
  - Gírelo mientras tira suavemente hacia arriba. Retire el cepillo por completo deslizándolo fuera de su soporte.
- Coloque los cepillos de manera uniforme en la rejilla (ya sea acostados o de pie). Asegúrese de que no se superpongan.
- Páselos por un ciclo de lavado regular DOS VECES. Recuerde enjuagar los cepillos con abundante agua limpia para eliminar el jabón y los productos químicos aplicados durante el ciclo de lavado.

- Deje que los cepillos escurran y sequen al aire durante la noche en la rejilla.
- A la mañana siguiente, vuelva a colocar los cepillos en los soportes. Gire el cepillo para que encaje en su lugar. Asegúrese de que los cepillos estén correctamente insertados en los soportes.
- Una vez que todos los cepillos estén colocados en los soportes, enchufe la máquina y enciéndala. Déjela funcionar durante aproximadamente 15-20 minutos o hasta que los cepillos estén secos.

ADVERTENCIA: No coloque la secadora de cristal en un recipiente con agua, ya que contiene piezas eléctricas que podrían dañarse y causar una descarga eléctrica al operario una vez que se vuelva a encender.

Mantenimiento ordinario:
Para realizar cualquier mantenimiento en la pulidora de cristal, la máquina debe estar apagada y desconectada de la toma de corriente.

Se deben utilizar las herramientas adecuadas junto con protección individual, de acuerdo con la legislación aplicable.

El mantenimiento ordinario consiste en:
- Limpiar la pulidora de cristal de forma regular con detergente.
- Aspirar la cámara interior de la máquina para eliminar la pelusa y el polvo.
- Reemplazar los cepillos de forma trimestral o anual, según su estado real.

NO SUMERJA LA MÁQUINA EN AGUA.

El panel de control es particularmente sensible a la humedad: si esta penetra en el panel, puede provocar un cortocircuito en los componentes electrónicos.

El cable eléctrico debe revisarse meticulosamente al menos una vez a la semana, utilizando una lámpara auxiliar, para asegurarse de que no tenga rayones (incluso pequeños) ni presente irregularidades.

Mantenimiento extraordinario:

- Este mantenimiento debe ser realizado únicamente por un técnico calificado.
- El mantenimiento extraordinario es poco frecuente y consiste esencialmente en la sustitución de uno de los siguientes elementos:
  - Un componente dañado.
  - Un cable eléctrico dañado (rayado o comprimido).

Datos técnicos

Modelo	TB-GLASSPOL
Descripción	Pulidora de Cristal de 5 Cepillos
Dimensiones (Largo x Ancho x Alto)	310 x 310 x 500mm
Voltaje / Frecuencia	220-240V / 50Hz
Potencia	1150W

Diagrama de circuito

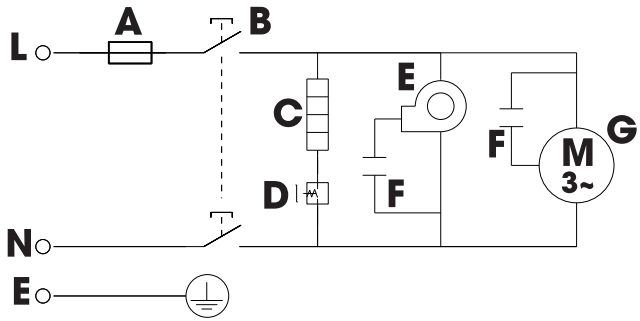

A: Tubo fusible B: Interruptor principal C:Resistencia calefactora
D: Interruptor de temperatura E: Ventilador centrífugo
F: Condensador / Capacitor G: Motor

Síntomas y soluciones de errores



⚠ ADVERTENCIA

Lea y comprenda completamente el manual del operador antes de usar esta máquina.

La operación incorrecta puede causar una lesión grave.



ADVERTENCIA: ¡Las reparaciones de fallas deben ser realizadas por electricistas o técnicos en ingeniería eléctrica!
Cuando la máquina no funcione después de conectarla a la corriente, se puede sospechar que se trata de una falla del fusible.
Los profesionales deben utilizar instrumentos especializados para diagnosticar la causa de la falla y determinar si el daño del fusible se debe a un cortocircuito en algún componente.
Finalmente, el componente defectuoso debe ser retirado y reemplazado por uno nuevo antes de sustituir el fusible

Fenómeno del incidente	Razón	Solución
La máquina no funciona después de conectarla a la corriente.	Posibles Incidentes: 1. Cortocircuito en la bobina interna del motor. 2. Cortocircuito en la bobina interna del ventilador. 3. Cortocircuito en el cableado interno. 4. El motor estuvo bloqueado durante un largo período de tiempo: la bobina interna del motor se recalienta y el aumento de temperatura excede el estándar, provocando que la bobina se queme y cause un cortocircuito.	Reemplace el fusible.

Vista explotada

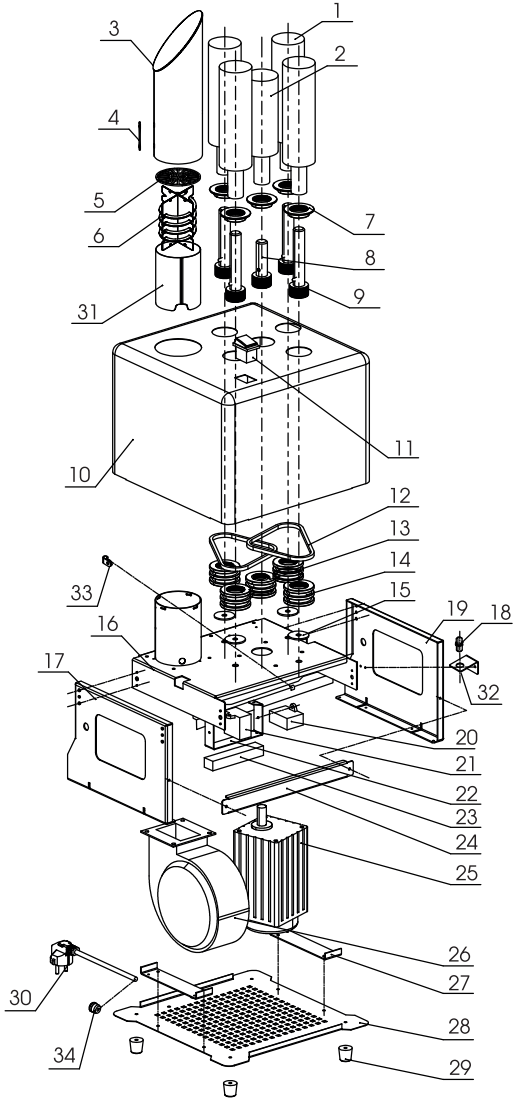

N°	Componentes	Cantidad
1	Cepillo largo	4
2	Cepillo corto	1
3	Cilindro de viento	1
4	Placa de fijación del cilindro	1
5	Rejilla de protección	1
6	Resistencia	1
7	Anillo de aluminio	5
8	Pieza de aluminio corta	1
9	Pieza de aluminio larga	4
10	Carcasa principal	1
11	Interruptor de encendido	1
12	Correa transportadora	2
13	Rueda de rotación central	1
14	Rueda de rotación	4
15	Anillo	4
16	Marco interior	1
17	Placa derecha	1
18	Fusible	1
19	Placa izquierda	1
20	Condensador 1	1
21	Condensador 2	1
22	Soporte de terminal	1
23	Terminal	1
24	Placa de conexión del marco interior	1
25	Motor	1
26	Ventilador	1
27	Placa de conexión del marco inferior	2
28	Marco inferior	1
29	Patas de goma	4
30	Cable de alimentación	1
31	Tubo de acero φ76	1
32	Soporte del portafusibles	1
33	Clip de cable en forma de R	1
34	Clip de cable del cable de alimentación	1

Garantía

• Tu producto Turboblender cuenta con 2 años de Garantía

• Garantía válida solo con la factura de compra.

• Devuelva el producto a su distribuidor local en caso de que requiera mantenimiento.

• Se garantiza el producto por un período de 24 meses a partir de la fecha de compra, siempre y cuando se haya utilizado adecuadamente.

• No se incluyen en la garantía las piezas que se desgasten por el uso regular del producto tales como cepillos o carcaza de la máquina. De igual manera tener presente que la garantía cubre desperfectos de fábrica, no en piezas que se vean afectadas por su uso intensivo o que con el tiempo junten sarro.

• No se proveerá servicio técnico si se utiliza algún componente no autorizado expresamente por el fabricante.

• Los cargos del servicio técnico durante el período de garantía estarán a cargo del cliente en las siguientes situaciones:

1. Problemas o daños causados por operaciones o usos inadecuados, distintos a los especificados en el manual de usuario.

2. Problemas o daños causados por el desarmado y la reparación efectuados por personal no autorizado.

3. Problemas o daños causados por desastres naturales.

4. Problemas o daños causados por líquidos en piezas internas.

Tarjeta de garantía

Le agradecemos que haya adquirido y utilice nuestro producto tal y como se especifica en los términos de garantía. Si el producto presentara algún defecto de material o de mano de obra dentro del período de garantía, devuélvalo a su distribuidor local para su reparación. La garantía no incluye el transporte del producto (traslado y devolución).

REGISTRO DE MANTENIMIENTO / SERVICIO TÉCNICO

NOMBRE DEL PRODUCTO			
LUGAR DE COMPRA			
INFORMACIÓN DEL CLIENTE			
FECHA DE COMPRA			
FECHA DE REPARACIÓN	PROBLEMA O DAÑO	CENTRO DE MANTENIMIENTO O SERVICIO TÉCNICO	RESULTADO

Consulta nuestros servicios técnicos en www.turboblender.com

Extendé tu Garantía hasta por 5 años más!!
Más información en: www.turboblender.com

Atención al cliente

Valora tu verdadera experiencia. Si tiene alguna pregunta o inquietud sobre su pulidor de copas, no dude en ponerse en contacto con nuestro servicio de atención al cliente.



El poder de lo que querés.

info@turboblender.com | www.turboblender.com

0810-345-5502