Turboblender

El poder de lo que querés.

Manual de usuario





Plancha Doble Contacto

Modelos TB-GRILLV1 | TB-GRILLV2

0810-345-5502

www.turboblender.com

Plancha doble contacto

Manual de instrucciones

Muchas gracias por comprar un producto Turboblender.
Para asegurar un uso adecuado, le recomendamos que lea este manual de instrucciones.

Advertencia:

1. Cualquier cambio e Instalación inapropiada, Depuración o mal Mantenimiento conducirá a la pérdida de Propiedad y Accidentes. Lea las instrucciones antes de la instalación y el mantenimiento. Si necesita alguna instalación y mantenimiento, debe comunicarse con el proveedor y pedirle a la persona que recibió capacitación u operación de electricista que lo instale.

2. Para su seguridad, no guarde ni use materiales inflamables y explosivos cerca.
3. Este producto debe conectarse a tierra de forma segura antes de su uso.
4. No Limpiar con Detergente ni agentes Quimicos.

5. Este aparato no está pensado para ser usado por personas (inclusive niños) con capacidades físicas sensoriales y mentales reducidas, o sin experiencia o conocimiento, a menos que estén supervisadas o capacitadas para usar el aparato por una persona responsable de su seguridad.

6. Los niños deben ser supervisados para que no jueguen con el aparato.

7. Este aparato no está pensado para ser operado por medio de un temporizador externo o sistema de control remoto.

8. Este aparato está pensado para uso doméstico y similar aplicaciones tales como:
- Áreas de cocina para el personal en tiendas, oficinas y otros entornos de trabajo.
- Casa de Campo
- Por clientes en hoteles, moteles y otros entornos de tipo residencial, entornos tipo alojamiento y desayuno

Las planchas de doble contacto Turboblender poseen un nuevo estilo, una construcción razonable y una operación conveniente. Por lo tanto, puede ahorrar electricidad y equilibrar la temperatura. Es adecuado para hoteles, supermercados y otros públicos, etc.

Plancha doble contacto

Parametros básicos

TB-GRILLV1	Plancha doble contacto	1,8KW
TB-GRILLV2	Plancha doble contacto	3,6KW

Transporte y custodia

Durante el proceso de transporte, este producto debe manejarse con cuidado para evitar vibraciones violentas. En general, el producto envasado no debe depositarse al aire libre a largo plazo, y debe colocarlo en un almacén donde esté bien ventilado y no tenga aire corrosivo. No puesto al revés. Si necesita depositarlo en ese momento, debe tomar medidas para protegerlo de la lluvia.

Reglamento de instalación y el entorno de uso

-Este producto debe colocarse en un lugar estable, y la distancia de sus dos lados debe ser superior a 10cm respecto a las cosas no combustibles. La parte posterior debe dejar más de 20 cm de distancia de cosas no combustibles (ejemplo: una pared de ladrillo)
-El voltaje de la fuente de alimentación en este equipo debe coincidir con el voltaje de la fuente de alimentación en la tarjeta del producto.
El cliente necesita configurar el interruptor de encendido y apagado de la unidad y la protección contra fugas de electricidad.
-Este equipo debe conectarse a la línea de tierra de forma segura antes de su uso.
Antes de encenderlo, debe verificar si la conjunción de cada componente eléctrico es firme o no, y la conexión a tierra segura es creíble.
-Si Reemplaza el cable de alimentación debe elegir el mismo modelo de cable eléctrico y pedirle a un profesional que lo reemplace.
- La conexión eléctrica de este producto, la instalación y el mantenimiento, debe ser realizada por personal capacitado.

Método de operación

1- Compruebe que la instalación de la fuente de alimentación sea normal, asegúrese de que la fuente de alimentación en funcionamiento debe cumplir con el voltaje nominal.

2- Conecte la fuente de alimentación, enciéndala.
La corriente eléctrica ya ha sido suministrada a la plancha, gire el controlador de temperatura en el sentido de las agujas del reloj para ajustar el valor de temperatura apuntando a la temperatura necesaria.

Si el indicador de calentamiento verde se enciende en ese momento significa que la tubería de calentamiento está funcionando.

3- Cuando alcanza la temperatura establecida, el controlador puede cortar la fuente de alimentación automáticamente, al mismo tiempo, el indicador verde se apagara y la resistencia dejará de trabajar.
Cuando la temperatura desciende , el controlador de temperatura vuelve a calentar automaticamente, el indicador verde se iluminará, la máquina se calentará nuevamente y la temperatura comenzará a aumentar.

4- Limpie el aceite de la caja de aceite en caso de desbordamiento.

5- Si aparece un fenómeno anormal en el proceso de uso, debe detenerlo de inmediato. Después de que se verificó y se eliminó la falla, puede continuar usándola.

Barrer y Mantener

1- Antes de barrer y mantener, corte la fuente de alimentación para evitar el accidente.

2- Use la toalla húmeda que no tiene limpiador corrosivo para limpiar su superficie y la superficie de la línea de derivación de la fuente de alimentación después de que la tarea se haya completado todos los días. Prohibir el uso del agua para lavarlo directamente para evitar dañar su función eléctrica.

3- Durante el barrido, elimine el agua del depósito de aceite para evitar que se desborde.

Plancha doble contacto

Solución de problemas generales

Error	Problema	Solución
Conecte la fuente de alimentación, la luz indicadora no es brillante y la máquina no calienta.	La fuente de alimentación no está bien puesta.	Mejore el enchufe y vuelva a colocarlo.
La luz indicadora de la fuente de alimentación es brillante, pero la temperatura de la placa de la parrilla no está elevada.	1. La conexión de la tubería de calefacción se afloja o se desprende. 2. La tubería de calentamiento se quemó.	1. Apriete la conexión o el tornillo de los dos extremos del tubo de calentamiento. 2. Cambiar la tubería de calentamiento
La luz indicadora de encendido es brillante, pero la temperatura establecida no está alta.	1. El controlador de temperatura está quemado. 2. El contactor de CA está quemado.	1. Cambiar el controlador de temperatura. 2. Cambie el contactor de CA.
La temperatura de la placa de la parrilla se controla normalmente, pero la luz indicadora no es brillante.	La luz indicadora está quemada o no está bien conectada.	Cambie la luz indicadora y apriete la conexión. La solución de problemas enumerada es solo para su referencia, si aparece el fenómeno, deje de usar la máquina e informe a la persona profesional para que la revise y repare lo antes posible. Accesorios: una pieza de instrucción y certificado elegible

Diagrama del principio de electricidad

CUADROS DE CIRCUITOS

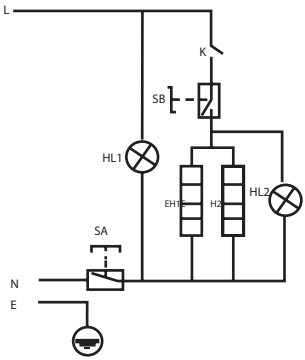

SA-Contactor | SB-Controlador de temperatura
EH-Tubo de calentamiento | HL1-Indicador de encendido
HL2-Indicador de calentamiento | K-Interruptor de alimentación

E- Conectada a tierra

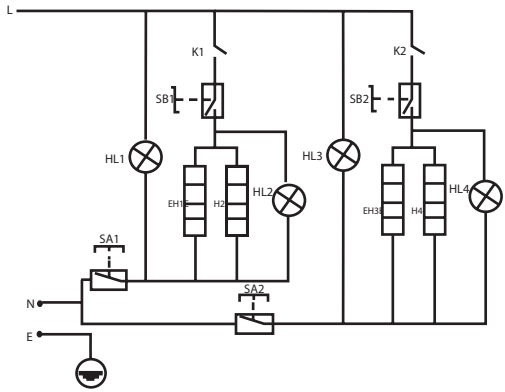

SA1,SA2-Contactor | SB1,SB2- Controlador de temperatura | EH-tubo de calentamiento | HL1,HL3-Indicador de encendido HL2,HL4-indicador de calentamiento
K1,K2- Interruptor de alimentación | E-Conectada a tierra

Cláusula de garantía

1. Período de garantía: 24 meses
2. Confirmación del período de garantía:
El período de garantía comienza a partir de la fecha indicada en el recibo de compra excluyendo el retraso debido a la reparación comprometida o la falta de repuestos.
3. En cualquiera de las siguientes circunstancias, la garantía será reemplazada por una reparación pagada:
A - Más allá del período de garantía.
B- Sin garantía ni recibo, exclusivo de aquellos que verifican el período de garantía.
C - Daños causados por el uso, mantenimiento y cuidado sin seguir las instrucciones del manual .
E - Daños causados por fuerza mayor.
F- Todas las piezas, componentes y accesorios reemplazados durante la reparación pertenecen a nuestra fábrica .
G - Por falla del producto, nuestra fábrica no es responsable de la compensación que no sea la garantía.

El poder de lo que querés.



info@turboblender.com | www.turboblender.com

0810-345-5502