Turboblender

El poder de lo que querés.

Manual de usuario



Escritorio Hidráulico

Modelo TB-HDESKM

0810-345-5502

www.turboblender.com

Paquete de tornillos



M5x12(x12)
A



M6x40(x4)
B



M6x6(X4)
C



(x1)
D



S=5mm(x1)
E



(x4)
F



(x2)
G

Partes incluidas

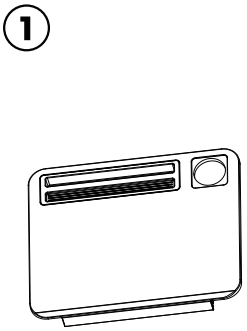

(x1)

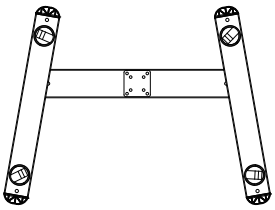

(x1)

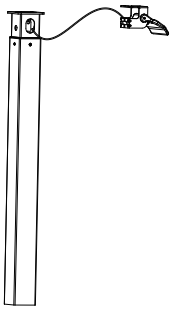

(x1)

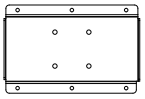

(x1)

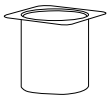

(x1)

Instalación

Paso 1

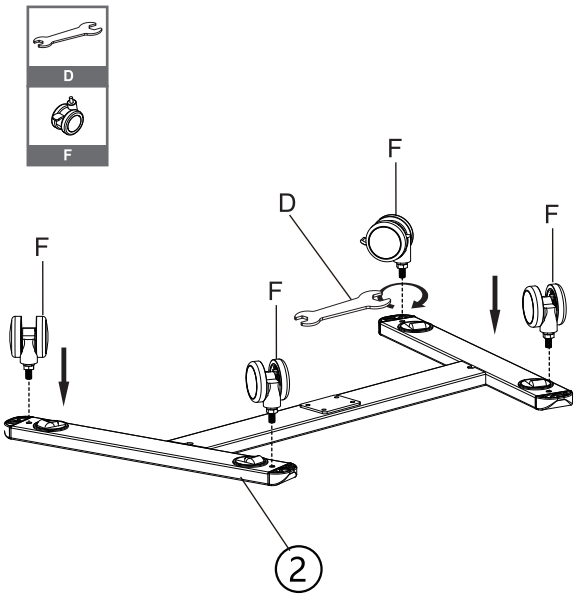

Paso 2

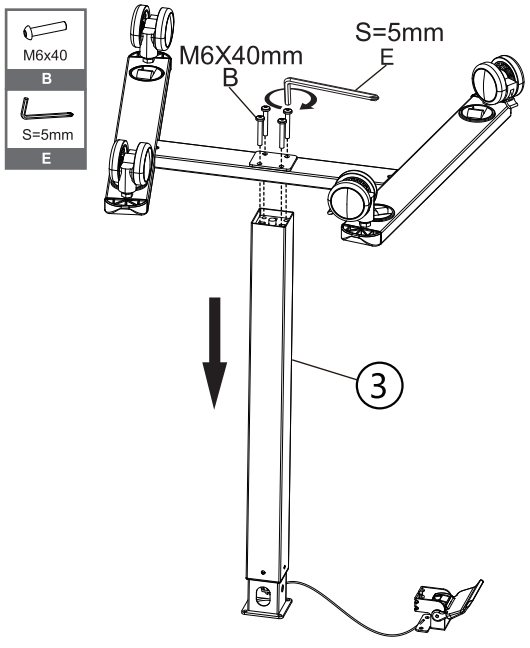

Paso 3

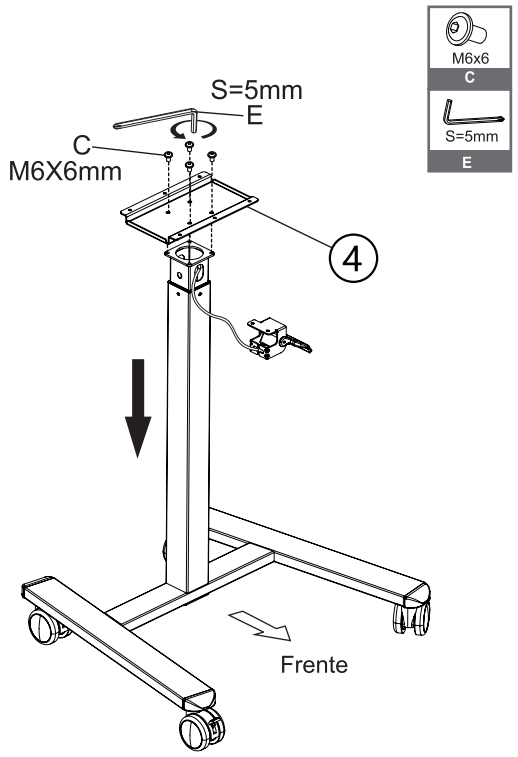

Paso 4

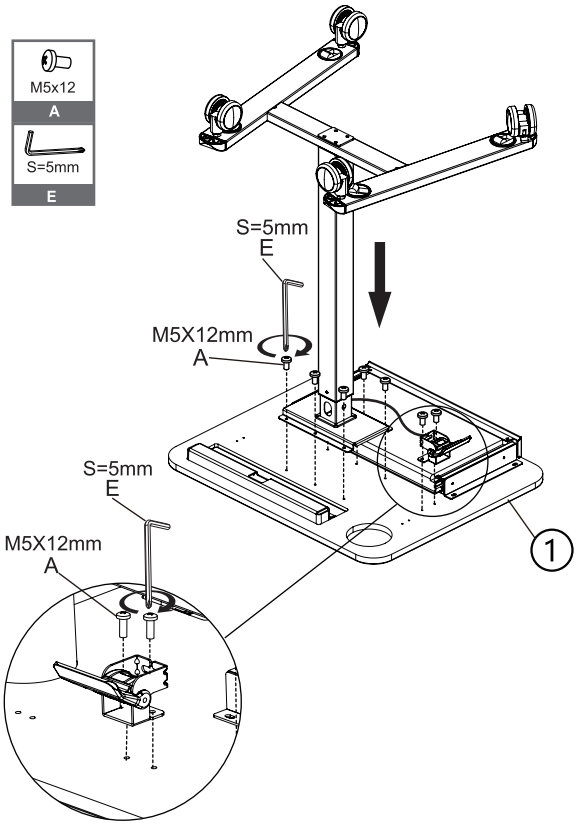

Paso 5

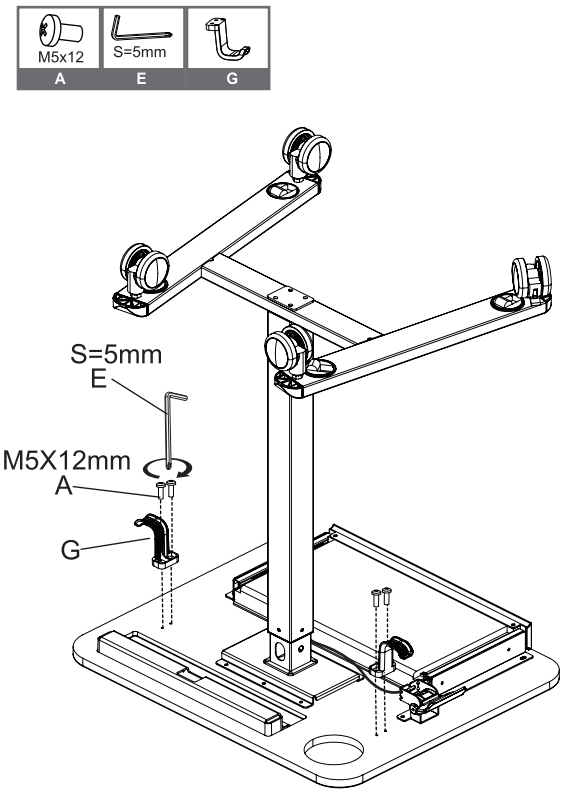

Paso 6

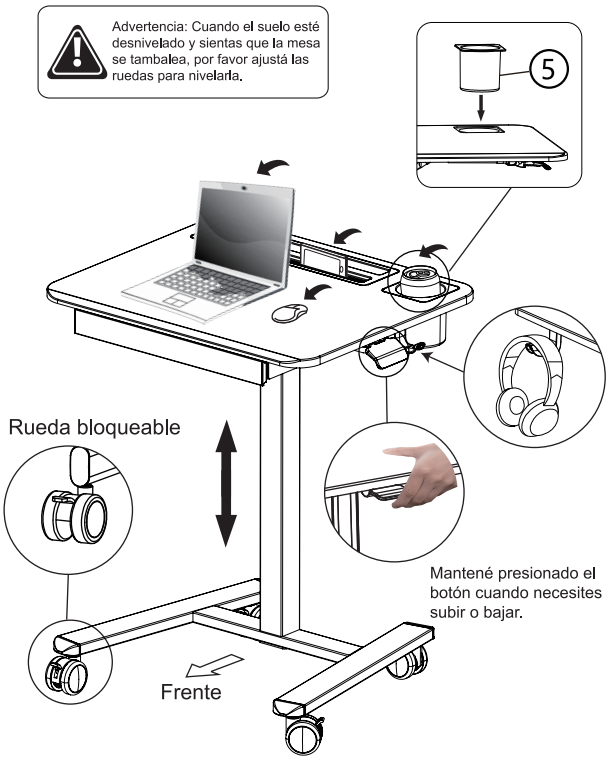

Garantía

• Tu producto Turboblender cuenta con 2 años de Garantía

• Garantía válida solo con la factura de compra.

• Devuelva el producto a su distribuidor local en caso de que requiera mantenimiento.

• Se garantiza el producto por un período de 24 meses a partir de la fecha de compra, siempre y cuando se haya utilizado adecuadamente.

• No se incluyen en la garantía las piezas que se desgasten por el uso regular del producto tales como tabla y/o accesorios, entre otros.

• No se proveerá servicio técnico si se utiliza algún componente no autorizado expresamente por el fabricante.

• Los cargos del servicio técnico durante el período de garantía estarán a cargo del cliente en las siguientes situaciones:

1. Problemas o daños causados por operaciones o usos inadecuados, distintos a los especificados en el manual de usuario.

2. Problemas o daños causados por el desarmado y la reparación efectuados por personal no autorizado.

3. Problemas o daños causados por desastres naturales.

4. Problemas o daños causados por líquidos en piezas internas.

Tarjeta de Garantía

Le agradecemos que haya adquirido y utilice nuestro producto tal y como se especifica en los términos de garantía. Si el producto presentara algún defecto de material o de mano de obra dentro del período de garantía, devuélvalo a su distribuidor local para su reparación. La garantía no incluye el transporte del producto (traslado y devolución).

REGISTRO DE MANTENIMIENTO / SERVICIO TÉCNICO

NOMBRE DEL PRODUCTO			
LUGAR DE COMPRA			
INFORMACIÓN DEL CLIENTE			
FECHA DE COMPRA			
FECHA DE REPARACIÓN	PROBLEMA O DAÑO	CENTRO DE MANTENIMIENTO O SERVICIO TÉCNICO	RESULTADO

Consulta nuestros servicios técnicos en www.turboblender.com

Extendé tu Garantía hasta por 5 años más!!
Más información en: www.turboblender.com

Atención al cliente

Valora tu verdadera experiencia. Si tiene alguna pregunta o inquietud sobre su escritorio hidráulico, no dude en ponerse en contacto con nuestro servicio de atención al cliente.