Turboblender

El poder de lo que querés.

Manual de Usuario



Dispenser de jabón líquido TB-JABD1100

Diseño Inteligente | Alto Rendimiento

www.turboblender.com

Dispenser de jabón líquido

Manual de instrucciones

Muchas gracias por comprar un producto Turboblender.
Para asegurar un uso adecuado, le recomendamos que lea este manual de instrucciones.

Índice

1. Introducción 03
2. Dimensiones y diagrama de producto 04
3. Advertencias 05
4. Instrucciones de instalación 06
5. Precauciones.....08
6. Baterías.....08
7. Metodo de uso.....08
8. Ajuste de suministro 09
9. Tabla de solucion de problemas 10
10. Garantía.....11

Introducción

Gracias por comprar nuestro electrodoméstico. Antes del uso y la operación, lea y familiarícese con las siguientes instrucciones de operación y seguridad. GUARDE ESTAS INSTRUCCIONES PARA FUTURAS CONSULTAS. Guarde la caja y el embalaje originales. Utilice este embalaje para enviar el equipo si se necesitan reparaciones.

Este manual contiene información importante, lea el manual detenidamente antes de la instalación, operación y mantenimiento del equipo. El incumplimiento de las pautas de mantenimiento regular puede anular la garantía.

Introducción al producto

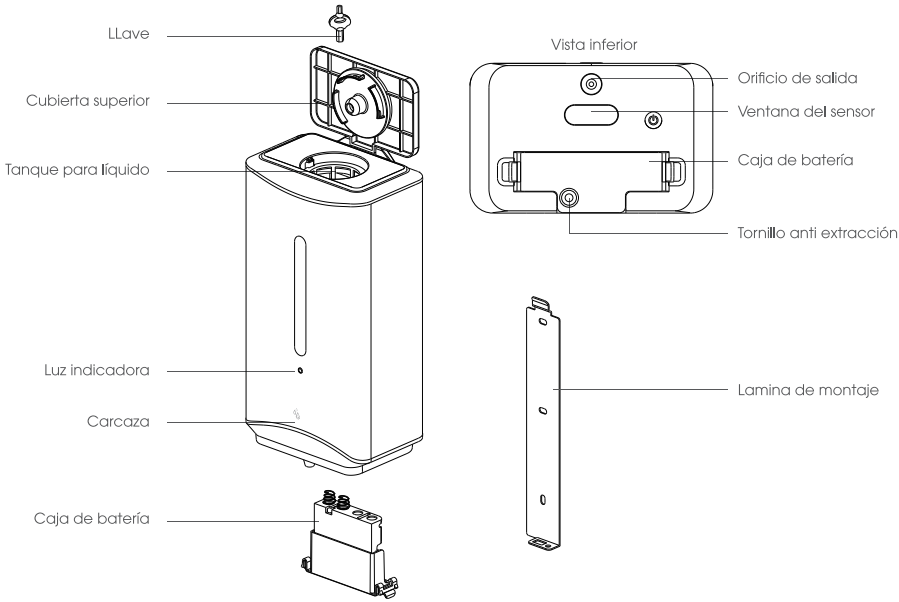

Dispenser de jabón líquido

Dibujo de dimensiones del producto

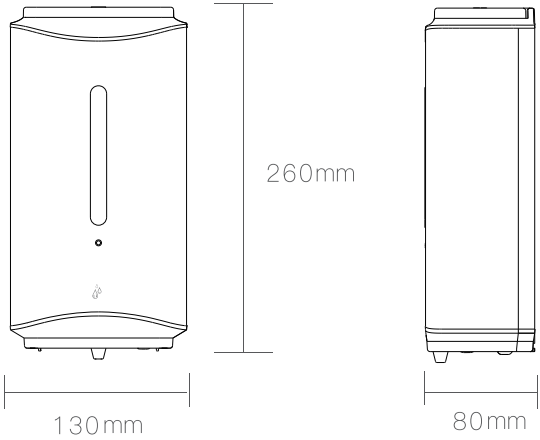

Diagrama de instalación

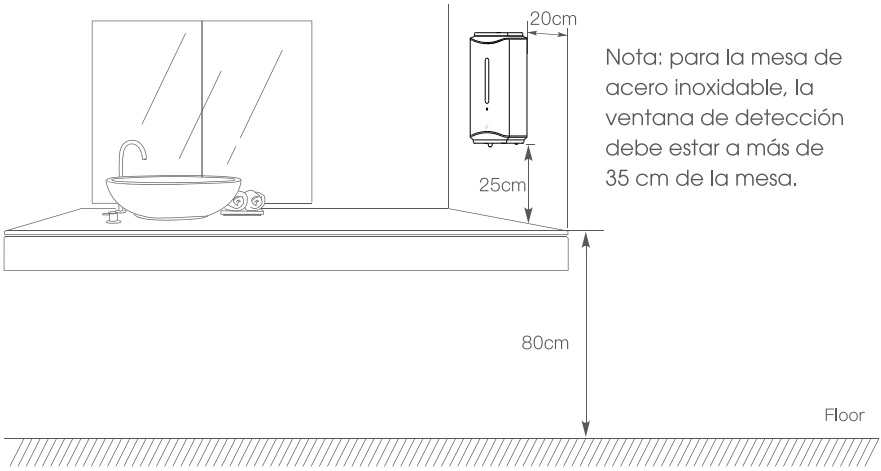

Nota: para la mesa de acero inoxidable, la ventana de detección debe estar a más de 35 cm de la mesa.

Advertencias:

Para garantizar que este producto pueda desempeñar plenamente su función única en el trabajo futuro y extender su vida útil, preste atención a los siguientes puntos:

1. Antes del diseño y la construcción, lea atentamente el manual de funcionamiento del producto y las instrucciones de instalación.

2. Las baterías que se utilicen deben ser 4 pilas AA de buena calidad. La marca de las baterías debe ser la misma y no se pueden mezclar baterías nuevas y viejas. Si se utilizan baterías falsas o de baja calidad, afectará el funcionamiento y la vida útil de la máquina.

3. Al instalar el producto, primero verifique si la pared está plana y límpiela.

4. La parte inferior del sensor debe estar a más de 25 cm del reflector o del tablero de la mesa.

5. Después de la instalación, entregue el manual al administrador o al usuario.

6. No coloque obstáculos dentro del rango de detección.

7. No incruste acero inoxidable ni otros elementos reflectantes ni instale sensores fotoeléctricos similares en la encimera directamente frente a la ventana de inducción. Para evitar un mal funcionamiento

8. No lo instale en un lugar expuesto directamente al sol para evitar un mal funcionamiento.

9. Si se utiliza alcohol, mantener alejado del fuego.

Instrucciones de instalación

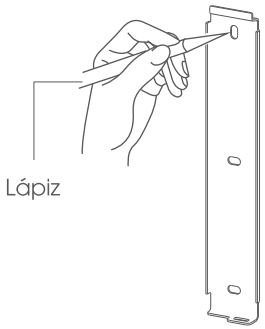

1. Retire la placa de montaje de la máquina. Coloque la placa de montaje en la pared y dibuje las posiciones de los tres agujeros de montaje con lápiz.

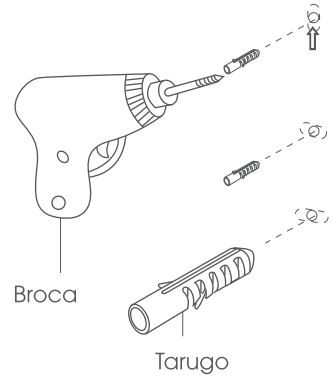

2. Perfore tres orificios de 6 mm e inserte el tarugo en el orificio perforado.

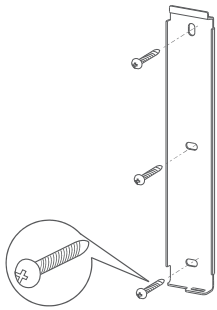

3. Alinee los orificios de montaje en la placa de montaje con los tarugos en la pared y fije la placa de montaje en la pared con tornillos.

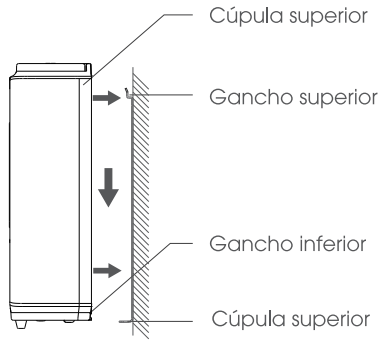

4. Alinee la ranura de la máquina con el gancho de la placa de montaje y luego haga que la máquina encaje en la placa de montaje y luego deslice la máquina hacia abajo para que todos los clips encajen.

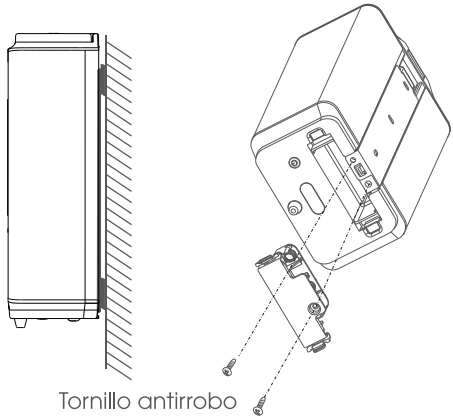

5. Atornille el tornillo antirrobo,
luego instale la caja de anclaje
de la batería y el tornillo anti-extracción.

Precaución

-Este producto contiene dispositivos electrónicos y válvulas solenoides de precisión. No los golpee para evitar averías.

-Tenga cuidado de no dañar el cable de conexión al desmontar el producto.

-Cuando sea necesario limpiar el producto, sumerja el paño suave en detergente neutro y cepíllelo. A continuación, limpie el detergente y la suciedad con un paño suave húmedo y escurrido y, a continuación, seque con un paño suave seco. No lave el producto con agua ni con detergente que contenga partículas, diluyente, detergente con ácido fuerte ni cepillo de nailon para evitar dañar la apariencia o erosionar los componentes electrónicos internos.
Preste especial atención a no dañar la cubierta transparente de la ventana de detección, para evitar un efecto de detección deficiente.

Instalación y sustitución de batería

1. Cuando la luz indicadora parpadee, mantenga el cuerpo en posición vertical.
2. Retire el tornillo y retire la caja de la batería.
3. Reemplace todas las baterías alcalinas AA (4 piezas), vuelva a colocar la caja de la batería y atornille el tornillo.

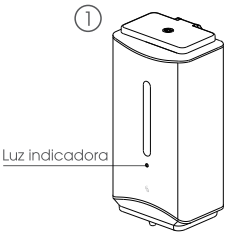

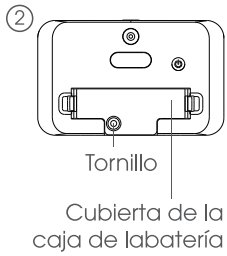

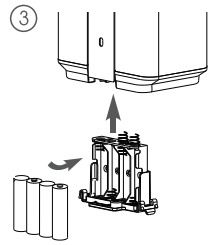

Método de uso

1. Instale las baterías, abra la tapa superior con la llave.
2. Abra la tapa del tanque, vierta el líquido,limpie el soporte del tanque, cierre la tapa del tanque y la tapa superior.
3. Mantenga presionado el botón de encendido durante más de 2 segundos y la luz indicadora parpadeará en rojo una vez. La máquina se encenderá. Luego, coloque la mano debajo del sensor repetidamente hasta que el líquido salga normalmente.

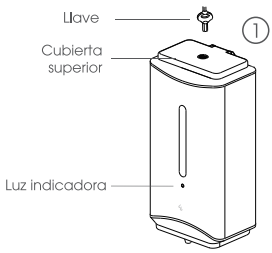

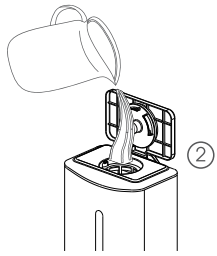

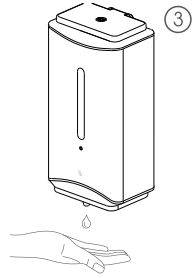

Atención:

-Después de instalar las baterías, mantenga presionado el botón de encendido durante más de 2 segundos y el indicador de luz parpadeará una vez y la máquina se encenderá. Si presiona el botón de encendido durante un tiempo prolongado, puede cambiar entre el modo de encendido y el modo de suspensión.

-Es mejor equipar la máquina con baterías antes de usarla, de modo que funcione automáticamente una vez cada medio mes para evitar que el catéter se comprima y se atasque.
-Algunas máquinas están equipadas con baterías cuando salen de fábrica, y la máquina está configurada de fábrica.

-En modo de suspensión. Mantenga presionado el botón de encendido durante más de 2 segundos antes de usar. La luz indicadora parpadea una vez
y la máquina ingresa al estado de espera.

-Recordatorio de batería baja, cuando la luz indicadora parpadea en rojo tres veces cada 30 segundos, es necesario reemplazar las baterías.
-Los menores de edad deben estar acompañados por sus tutores para utilizar el producto, a fin de evitar que los menores ingieran jabón por error.

-Esta máquina contiene un microordenador y otros circuitos electrónicos de precisión. ¡Está terminantemente prohibido ducharse!

Ajuste de suministro de jabón líquido

Cuando la máquina está en estado de espera, la salida de líquido se puede ajustar presionando la tecla de ajuste de líquido; La marcha predeterminada de la máquina es la marcha 2 (1 ml). En el modo de espera, después de presionar la tecla de ajuste de líquido por primera vez, la luz indicadora parpadea tres veces, la marcha cambia a la marcha 3 (1,5 ml); la segunda vez, la luz indicadora parpadea cuatro veces, la marcha cambia a la marcha 4 (2 ml); por tercera vez, la luz indicadora parpadea cinco veces, y la marcha cambia a la marcha 5 (2,5 ml); por cuarta vez, la luz indicadora parpadea una vez, la marcha cambia a la marcha 1 (0,5 ml) y ajuste la marcha en este círculo.

Dispenser de jabón líquido

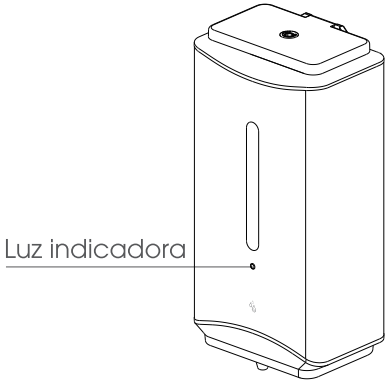

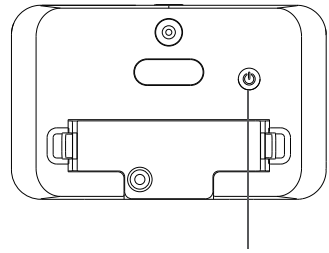

Tabla Solución de problemas

Fenómeno	Causa del problema	Solución
La luz no brilla	Fallo del controlador.	Remplazar el controlador.
	El suministro de energía es anormal.	Por favor revise el circuito o la batería.
	La batería está mal conectada o la batería está agotada.	Vuelva a instalar la batería o reemplacela.
	Cableado interno desconectado.	Vuelva a verificar el cableado interno.
	La ventana del sensor está demasiado sucia.	Limpiar la ventana del sensor.
El indocador parpadea	La batería está baja.	Reemplazar las baterías (todas).
Las indicación es normal pero no se descarga líquido.	El sensor continúa detectando.	Eliminar posibles sensores.
	La distancia de detección es demasiado larga.	Ajustar la posición de la mano.
	Mal funcionamiento de la máquina.	Por favor informe al distribuidor.
Salida de líquido insuficiente	El tiempo de descarga del líquido es demasiado corto.	Consulte el manual de instrucciones para ajustar la cantidad a dispensar.
	El líquido es demasiado viscoso.	Reemplácelo con un líquido de baja viscosidad.
	Solidificación o bloqueo del líquido	Úselo continuamente hasta que el líquido pueda expulsarse normanlmente o comuniquese con el distribuidor.

Parámetros técnicos

Volumen	1100ml	Entrada	DC6V
Dimensión	130x80x260 mm	Distancia de inducción	5-9 cm
Peso neto	1,1 Kg	Suministro de líquido	0,5ml/1,0ml/1,5ml/2,0ml/2,5ml
Nota: La salida de líquido se midió con agua como líquido bajo la condicioón de batería seca de 5V. Solo como referencia.			

Garantía

• Tu producto Turboblender cuenta con 2 años de Garantía

• Garantía válida solo con la factura de compra.

• Devuelva el producto a su distribuidor local en caso de que requiera mantenimiento.

• Se garantiza el producto por un período de 24 meses a partir de la fecha de compra, siempre y cuando se haya utilizado adecuadamente.

• No se incluyen en la garantía las piezas que se desgasten por el uso regular del producto tales como rulemanes, cuchillas, gomas y jarra.

• No se proveerá servicio técnico si se utiliza algún componente no autorizado expresamente por el fabricante.

• Los cargos del servicio técnico durante el período de garantía estarán a cargo del cliente en las siguientes situaciones:

1. Problemas o daños causados por operaciones o usos inadecuados, distintos a los especificados en el manual de usuario.

2. Problemas o daños causados por el desarmado y la reparación efectuados por personal no autorizado.

3. Problemas o daños causados por desastres naturales.

4. Problemas o daños causados por líquidos en piezas internas.

Tarjeta de garantía

Le agradecemos que haya adquirido y utilice nuestro producto tal y como se especifica en los términos de garantía. Si el producto presentara algún defecto de material o de mano de obra dentro del período de garantía, devuélvalo a su distribuidor local para su reparación. La garantía no incluye el transporte del producto (traslado y devolución).

REGISTRO DE MANTENIMIENTO / SERVICIO TÉCNICO

NOMBRE DEL PRODUCTO			
LUGAR DE COMPRA			
INFORMACIÓN DEL CLIENTE			
FECHA DE COMPRA			
FECHA DE REPARACIÓN	PROBLEMA O DAÑO	CENTRO DE MANTENIMIENTO O SERVICIO TÉCNICO	RESULTADO

Consulta nuestros servicios técnicos en www.turboblender.com

Extendé tu Garantía hasta por 5 años más!!
Más información en: www.turboblender.com

El poder de lo que querés.



info@turboblender.com | www.turboblender.com

0810-345-5502