Turboblender

El poder de lo que querés.

Manual de Usuario



Microondas Industrial TB-MIC1000

Diseño Inteligente | Alto Rendimiento

www.turboblender.com

Manual de instrucciones

Muchas gracias por comprar un producto Turboblender.
Para asegurar un uso adecuado, le recomendamos que lea este manual de instrucciones.

Índice

1. Introducción 3
2. Instrucciones de seguridad 4
3. Recomendaciones de uso 6
4. Componentes y partes 6
5. Instalación sobre encimeras 10
6. Instrucciones de limpieza 11
7. Operación 12
8. Funcionamiento 13
8. Solución de problemas 24
8. Garantía 25

Introducción

RECOMENDACIONES

Advertencia

Gracias por comprar nuestro electrodoméstico. Antes del uso y la operación, lea y familiarícese con las siguientes instrucciones de operación y seguridad. GUARDE ESTAS INSTRUCCIONES PARA FUTURAS CONSULTAS. Guarde la caja y el embalaje originales. Utilice este embalaje para enviar el equipo si se necesitan reparaciones.

Este manual contiene información importante, lea el manual detenidamente antes de la instalación, operación y mantenimiento del equipo. El incumplimiento de las pautas de mantenimiento regular puede anular la garantía.

-No almacene ni use gasolina u otros vapores o líquidos inflamables cerca de este o cualquier otro equipo.

-La instalación, el ajuste, la alteración, el servicio o el mantenimiento inadecuados pueden causar daños a la propiedad, lesiones o la muerte.

-Lea atentamente las instrucciones de instalación y mantenimiento antes de instalar o reparar este equipo.

Precauciones para evitar una posible exposición al exceso de energía de microondas.

No intente utilizar este horno con la puerta abierta, ya que esto puede resultar en una exposición dañina a la energía de microondas. Es importante no romper ni manipular los enclavamientos de seguridad.
(b) No coloque ningún objeto entre la cara frontal del horno y la puerta ni permita que se acumulen suciedad o residuos de limpiador en las superficies de sellado.

(c) ADVERTENCIA: Si la puerta o los sellos de la puerta están dañados, el horno no debe utilizarse hasta que haya sido reparado por una persona competente.

Si el aparato no se mantiene en un buen estado de limpieza, su superficie podría
degradarse y afectar la vida útil del aparato y dar lugar a una situación peligrosa.
ANEXO

Especificaciones

Modelo	TB-MIC1000
Voltaje	230V~50Hz
Potencia de Entrada	1500W
Potencia Entregada	1000W
Capacidad	25L
Dimensiones Externas	511x432x311 mm.
Peso Neto	14.7 kg

Instrucciones de seguridad importantes

Advertencia.

Para reducir el riesgo de incendio, descarga eléctrica, lesiones a personas o exposición a la energía excesiva del horno microondas al utilizar su electrodoméstico, siga precauciones básicas, que incluyen las siguientes:

1. Este aparato no está destinado a ser utilizado por personas (incluidos niños) con capacidades físicas, sensoriales o mentales reducidas, o que carezcan de experiencia y conocimientos, a menos que estén supervisadas o hayan recibido instrucciones sobre el uso del aparato por una persona responsable de su seguridad. Los niños deben estar supervisados para asegurarse de que no jueguen con el aparato.

2. Si el cable de alimentación está dañado, debe ser reemplazado por el fabricante, su agente de servicio o personas igualmente calificadas para evitar riesgos. (Para aparatos con accesorio tipo Y)

3. Advertencia: Asegúrese de que el aparato esté apagado antes de reemplazar la lámpara para evitar la posibilidad de descarga eléctrica.

4. ADVERTENCIA: Es peligroso para cualquier persona que no sea competente realizar cualquier operación de servicio o reparación que implique la extracción de una cubierta que brinda protección contra la exposición a la energía de microondas.

5. ADVERTENCIA: Los líquidos y otros alimentos no deben calentarse en recipientes sellados ya que pueden explotar.

6. ADVERTENCIA: Calentar bebidas en microondas puede provocar un hervor retardado, por lo tanto, se debe tener cuidado al manipular el recipiente.

7. Antes de consumir los biberones y los potitos, se debe remover o agitar el contenido y comprobar la temperatura para evitar quemaduras.

8. Utilice únicamente utensilios aptos para microondas.

9. Cuando caliente alimentos en recipientes de plástico o papel, vigile el horno por la posibilidad de ignición.

10. Si observa humo, apague o desenchufe el aparato y mantenga la puerta cerrada para sofocar las llamas.

11. No se deben calentar huevos con cáscara ni huevos duros enteros en el microondas, ya que pueden explotar, incluso después de que el microondas haya terminado de calentarlos.

12. El horno se debe limpiar periódicamente y se deben eliminar los restos de comida.

13. El aparato no se debe limpiar con un chorro de agua. (para aparatos diseñados para colocarse sobre el suelo y que no tengan al menos una clasificación IPX5)

14. Si no se mantiene el horno limpio, se puede deteriorar la superficie, lo que podría afectar negativamente la vida útil del aparato y posiblemente provocar una situación peligrosa.

15. Utilice únicamente la sonda de temperatura recomendada para este horno. (para hornos provistos de una función para utilizar una sonda de detección de temperatura).

16. Lea y siga las "PRECAUCIONES PARA EVITAR UNA POSIBLE EXPOSICIÓN A UNA ENERGÍA EXCESIVA DE MICROONDAS".

17. No se permiten recipientes metálicos para alimentos y bebidas durante la cocción en microondas.

Recomendaciones de uso

PELIGRO
Peligro de descarga eléctrica Tocar algunos de los componentes internos puede provocar lesiones personales graves o la muerte. No desmonte este aparato.

Este aparato debe estar conectado a tierra. En caso de cortocircuito eléctrico, la conexión a tierra reduce el riesgo de descarga eléctrica al proporcionar un cable de escape para la corriente eléctrica. Este aparato está equipado con un cable con un cable de conexión a tierra y un enchufe con conexión a tierra. El enchufe debe enchufarse a un toma corriente que esté correctamente instalado y conectado a tierra.

ADVERTENCIA
Peligro de descarga eléctrica El uso inadecuado de la conexión a tierra puede provocar una descarga eléctrica. No enchufe el aparato a una toma de corriente hasta que esté correctamente instalado a tierra.

Consulte a un electricista o técnico calificado si no comprende completamente las instrucciones de conexión a tierra o si tiene dudas sobre si el aparato está correctamente conectado a tierra. Si es necesario utilizar un cable de extensión, utilice únicamente un cable de extensión de 3 hilos.

LIMPIEZA

Asegúrese de desconectar el aparato de la red eléctrica.
1. Limpie el interior del horno después de usarlo con un paño ligeramente húmedo.
2. Limpie los accesorios de la forma habitual con agua jabonosa.
3. El marco de la puerta y la junta y las piezas adyacentes deben limpiarse cuidadosamente con un paño húmedo cuando estén sucias.

1. Se proporciona un cable de alimentación corto para reducir los riesgos de enredarse o tropezar con un cable más largo.
2. Si se utiliza un juego de cables o un cable de extensión largo:
1) La clasificación eléctrica marcada del juego de cables o del cable de extensión debe ser al menos tan grande como la clasificación eléctrica del aparato.
2) El cable de extensión debe ser un cable de 3 hilos con conexión a tierra.
3) El cable largo debe colocarse de manera que no cuelgue sobre la encimera o la mesada, donde los niños puedan tirar de él o tropezar con él sin querer.

UTENSILIOS

PRECAUCIÓN
Riesgo de lesiones personales Es peligroso para cualquier persona que no sea competente realizar cualquier operación de servicio o reparación que implique la extracción de una cubierta que brinda protección contra la exposición a la energía de microondas.

Prueba de utensilios:

1. Llene un recipiente apto para microondas con 1 taza de agua fría (250 ml) junto con el utensilio en cuestión.

2. Cocine a máxima potencia durante 1 minuto.

3. Toque con cuidado el utensilio. Si el utensilio vacío está tibio, no lo use para cocinar en microondas.

4. No exceda el tiempo de cocción de 1 minuto.

Materiales permitidos para utilizar en el horno microondas

UTENSILIOS	OBSERVACIONES
Lámina de aluminio	Solo protección. Se pueden utilizar trozos pequeños y lisos para cubrir partes delgadas de carne o aves y evitar que se cocinen demasiado. Se pueden producir chispas si el papel de aluminio está demasiado cerca de las paredes del horno. El papel de aluminio debe estar al menos a 2,5 cm (1 pulgada) de distancia de las paredes del horno
Plato para dorar	Siga las instrucciones del fabricante*. La base del plato para dorar debe estar al menos 3/16 pulgadas (5 mm) por encima del plato giratorio. El uso incorrecto puede provocar que el plato giratorio se rompa.
Vajilla	Solo apto para microondas. Siga las instrucciones del fabricante. No utilice platos agrietados o desportillados.
Frascos de vidrio	Quite siempre la tapa. Utilícelo únicamente para calentar alimentos hasta que estén tibios. La mayoría de los frascos de vidrio no son resistentes al calor y pueden romperse.
Cristalería	Solo cristalería para horno resistente al calor. Asegúrese de que no tenga adornos metálicos. No utilice vajilla agrietada o desconchada.
Bolsas para cocinar en el horno	Siga las instrucciones del fabricante*. No cierre con bridas metálicas. Haga cortes para permitir que escape el vapor.
Platos de papel y tazas	Úselo solo para cocinar o calentar alimentos a corto plazo. No deje el horno sin supervisión mientras cocina.
Toallas de papel	Utilícelo para cubrir los alimentos para recalentarlos y absorber la grasa. Utilícelos bajo supervisión solo para cocciones de corta duración.
Papel pergamino	Úselo como tapa para evitar salpicaduras o como envoltorio para cocinar al vapor.
Plástico	Solo apto para microondas. Siga las instrucciones del fabricante*. Debe tener una etiqueta que diga "Apto para microondas". Algunos recipientes de plástico se ablandan cuando la comida que contienen se calienta. Las "bolsas para hervir" y las bolsas de plástico bien cerradas deben cortarse, perforarse o ventilarse según las instrucciones del paquete.
Envoltura de plástico	Solo apto para microondas. Utilícelo para cubrir los alimentos durante la cocción y conservar la humedad. No permita que el envoltorio de plástico toque los alimentos.
Termómetros	Apto únicamente para microondas (termómetros para carnes y dulces).
Papel encerado	Úselo como cubierta para evitar salpicaduras y retener la humedad.

Materiales que no están permitidos utilizar en el horno microondas

UTENSILIOS	OBSERVACIONES
Bandeja de aluminio	Puede provocar chispas. Transfiera los alimentos a un recipiente apto para microondas.
Cartón de alimentos con Mango de metal	Puede provocar chispas. Transfiera los alimentos a un recipiente apto para microondas.
Metal o metal-utensilios recortados	El metal protege los alimentos de la energía de las microondas. Los adornos de metal pueden Provocar arcos eléctricos.
Bridas metálicas	Puede provocar una formación de arco eléctrico y provocar un incendio en el horno.
Bolsas de papel	Puede provocar un incendio en el horno.
Espuma plástica	La espuma plástica puede derretirse o contaminar el líquido en su interior cuando se expone a altas temperaturas.
Madera	La madera se secará cuando se use en el horno microondas y puede quebrarse o agrietarse.

Componentes y partes

Nombres de piezas y accesorios del horno

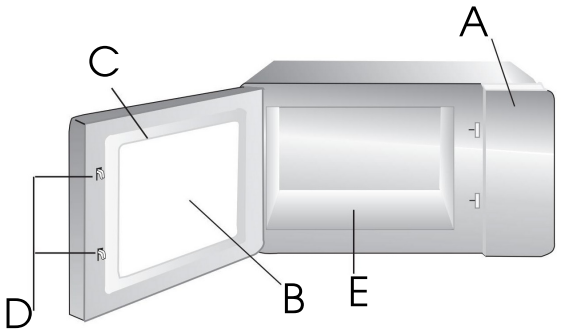

A) Panel de control
B) Ventana de observación
C) Montaje de la puerta
D) Sistema de enclavamiento de seguridad
E) Tablero cerámico

Nota:
1) No presione la placa de cerámica con fuerza.
2) Coloque los utensilios con cuidado durante la operción para evitar dañar el tablero cerámico.
3) Después de usarlo, no toque la placa de cerámica para evitar quemaduras producto de las altas temperaturas.

Instalación sobre encimeras

Retire todo el material de embalaje y los accesorios. Gabinete: Retire cualquier película protectora que se encuentre en la superficie del gabinete del horno microondas.

Examine el horno para detectar posibles daños, como abolladuras o una puerta rota. No lo instale si el horno está dañado.

1. Seleccione una superficie nivelada que proporcione suficiente espacio abierto para las rejillas de entrada y/o salida de aire (Figura 1) .

Figura 1

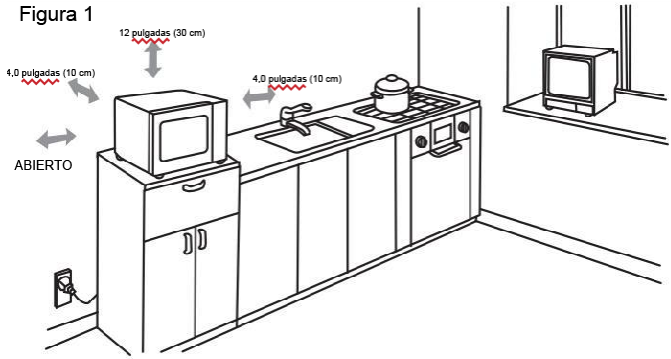

Debe mantenerse una distancia de 10 cm entre el aparato y las paredes derecha y trasera, y una distancia de 30 cm entre el aparato y las paredes traseras. Mantenga un espacio de cm en la parte superior. Nunca desmonte las patas del aparato ni bloquee las aberturas de entrada y salida de aire. El lado izquierdo debe estar abierto.

1) Bloquear las aberturas de entrada y/o salida puede dañar el horno.
2) Coloque el horno lo más lejos posible de radios y televisores.
El funcionamiento del horno microondas puede provocar interferencia en la recepción de radio o TV.

3) Enchufe el horno a una toma de corriente doméstica estándar.
Asegúrese de que el voltaje y la frecuencia sean los mismos.
Lo mismo que el voltaje y la frecuencia en la etiqueta de clasificación.

4. Advertencia:Los aparatos o electrodomésticos que puedan verse afectados por el calor y la humedad deben mantenerse alejados de cualquier rejilla de ventilación del horno.

Instrucciones de limpieza

Limpieza de la ventana de visualización de vidrio, el panel interior de la puerta y la cara frontal del horno.

Para obtener el mejor rendimiento y mantener un alto grado de seguridad, el panel interior de la puerta y la parte frontal del horno debe estar libre de restos de comida o grasa. Limpie estas partes con un paño suave detergente, enjuague y seque. Nunca use polvos ni estropajos abrasivos.

Limpieza del panel de control y piezas de plástico.

No aplique detergente ni spray líquido alcalino al panel de control ni a las piezas plásticas, ya que esto puede dañar dichas piezas. Utilice un paño seco (no empapado) para limpiar estas piezas.

Limpieza del interior del horno

Después de utilizar el horno, asegúrese de limpiar lo antes posible los líquidos derramados, el aceite salpicado y los restos de comida.
Si se utiliza el horno sucio, la eficiencia disminuye y la suciedad se adhiere a la superficie del horno y puede provocar malos olores.

Limpie el interior con un paño humedecido en agua tibia con un detergente suave disuelto en ella, luego enjuague el jabón con un paño húmedo.

Precaución: No limpie las secciones de plástico y pintadas del horno con blanqueador, disolventes o otros agentes de limpieza, ya que esto puede provocar que estas piezas se disuelvan o cambien de filo.

Operación

Panel de control y funciones

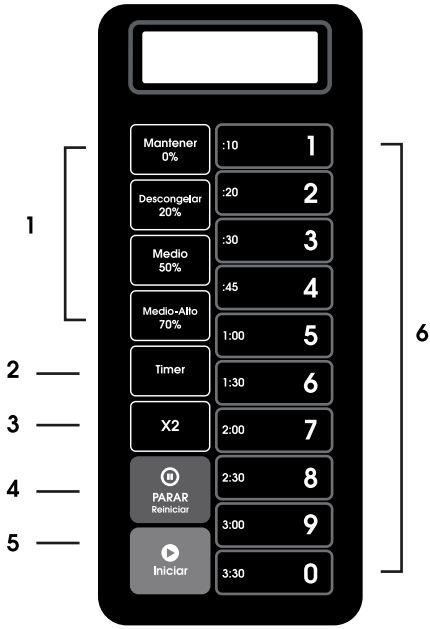

Botones de encendido | Tiempo Entrada Botón | Botón X2 | Botón Pausar-Reiniciar | Botón de inicio | Botónes numéricos

Instrucciones de funcionamiento

Hay cinco niveles de potencia disponibles

Nivel	Alto	M. Alto	Con.	Descongelar	Sostener
Fuerza	100%	70%	50%	20%	0%
Mostrar	PL10	PL7	PL5	PL2	PL0

Opción	Configuración	Descripción
1Tono EOC	OP:10	Pitido de 3 segundos
	OP:11	Pitido continuo
	OP:12	5 pitidos rápidos, repetición
2 Localizador Volumen	OP:20	Apagado del zumbador
	OP:21	Bajo
	OP:22	Medio
	OP:23	Alto
3 Localizador encendido/apagado	OP:30	Pitido de tecla desactivado
	OP:31	Pitido de tecla activado
4 Teclado ventana	OP:40	15 segundos
	OP:41	30 segundos
	OP:42	60 segundos
	OP:43	120 segundos
5 Sobre la marcha	OP:50	Desactivación sobre la marcha
	OP:51	Habilitación sobre la marcha
6 Reinicio de puertas	OP:60	Desactivar reinicio de puerta
	OP:61	Habilitar reinicio de puerta
	OP:70	Tiempo máximo de cocción: 60 minutos
7 Tiempo máximo	OP:71	Tiempo máximo de cocción: 10 minutos
8 Manual	OP:80	Desactivación de la programación manual
9 Programación	OP:81	Habilitar programación manual
Dos dígitos	OP:90	Modo de un solo digito: 10 programas
	OP:91	Modo de dos digitos: 100 programas

Tiempos de cocción predeterminados.
El horno se enviará con los siguientes tiempos de cocción predeterminados y niveles de potencia, a menos que se indique lo contrario en las especificaciones del producto.

BOTÓN	PANTALLA(TIEMPO)	FUERZA
1	0:10	100%
2	0:20	
3	0:30	
4	0:45	
5	1:00	
6	1:30	
7	2:00	
8	3:00	
9	4:00	
0	5:00	

Instrucciones de funcionamiento

1.Encender

Aparece "_ _ _ _ _ _" cuando el horno se electrifica por primera vez. Si se presiona el botón "PARAR", el horno cambiará al modo inactivo.
Nota: En modo inactivo, no se puede presionar ningún botón.

2. Modo inactivo

1) Entrada. El horno entrará en modo inactivo después de que hayan transcurrido un conjunto de segundos en el modo Listo sin que se presione el teclado o se abra y se cierre una puerta.
El número de segundos está determinado por la ventana de tiempo de espera del teclado, establecida por la opción de usuario 4.

2) Durante el modo inactivo, la pantalla está en blanco y no habrá actividad del horno.

3) Al abrir y luego cerrar la puerta del horno, el horno saldrá del modo inactivo y entrará en el modo listo.

3. Modo listo

1) En este modo, el horno está listo para comenzar un ciclo de cocción manual o preestablecido.
2) Abrir y cerrar la puerta mientras el horno está en modo inactivo pondrá el horno en modo listo.
3) Durante el modo Listo, aparece "LISTO".
4) Desde el modo Listo, el horno puede pasar a casi todos los demás modos.

4. Modo puerta abierta

1) Mientras la puerta del horno esté abierta, el horno estará en el modo de puerta abierta.
2) Durante este modo, la pantalla está en blanco. Y el ventilador y la lámpara del horno funcionan.
3) Cuando se cierra la puerta, si se selecciona la opción de usuario OP: 60 y el horno estaba ejecutando un ciclo de cocción manual o preestablecido, el horno entrará en el modo de pausa.
En todos los demás casos, el horno volverá al modo de puerta abierta con la opción de usuario OP: 61. configurada, al abrir y cerrar la puerta se borrará cualquier información sobre un programa manual o preestablecido que se estaba ejecutando.

5. Modo Pausa

1) Este modo permite a los usuarios detener temporalmente el ciclo de cocción para inspeccionar o remover el alimento.
2) Mientras está en el modo de cocción manual o en el modo de cocción de programa preestablecido, si la puerta está abierta o cerrada, o si se presiona la tecla "PARAR", el horno entrará en el modo de pausa.
3) Mientras está en pausa, la pantalla mostrará el tiempo de cocción restante.
4) El modo de pausa expirará de nuevo al modo inactivo de la misma manera que el modo listo, dependiendo de la opción 4 del usuario. Además, si se presiona el botón " PARAR", el horno ingresará inmediatamente al modo listo. O si presiona el botón "4" el horno entrará en modo de trabajo.

6. Modo de entrada de cocción manual

1) El usuario puede ingresar manualmente un tiempo de cocción y un nivel de potencia mientras está en este modo.

2) Mientras el horno está en el Modo Listo, presionar la tecla "Entrada de tiempo" en el teclado pondrá el horno en el Modo de entrada de cocción manual.

3) Durante este modo, se muestra "00:00", ingrese el tiempo que necesita.

4) Si presiona el botón "Mantener 0%", "Descongelar 20%", "Medio 50%" o "Medio-Alto 70%" para seleccionar el nivel de potencia, la pantalla mostrará la potencia relacionada. Si se presiona el mismo botón dos veces, la potencia cambiará a PL10. Si no se elige ninguna potencia, "PL10" es el predeterminado.

5) Durante el proceso de configuración, presione "INICIAR" para ingresar al modo de cocción manual.

Presione "INICIAR " para ingresar al Modo Listo.

7 Modo de cocción manual

1) Este modo permite cocinar los alimentos. Mientras está en el modo de entrada de cocción manual, presionar la tecla "INICIAR" hará que el horno comience el modo de cocción manual.

2) Durante este modo, se muestra el tiempo de cocción restante. El ventilador y la lámpara del horno se encenderán.

3) Cuando finalice el programa de cocción, el horno entrará en el modo de fin de ciclo de cocción. Si presiona el botón "PARAR" en este modo, el horno ingresará al modo de pausa.

8. Modo de fin del ciclo de cocción

1) Una vez transcurrido el tiempo en el modo de cocción manual o en el modo de cocción de programa preestablecido, el horno entrará en el modo de fin de ciclo de cocción.
2) Durante este modo, se muestra "DONE".

3) Si se selecciona la opción de usuario OP: 11 u "OP: 12", el horno continuará sonando hasta que el usuario lo reconozca abriendo y cerrando la puerta o presionando el botón "PARAR".

Si se selecciona la opción de usuario OP: 10, después del pitido de 3 segundos, el horno entrará en modo inactivo.

9. Modo de cocción programada

1) Este modo permite cocinar alimentos a través de una operación táctil con un solo botón. Mientras está en el modo Listo, presionar una de las diez teclas de dígitos del teclado hará que el horno ejecute el Programa Preestablecido asociado con esa tecla.

2) Durante este modo, la pantalla muestra el tiempo de cocción restante. Si se trata de una cocción de varias etapas, el tiempo de cocción restante total no muestra un tiempo de cocción de una etapa en particular.

3) Cuando finalice el programa de cocción, el horno entrará en el modo de fin de ciclo de cocción. Si presiona el botón "STOP" en este modo, el horno ingresará al modo de pausa.

10. Cocinar sobre la marcha

1) Mientras el horno está cocinando, si se selecciona la opción de usuario OP: 51, presione los botones numéricos, el programa de cocción preestablecido comenzará automáticamente.
2) La pantalla muestra el tiempo de cocción restante.
3) Cuando finalice el programa de cocción, el horno entrará en el modo de fin de ciclo de cocción.

11. Modo de programación

Este modo permite al usuario asignar tiempos de cocción y niveles de potencia al botón que se toca una vez.

1) Abra la puerta y presione la tecla "1" durante 5 segundos, el timbre sonará una vez y entrará al modo de programación.

2) Aparece "PROGRAMA". puede ingresar el tiempo que necesite.

3) Presione "Hold 0%", "Descongelar 20%", "Medio 50%" o "Medio-Alto 70%" para ingresar el nivel de potencia. la pantalla mostrará la potencia relacionada. Si se presiona el mismo botón dos veces, la potencia cambiará a PL10. Si no se elige ninguna potencia, "PL10" es el predeterminado. Nota: primero establezca la hora y luego elija la potencia.

4) Para cambiar las grasas de cocción: Si presiona "X2", la pantalla mostrará "CF: XX". El factor predeterminado es 80%. Aparece "CF: 08". Si necesita cambiar el factor de cocción, simplemente presione uno de los botones numéricos para configurarlo.

5) Después de configurar el tiempo y la potencia, presione "START ", el programa de cocción se guardará. Cuando se guarda el programa, aparece "PROGRAMA".

6) Si todo el tiempo de cocción excede el tiempo MÁXIMO de la opción de usuario 7, cuando presione "START" para guardar el programa, el timbre sonará tres veces brevemente para decirte que el tiempo es inútil.
Y luego la pantalla vuelve a mostrar "PROGRAMA". El tiempo establecido antes no cambiará.

7) Cierre la puerta, el horno volverá al Modo Listo.
Si presiona el botón "PARAR" durante el proceso de configuración, el horno cambia al modo de puerta abierta.

El programa que no se haya guardado se perderá.

Si hay un programa guardado como procedimiento de memoria, presione el botón numérico relacionado, se iniciará el programa guardado.

Si no hay programa guardado, el zumbador sonará cuando presione el botón numérico y no funcionará.

Por ejemplo: configure el programa como cocción con memoria. El nivel de potencia PL7 y el tiempo de cocción es de 1 minuto y 25 segundos.

Paso 1: Abra la puerta, presione el botón numérico "1" durante 5 segundos, aparece "PROGRAMA".

Paso 2: Presione el botón numérico "3", la pantalla mostrará "P: 03", después de dos segundos, la pantalla mostrará el tiempo relacionado ": 30".

Paso 3: Presione los botones numéricos "1", "2" y "5" para ingresar el tiempo de cocción.

Paso 4: Presione el botón "Med-Hi / 70%", aparece "1:25 70". Montaje terminado.

Paso 5: Presione "INICIAR" para guardar. Cuando use el programa la próxima vez, simplemente presione "3", se iniciará el programa relacionado.

Nota:
1. Si se corta la electricidad, el programa guardado no se perderá.
2. Si el programa necesita reiniciarse, simplemente repita los pasos anteriores.
3. Si presiona "PARAR" en el último paso, volverá al Modo Listo. La configuración será inútil

12. Cocción de cantidad doble

1) Mediante el uso de la tecla X2, el usuario puede configurar fácilmente el tiempo doble de un alimento particular.

2) Si se presiona el botón "X2" en el modo listo, seguido del inicio de un programa preestablecido, o si se presiona el botón "X2" en 5 segundos de iniciar un programa preestablecido, el horno comenzará a cocinar con la cantidad preestablecida.

3) Presione "X2", aparece "DOBLE". Cuando presione los botones numéricos, la pantalla mostrará la cantidad de tiempo preestablecido. Por ejemplo, el botón numérico "5" y su tiempo predeterminado es 1 minuto.

Luego presione "X2", luego el tiempo cambiará a 1:00 * (1 + 0.8) = 1:48 (1 minuto y 48 segundos)

4) Cuando finalice el programa de cocción, el horno entrará en el modo de fin de ciclo de cocción.

13. Programación de cocción por etapas.

Esto permite al usuario cocinar alimentos en el modo de cocción manual y en el modo de programación.

1) Se pueden configurar tres etapas como máximo en el modo de cocción o en el modo de programación.

Después de configurar la potencia y el tiempo para la primera etapa, presione "Entrada de tiempo" para configurar la segunda etapa. Y el mismo paso para configurar la tercera etapa.

2) Cuando configure la segunda, tercera etapa, presione "Entrada de tiempo", "ETAPA-2", "ETAPA-3"

3) Presione el botón "INICIAR " para comenzar a cocinar.

Ejemplo: En el modo de programación, presione los botones numéricos "3" para programar dos etapas de cocción. La primera etapa es PL7 y el tiempo es de 1 minuto y 25 segundos. La segunda etapa es PL5 y 5 minutos y 40 segundos.

Los pasos son los siguientes.

a. Abra la puerta, presione el botón numérico "1" durante 5 segundos, aparece "PROGRAMA"
.
b. Presione el botón numérico "3", la pantalla mostrará "P: 03", después de dos segundos, la pantalla mostrará el tiempo relacionado ": 30".

c. Presione "1", "2", "5" para ingresar el tiempo de cocción. Aparece "1:25".

d. Presione "Med-Hi 70%", aparecerá "1:25 70". La primera etapa está terminada.

e. Presione "Entrada de tiempo", aparece "ETAPA-2".

f. Presione el botón "5", "4", "0", aparecerá "5:40".

g .Pulse "Medio 50%", aparece "5:40 50".

La segunda etapa está terminada.

h. Presione el botón "INICIAR " para comenzar a cocinar.

i. El tiempo total se reduce.

14. Utilice el modo de opción

Esto permite al usuario elegir entre varias formas de funcionamiento del horno.

1) Abra la puerta del horno y presione la tecla "2" durante 5 segundos. El zumbador suena una vez y entra en este modo.

2) La pantalla muestra "OP: - -".

3) Presione cualquier botón numérico para ingresar a la configuración del modo relacionado.

Por ejemplo: para configurar la voz del timbre en medio. Presione "2", aparece "OP: 22". Si quieres cambiar, sigue presionando "2", la pantalla muestra "OP: 20", "OP: 21", "OP: 22", "OP: 23", "OP:20" ..... en ciclo.

4) Presione "INICIAR " para guardar la configuración actual. Una vez guardado, vuelve a aparecer "OP: - -".

5) Durante el proceso de configuración, presione " INICIAR" para ingresar al modo de puerta abierta. Cerrar la puerta entrará en el modo listo.

6) Si no se presiona el botón " INICIAR" en el último paso, el programa no se puede guardar pero permanecer en forma anterior.

15. Modo de servicio

1) Abra la puerta del horno y presione la tecla "3" durante 5 segundos para ingresar al modo de servicio.

2) La pantalla muestra "SERVICIO".

3) Para verificar los tiempos de cierre o apertura de la puerta, simplemente presione el botón numérico"3", la pantalla mostrará los tiempos.

4) Si presiona la tecla "1" para Horas de tubo. Si presiona la tecla "2" para ciclos de tubo. Si presiona el botón "3" para ciclos de puerta.

Si presiona el botón "4" para borrar la información del servicio.

Si presiona la tecla "5" para ejecutar Top Mag. El horno muestra amperios.

Si presiona la tecla "6" para ejecutar Bottom Mag. El horno muestra amperios.

5) Presione " INICIAR" para ingresar al modo de puerta abierta. Cerrar la puerta entrará en el modo listo.

16. Configuración predeterminada de fábrica

En el Modo Listo, presionando " PARAR" y "0" para volver a la configuración predeterminada de fábrica.

1-Presione "INICIAR" y "0", el zumbador suena una vez y la pantalla mostrará "COMPROBAR". Si está en la configuración predeterminada de fábrica, la pantalla mostrará "11", después de tres segundos, el horno cambiará al modo listo. Presione "PARAR ". para cancelar el ángulo de visualización volver a listo de nuevo en el proceso de visualización.

Si no está en la configuración predeterminada de fábrica, la pantalla mostrará "00", presione " "a la configuración predeterminada de fábrica, la pantalla mostrará "CLEAR". el timbre suena una vez, después de la autocomprobación, la pantalla mostrará "11" o "00".

2) Si no presiona "INICIAR " cuando la pantalla muestre "00", la configuración se cancelará.

Nota: Tenga cuidado con la operación, ya que restaurará todas las configuraciones a la configuración predeterminada de fabrica.

Solución de problemas

SITUACIONES NORMALES	
Horno microondas interfiriendo Con la señal del TV	Las señales de radio o TV pueden interferer durante el uso del artefacto. Puede ocurrir tambien con pequeños artefactos como, envasadoras de vacio, mixer, ventiladores electricos, etc. Es normal.
Luz del horno tenue	En baja potencia de funcionamiento la luz podria ser tenue. Es normal
Vapor acumulado en la puerta.Aire caliente por la ventilación	Durante la coccion algunos alimentos podrian despedir vapor y este saldra por la ventilacion. Algo de este vapor podria acumularse en la puerta del horno.
Horno encendido accidentalmente sin alimentos	Esta prohibido activar el funcionamiento sin alimentos en su interior. Es realmente peligroso

Problema	Causa posible	Solución
El horno no inicia su funcionamiento	(1) El cable de alimentación no esta correctamente conectado	Desenchufar y volver a conectar después de 10 segundos
	(2) Fusible o disyuntor averiado	Reemplace el fusible o resetee el disyuntor (Estas intervenciones deberán hacerlas profesionales de nuestro servicio técnico official)
	(3) Problema con el toma corriente	Chequear el tomacorrientes con otros artefactos eléctricos
El horno no calienta	(4) Puerta mal cerrada	Cerrar la puerta correctamente

Garantía

• Tu producto Turboblender cuenta con 2 años de Garantía

• Garantía válida solo con la factura de compra.

• Devuelva el producto a su distribuidor local en caso de que requiera mantenimiento.

• Se garantiza el producto por un período de 24 meses a partir de la fecha de compra, siempre y cuando se haya utilizado adecuadamente.

• No se incluyen en la garantía las piezas que se desgasten por el uso regular del producto tales como rulemanes, cuchillas, gomas y jarra.

• No se proveerá servicio técnico si se utiliza algún componente no autorizado expresamente por el fabricante.

• Los cargos del servicio técnico durante el período de garantía estarán a cargo del cliente en las siguientes situaciones:

1. Problemas o daños causados por operaciones o usos inadecuados, distintos a los especificados en el manual de usuario.

2. Problemas o daños causados por el desarmado y la reparación efectuados por personal no autorizado.

3. Problemas o daños causados por desastres naturales.

4. Problemas o daños causados por líquidos en piezas internas.

Tarjeta de garantía

Le agradecemos que haya adquirido y utilice nuestro producto tal y como se especifica en los términos de garantía. Si el producto presentara algún defecto de material o de mano de obra dentro del período de garantía, devuélvalo a su distribuidor local para su reparación. La garantía no incluye el transporte del producto (traslado y devolución).

REGISTRO DE MANTENIMIENTO / SERVICIO TÉCNICO

NOMBRE DEL PRODUCTO			
LUGAR DE COMPRA			
INFORMACIÓN DEL CLIENTE			
FECHA DE COMPRA			
FECHA DE REPARACIÓN	PROBLEMA O DAÑO	CENTRO DE MANTENIMIENTO O SERVICIO TÉCNICO	RESULTADO

Consulta nuestros servicios técnicos en www.turboblender.com

Extendé tu Garantía hasta por 5 años más!!
Más información en: www.turboblender.com



El poder de lo que querés.

Info@turboblender.com | 0810-345-5502

www.turboblender.com