Turboblender

El poder de lo que querés.

Manual de Usuario



Estantería Galvanizada Ajustable

TB-RACKZ4PLUS

Zinc + Epoxi | Linea Industrial

www.turboblender.com

Manual de instrucciones

Muchas gracias por comprar un producto Turboblender.
Para asegurar un uso adecuado, le recomendamos que lea este manual de instrucciones.

ÍNDICE

Información sobre impacto de producto.....3
Construcción y montaje.....4
Instrucciones de armado.....5
Garantía.....14
Tarjeta de garantía.....15

INFORMACIÓN SOBRE IMPACTO DE PRODUCTO

Nos encantaría que este manual no fuera de papel, pero por razones legales y para garantizar tu seguridad, debemos entregártelo. Hacé que valga la pena: tómate unos minutos para leerlo y descubrí cómo cuidar este equipo para que te acompañe siempre.

Cuidado de tu equipo y el ambiente:

- **Durabilidad:** Diseñado como una herramienta de por vida. El mantenimiento y uso de repuestos originales evitan el descarte innecesario.
- **Sustancias Seguras:** Materiales en contacto con alimentos libres de tóxicos cumpliendo con los certificados correspondientes.
- **Limpieza:** Diseño de fácil higiene que permite prescindir de químicos agresivos.

Uso Responsable y Eficiencia:

- **Instalación adecuada:** Siga las instrucciones de montaje para garantizar la estabilidad y durabilidad del producto.
- **Mantenimiento:** Limpieza regular con productos no abrasivos para preservar el acabado y extender su vida útil, respetando las indicaciones del fabricante.

No dejes huella. Si este producto cumple su ciclo, llévelo a un **centro de reciclaje de materiales de construcción y mobiliario** de tu ciudad para reintegrar sus materiales a la cadena productiva.

#Unite a la comunidad Turboblender Compartí tus recetas saludables y descubrí más sobre nuestro compromiso de triple impacto en:
@turboblender / www.turboblender.com

Manifiesto de Triple Impacto
Tomamos decisiones sostenibles teniendo en cuenta las dimensiones social, ambiental y económica.



CONSTRUCCIÓN Y MONTAJE

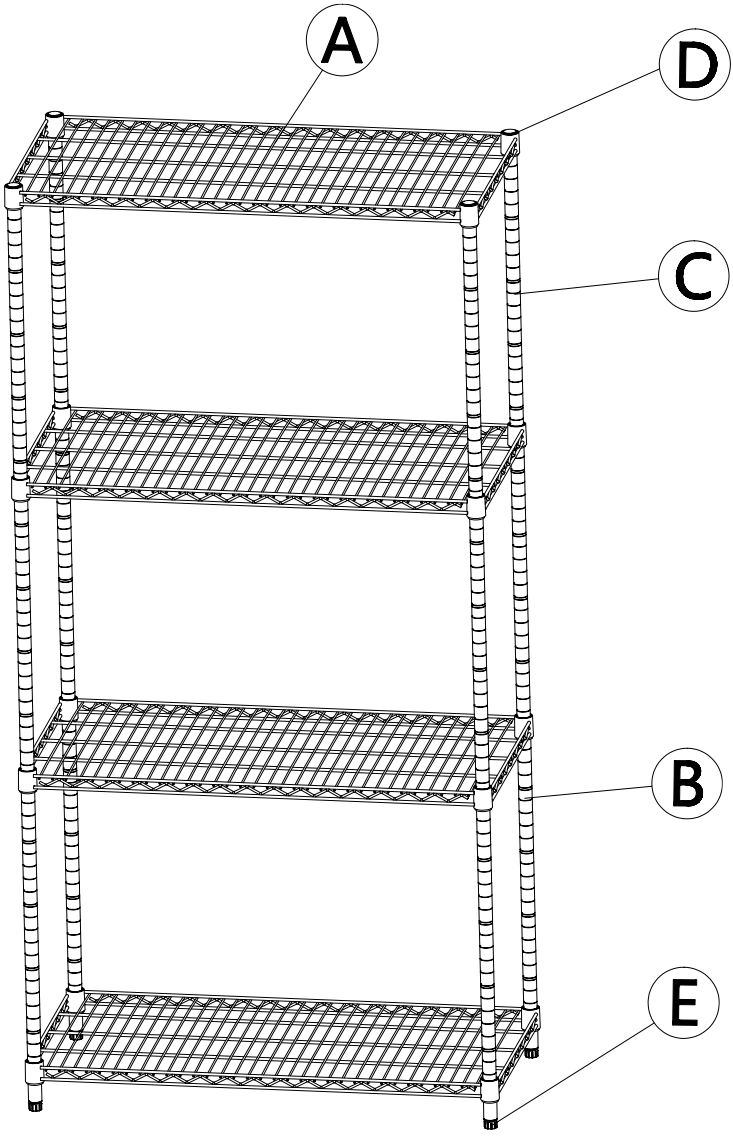

N°	A	B	C	D	E
Nombre	Estante galvanizado	Poste inferior	Poste superior	Clip de plástico	Patas niveladoras
Piezas	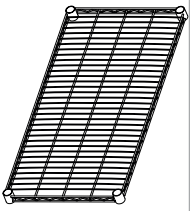	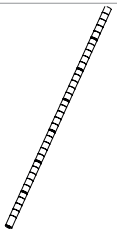	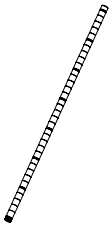		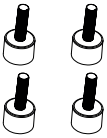
Cantidad	4 piezas	4 piezas	4 piezas	32 piezas	4 piezas

INSTRUCCIONES DE ARMADO

Pasos de montaje

1. Atornille las patas niveladoras (E) en la parte inferior de los cuatro postes inferiores (B). Luego coloque los clips plásticos (D) en las ranuras de los cuatro postes inferiores en la misma posición, asegurándose de que la flecha de los clips apunte hacia arriba.

La flecha de los clips de plástico debe apuntar hacia arriba.

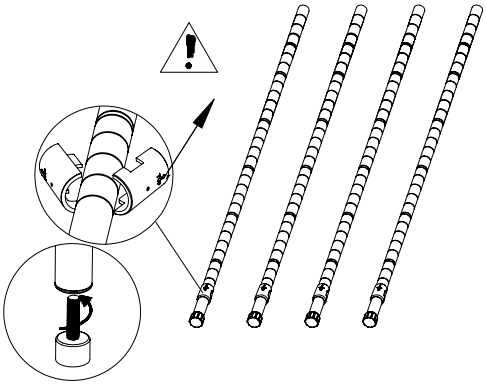

2. Asegúrese de que la rejilla (A) quede del lado correcto hacia arriba. El espacio en los collarines debe quedar hacia abajo. Coloque la estantería sobre la parte superior de los cuatro postes inferiores, asegurándose de que el borde de la rejilla se deslice a través de los collarines. Luego coloque la estantería en posición vertical.

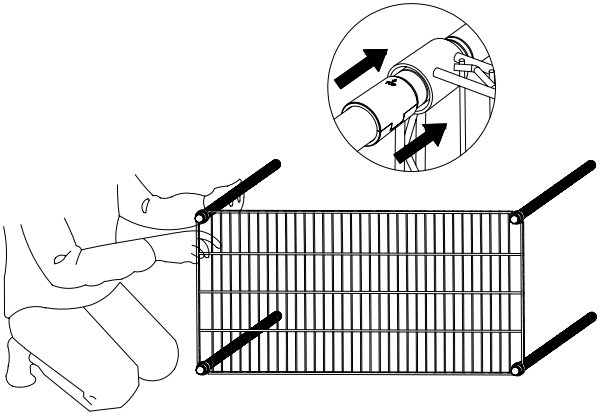

Mantenga la abertura del collar orientada hacia abajo.

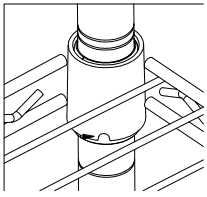

3. Coloque los clips plásticos en las ranuras de los postes inferiores a la altura deseada para la estantería. Deslice la estantería desde arriba hacia abajo sobre los clips plásticos.

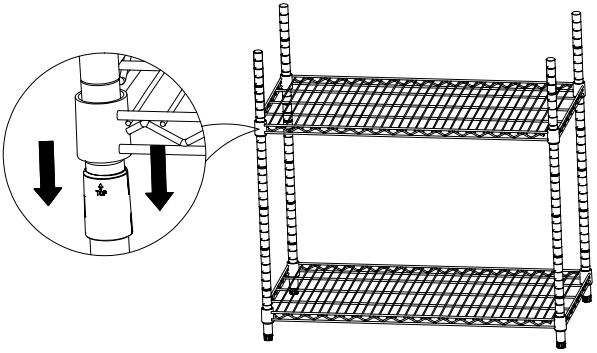

4. Enrosque los postes superiores (C) en los postes inferiores mediante los conectores roscados que ya vienen instalados en los postes superiores.

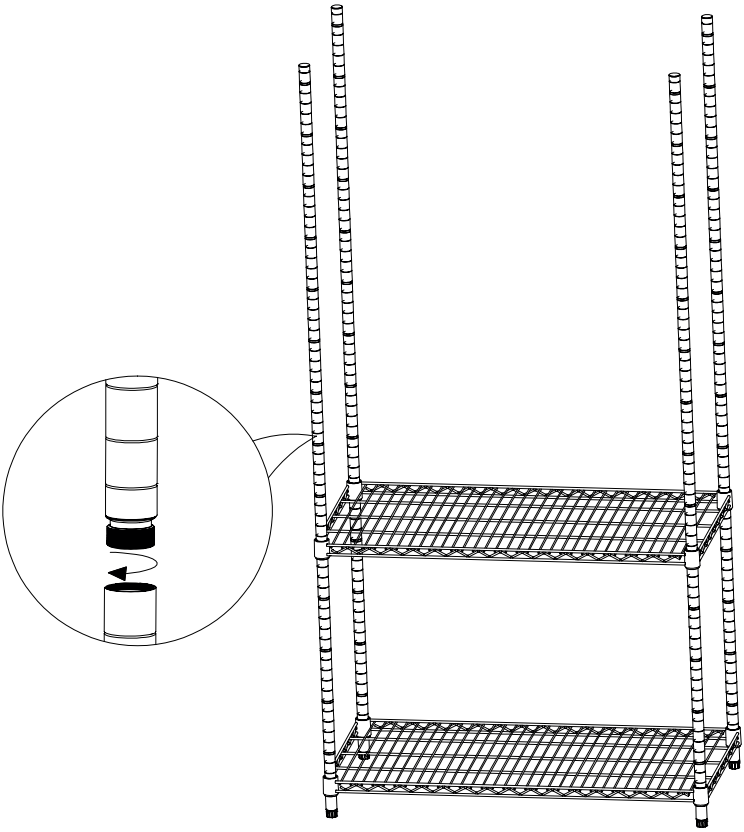

5. Repita el paso 3 para montar el resto de las estanterías galvanizadas en las posiciones deseadas.

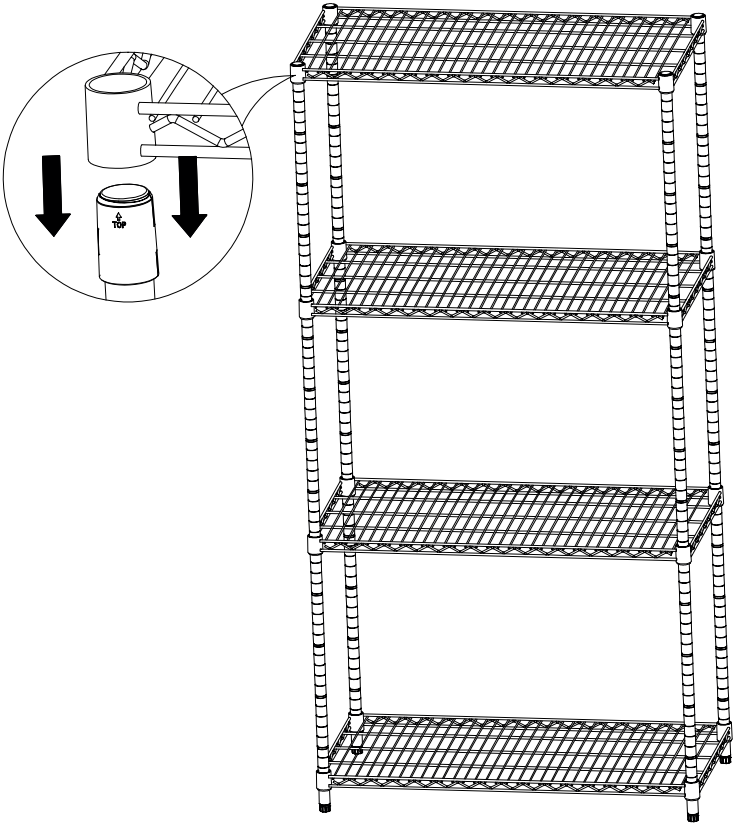

6. Una vez ensambladas todas las estanterías, empuje firmemente hacia abajo en las cuatro esquinas utilizando un mazo de goma para asegurarse de que cada estante quede correctamente asentado sobre los clips plásticos. Luego ajuste las patas niveladoras para obtener una nivelación adecuada.

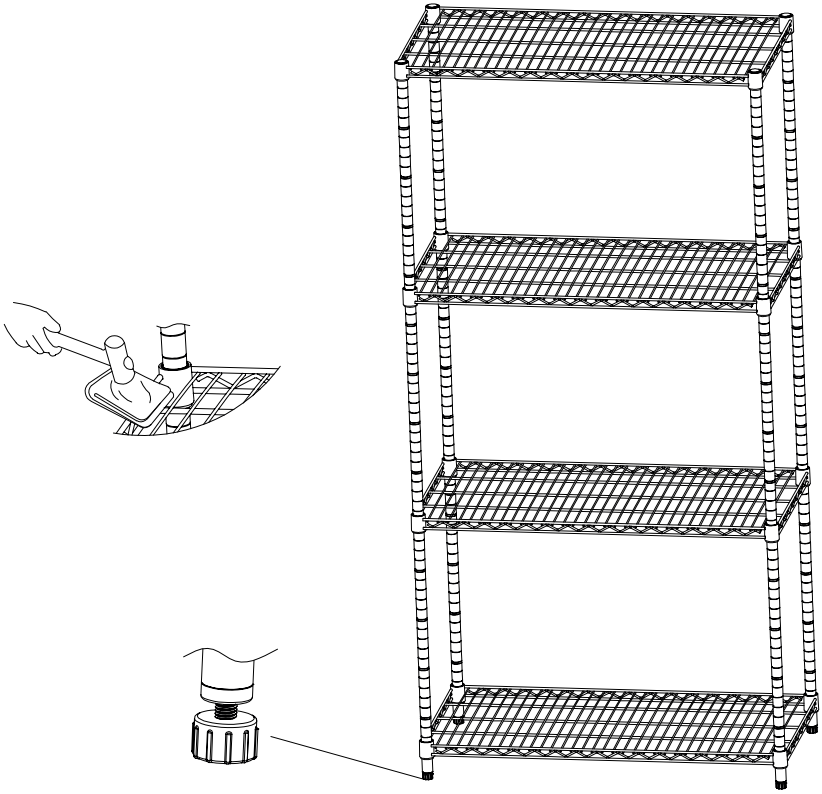

GARANTÍA

- Tu producto Turboblender cuenta con 2 años de Garantía
- Garantía válida solo con la factura de compra.
- Devuelva el producto a su distribuidor local en caso de que requiera mantenimiento.
- Se garantiza el producto por un período de 24 meses a partir de la fecha de compra, siempre y cuando se haya utilizado adecuadamente.
- No se incluyen en la garantía las piezas que se desgasten por el uso regular del producto.
- No se proveerá servicio técnico si se utiliza algún componente no autorizado expresamente por el fabricante.
- Los cargos del servicio técnico durante el período de garantía estarán a cargo del cliente en las siguientes situaciones:

1. Problemas o daños causados por operaciones o usos inadecuados, distintos a los especificados en el manual de usuario.
2. Problemas o daños causados por el desarmado y la reparación efectuados por personal no autorizado.
3. Problemas o daños causados por desastres naturales.
4. Problemas o daños causados por líquidos en piezas internas.

TARJETA DE GARANTÍA

Le agradecemos que haya adquirido y utilice nuestro producto tal y como se especifica en los términos de garantía. Si el producto presentara algún defecto de material o de mano de obra dentro del período de garantía, devuélvalo a su distribuidor local para su reparación. La garantía no incluye el transporte del producto (traslado y devolución).

REGISTRO DE MANTENIMIENTO / SERVICIO TÉCNICO

NOMBRE DEL PRODUCTO			
LUGAR DE COMPRA			
INFORMACIÓN DEL CLIENTE			
FECHA DE COMPRA			
FECHA DE REPARACIÓN	PROBLEMA O DAÑO	CENTRO DE MANTENIMIENTO O SERVICIO TÉCNICO	RESULTADO

Consulta nuestros servicios técnicos en www.turboblender.com

Extendé tu Garantía hasta por 5 años más!! Más información en: www.turboblender.com



El poder de lo que querés.

www.turboblender.com

Gestión Calidad Certificada

GESTIÓN DE CALIDAD
RI 9000-10447
IRAM-ISO 9001:2015

DF MEGAFRÍO S.R.L. - TURBOBLENDER - TURBOSAVER
Comercialización y servicio post-venta de maquinaria y equipamiento gastronómico de uso doméstico y profesional.

Gestión de Compliance Certificada

GESTIÓN DE COMPLIANCE
RI 37300-15
IRAM-ISO 37301:2021

DF MEGAFRÍO S.R.L. - DE FRANCESCO - DF FOOD -TURBOBLENDER - TURBOSAVER
Importación de bienes, equipamientos comerciales, gabinetes de heladeras y electrodomésticos. Compra de pescado y exportación.