Turboblender

El poder de lo que querés.

Manual de Usuario



Estantería Galvanizada Ajustable

TB-RACKZ5

Zinc + Epoxi | Linea Industrial

www.turboblender.com

Manual de instrucciones

Muchas gracias por comprar un producto Turboblender.
Para asegurar un uso adecuado, le recomendamos que lea este manual de instrucciones.

ÍNDICE

Información sobre impacto de producto.....3
Construcción y montaje.....4
Instrucciones de armado.....5
Garantía.....14
Tarjeta de garantía.....15

INFORMACIÓN SOBRE IMPACTO DE PRODUCTO

Nos encantaría que este manual no fuera de papel, pero por razones legales y para garantizar tu seguridad, debemos entregártelo. Hacé que valga la pena: tómate unos minutos para leerlo y descubrí cómo cuidar este equipo para que te acompañe siempre.

Cuidado de tu equipo y el ambiente:

- **Durabilidad:** Diseñado como una herramienta de por vida. El mantenimiento y uso de repuestos originales evitan el descarte innecesario.
- **Sustancias Seguras:** Materiales en contacto con alimentos libres de tóxicos cumpliendo con los certificados correspondientes.
- **Limpieza:** Diseño de fácil higiene que permite prescindir de químicos agresivos.

Uso Responsable y Eficiencia:

- **Instalación adecuada:** Siga las instrucciones de montaje para garantizar la estabilidad y durabilidad del producto.
- **Mantenimiento:** Limpieza regular con productos no abrasivos para preservar el acabado y extender su vida útil, respetando las indicaciones del fabricante.

No dejes huella. Si este producto cumple su ciclo, llévelo a un **centro de reciclaje de materiales de construcción y mobiliario** de tu ciudad para reintegrar sus materiales a la cadena productiva.

#Unite a la comunidad Turboblender Compartí tus recetas saludables y descubrí más sobre nuestro compromiso de triple impacto en:
@turboblender / www.turboblender.com

Manifiesto de Triple Impacto
Tomamos decisiones sostenibles teniendo en cuenta las dimensiones social, ambiental y económica.



CONSTRUCCIÓN Y MONTAJE

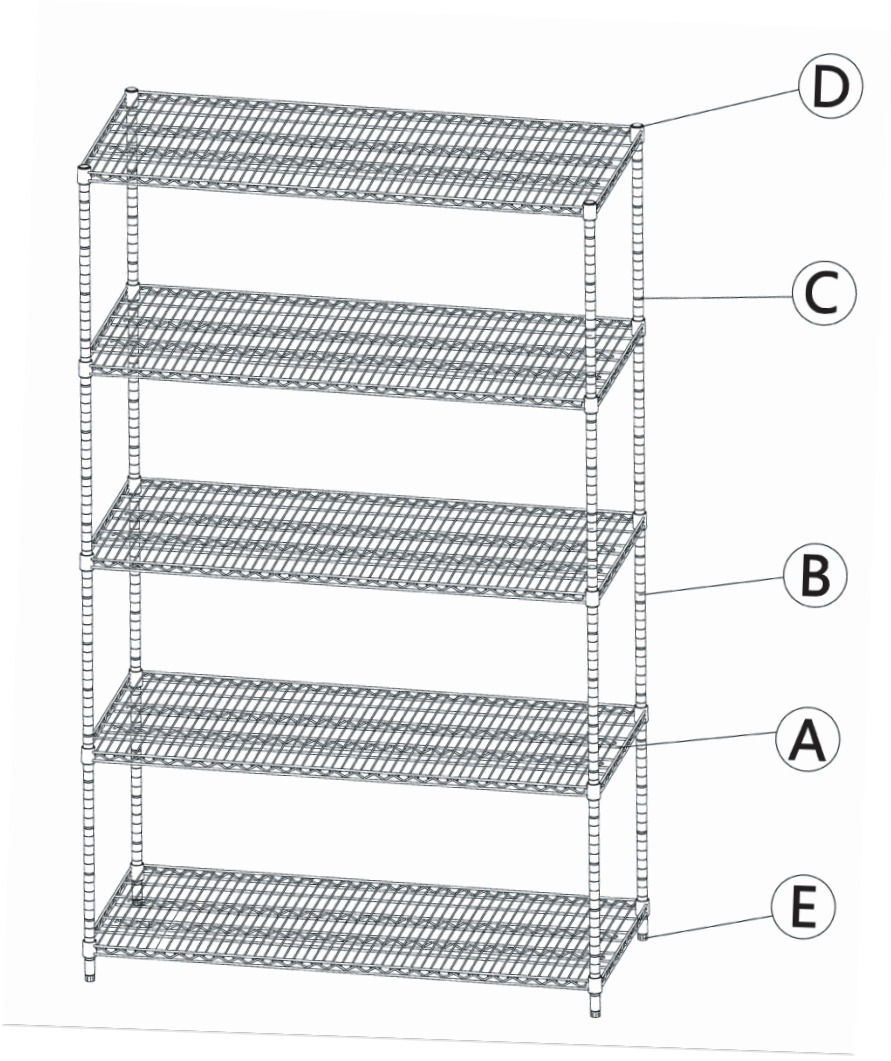

N°	A	B	C	D	E
Nombre	Estante galvanizado	Poste inferior	Poste superior	Clip de plástico	Patas niveladoras
Piezas	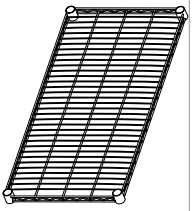	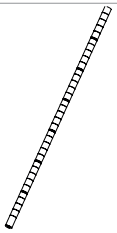	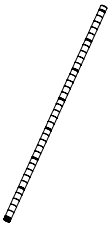		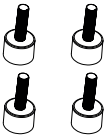
Cantidad	5 piezas	4 piezas	4 piezas	40 piezas	4 piezas

INSTRUCCIONES DE ARMADO

Pasos de montaje

1. Enrosque las patas niveladoras (E) en la parte inferior de los postes inferiores (B). Luego, coloque un par de clips plásticos (D) en la misma ranura de cada poste inferior. Asegúrese de que la flecha de todos los clips plásticos apunte hacia arriba.

La flecha de los clips de plástico debe apuntar hacia arriba.

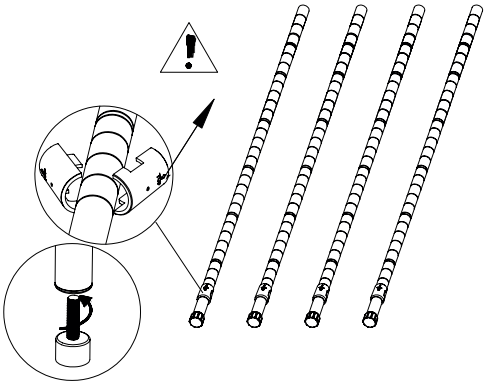

2. Asegúrese de que el estante galvanizado (A) esté orientado correctamente. Sostenga el estante de lado y deslícelo desde la parte superior de cada poste inferior hasta que apoye firmemente sobre los clips plásticos.

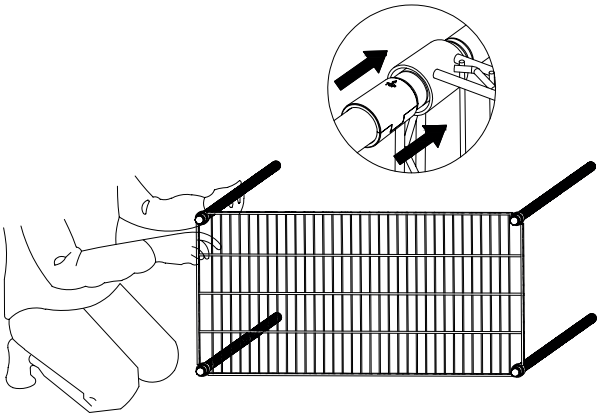

Mantenga la abertura del collar orientada hacia abajo.

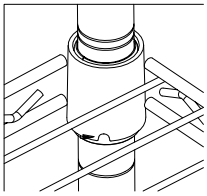

3. Coloque la estructura en posición vertical. Repita los pasos 1 y 2 para instalar los clips plásticos en la misma ranura de cada poste inferior, a la altura deseada, para ensamblar el segundo estante galvanizado.

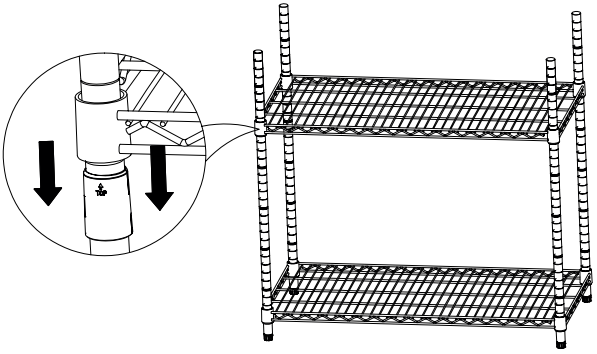

4. Enrosque los postes superiores (C) en los postes inferiores mediante los conectores que ya vienen ensamblados en los postes superiores.

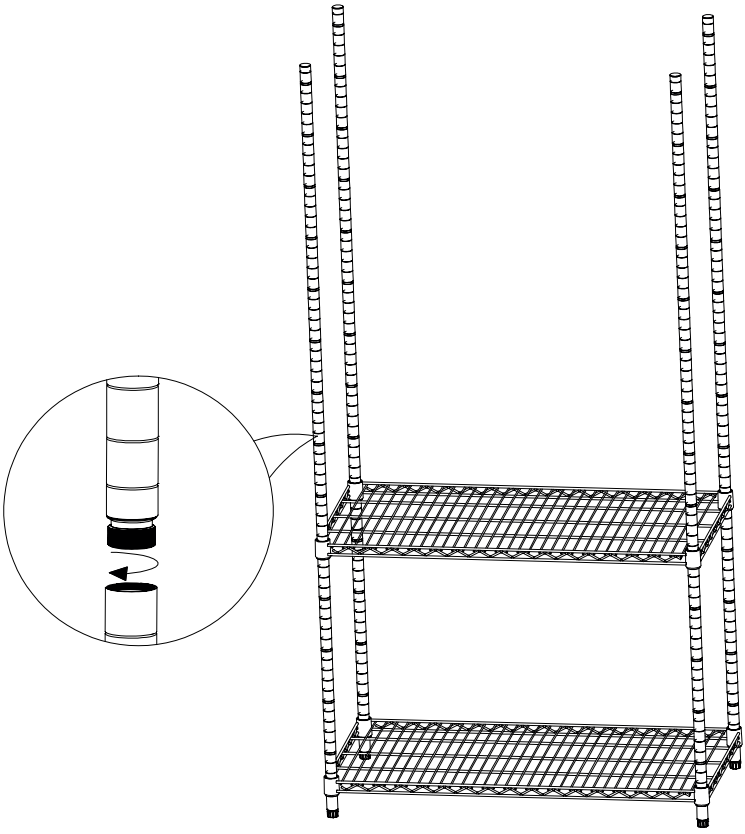

5. Repita los pasos 1 y 2 para colocar los clips plásticos en la misma ranura de cada poste, a la altura deseada, para los otros dos estantes galvanizados. Luego, ensamble los dos estantes restantes como se muestra en la imagen.

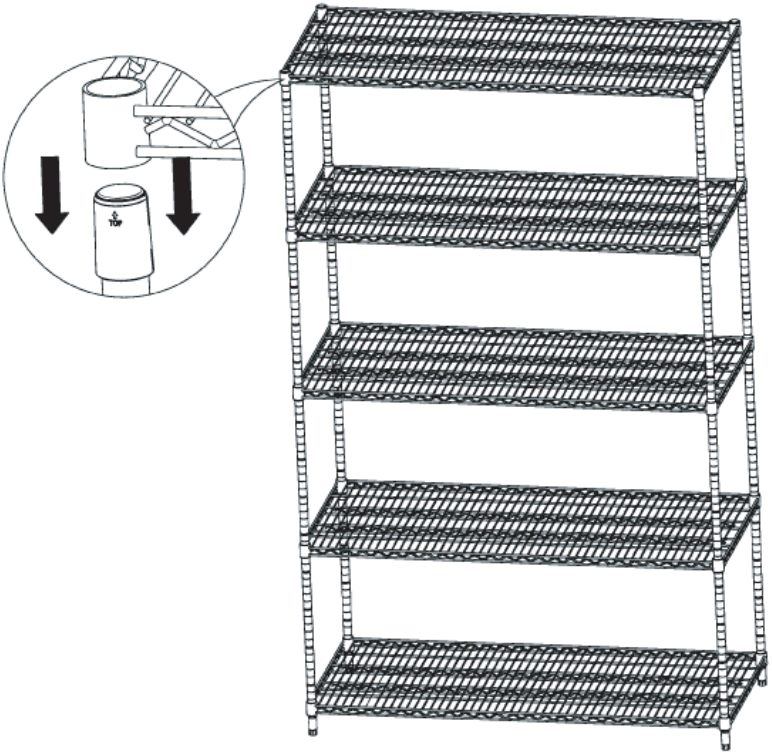

6. Presione firmemente hacia abajo en las esquinas de cada estante galvanizado, utilizando un mazo de goma, para asegurarse de que todos los estantes queden correctamente asentados sobre los clips plásticos.

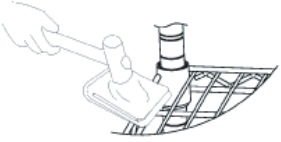

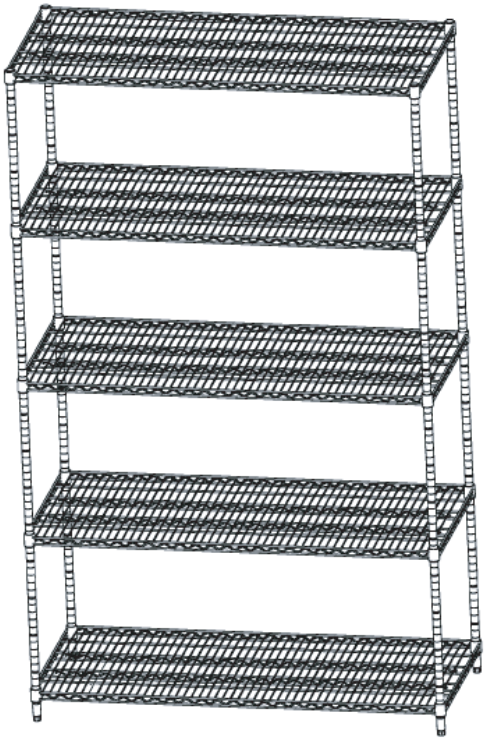

GARANTÍA

- Tu producto Turboblender cuenta con 2 años de Garantía
- Garantía válida solo con la factura de compra.
- Devuelva el producto a su distribuidor local en caso de que requiera mantenimiento.
- Se garantiza el producto por un período de 24 meses a partir de la fecha de compra, siempre y cuando se haya utilizado adecuadamente.
- No se incluyen en la garantía las piezas que se desgasten por el uso regular del producto.
- No se proveerá servicio técnico si se utiliza algún componente no autorizado expresamente por el fabricante.
- Los cargos del servicio técnico durante el período de garantía estarán a cargo del cliente en las siguientes situaciones:

1. Problemas o daños causados por operaciones o usos inadecuados, distintos a los especificados en el manual de usuario.
2. Problemas o daños causados por el desarmado y la reparación efectuados por personal no autorizado.
3. Problemas o daños causados por desastres naturales.
4. Problemas o daños causados por líquidos en piezas internas.

TARJETA DE GARANTÍA

Le agradecemos que haya adquirido y utilice nuestro producto tal y como se especifica en los términos de garantía. Si el producto presentara algún defecto de material o de mano de obra dentro del período de garantía, devuélvalo a su distribuidor local para su reparación. La garantía no incluye el transporte del producto (traslado y devolución).

REGISTRO DE MANTENIMIENTO / SERVICIO TÉCNICO

NOMBRE DEL PRODUCTO			
LUGAR DE COMPRA			
INFORMACIÓN DEL CLIENTE			
FECHA DE COMPRA			
FECHA DE REPARACIÓN	PROBLEMA O DAÑO	CENTRO DE MANTENIMIENTO O SERVICIO TÉCNICO	RESULTADO

Consulta nuestros servicios técnicos en www.turboblender.com

Extendé tu Garantía hasta por 5 años más!! Más información en: www.turboblender.com



El poder de lo que querés.

www.turboblender.com

Gestión Calidad Certificada

GESTIÓN DE CALIDAD
RI 9000-10447
IRAM-ISO 9001:2015

DF MEGAFRÍO S.R.L. - TURBOBLENDER - TURBOSAVER
Comercialización y servicio post-venta de maquinaria y equipamiento gastronómico de uso doméstico y profesional.

Gestión de Compliance Certificada

GESTIÓN DE COMPLIANCE
RI 37300-15
IRAM-ISO 37301:2021

DF MEGAFRÍO S.R.L. - DE FRANCESCO - DF FOOD -TURBOBLENDER - TURBOSAVER
Importación de bienes, equipamientos comerciales, gabinetes de heladeras y electrodomésticos. Compra de pescado y exportación.