Turboblender

El poder de lo que querés.

Manual de Usuario



Secador de manos TB-SEC1350

Diseño Inteligente | Alto Rendimiento

www.turboblender.com

Secador de manos

Manual de instrucciones

Muchas gracias por comprar un producto Turboblender.
Para asegurar un uso adecuado, le recomendamos que lea este manual de instrucciones.

Índice

1. Introducción 03
2. Advertencias 04
3. Especificaciones 05
4. Instalación del producto.....06
5. Nombre de partes 08
6. Mantenimiento y uso.....09
7. Garantía.....10

Introducción

Gracias por comprar nuestro electrodoméstico. Antes del uso y la operación, lea y familiarícese con las siguientes instrucciones de operación y seguridad. GUARDE ESTAS INSTRUCCIONES PARA FUTURAS CONSULTAS. Guarde la caja y el embalaje originales. Utilice este embalaje para enviar el equipo si se necesitan reparaciones.

Este manual contiene información importante, lea el manual detenidamente antes de la instalación, operación y mantenimiento del equipo. El incumplimiento de las pautas de mantenimiento regular puede anular la garantía.

Precauciones antes de la instalación

No lo instale en los siguientes lugares (de lo contrario, podría causar un mal funcionamiento).

•Lugar con temperatura inferior a -10 °C o superior a 40 °C
• Lugar rociado directamente con agua.
• Lugar con luz solar directa, luz fuerte.
• Lugar fácil para la condensación
• Lugar lleno de gases corrosivos, oxidantes y reductores.
• Lugar con altitud en el rango de 0~2000m

Ubicación de instalación

• Si hay piso u obstáculos debajo de la unidad, la distancia entre la unidad y el piso u obstáculos debe ser de al menos 400 mm.
• Mantenga el lado derecho de la unidad alejado del espejo o la pared, ya que las gotas de agua pueden salpicar cuando se seque las manos. (La distancia debe ser de 100 mm por encima).
•Seleccione una pared plana para instalar este producto.

Advertencias



Prohibido	No deje que los niños se cuelguen de la unidad. De lo contrario, existe el riesgo de que se caigan. No abra el panel frontal. De lo contrario, podría producirse un riesgo de descarga eléctrica.
No rocíe agua.	No salpique agua, ya que podría provocar riesgo de descarga eléctrica.
Prohibido su uso en baños y duchas.	No lo utilice en lugares donde el agua pueda salpicar directamente o donde sea propenso a congelarse. De lo contrario, podría provocar una descarga eléctrica y un mal funcionamiento de la unidad.
Prohibir el desmontaje	No modifique ni desarme el producto innecesariamente, ya que podría provocar incendios, descargas eléctricas y accidentes con lesiones.
Por favor siga las instrucciones	Se requiere potencia nominal. Si la tolerancia de potencia es superior a +/- 10%, se producirá una avería.ancla Si se utiliza una fuente de alimentación incorrecto, se pueden producir incendios, descargas eléctricas y fallos en la máquina. Utilice una toma dedicada. Si se utiliza en combinación con otros aparatos, puede provocar un calor anormal en la salida de derivación. Se debe desconectar la alimentación durante el mantenimiento para evitar el riesgo de descarga eléctrica. Se debe instalar un filtro de aire. Si la unidad no funciona o presenta condiciones anormales, apague la energía para evitar accidentes, cierre el disyuntor de fuga y solicite al proveedor que lo revise y repare, de lo contrario podría provocar un incendio debido a una fuga de electricidad y un cortocircuito. La unidad debe tener una conexión a tierra confiable. Atención durante la instalación: No instale cuando la unidad esté conectada a la alimentación.
Peligro	Este aparato no está diseñado para ser utilizado por personas (incluidos niños) con capacidades físicas, sensoriales o mentales reducidas, o con falta de experiencia y conocimientos, a menos que hayan recibido supervisión o instrucciones sobre el uso del aparato por parte de una persona responsable de su seguridad. Si el cable está dañado, debe ser reemplazado por el fabricante, su agente de servicio o personas igualmente calificadas para evitar un peligro. Para mayor protección, se recomienda instalar un dispositivo de corriente residual (RCD) con una corriente residual de funcionamiento nominal que no supere los 30 mA en el circuito eléctrico que alimenta el baño. Pida consejo a su instalador. Este aparato puede ser utilizado por niños mayores de 8 años y personas con capacidades físicas, sensoriales o mentales reducidas o que carezcan de experiencia y conocimientos, siempre que estén bajo supervisión o hayan recibido instrucciones sobre el uso seguro del aparato y comprendan los peligros que conlleva. Los niños no deben jugar con el aparato. La limpieza y el mantenimiento por parte del usuario no deben ser realizados por niños sin supervisión.

Especificaciones

Tensión nominal	AC220-240V	Motor	Motor de cepillo
Fase	Monofásico	Distancia de detección	15-20 cm
Potencia de entrada	1150-1350 W	impermeable	IP13
Velocidad del aire	60 m/s	Dimensiones	180X152X260 mm
Potencia del motor	500W	N.W	3 Kg

Instalación al producto

Conecta la linea

Al instalar la unidad sin caja de terminales, debe instalarla sobre el lado derecho de la secadora con la salida estándar de dos orificios correspondiente a la unidad. La distancia debe ser de 20 a 50 cm.
Si necesita conectar el cable de alimentación directamente, incorpore la caja de terminales sin tapa en el lugar de instalación.
De lo contrario, el cable de alimentación se saldrá del cuerpo y no podrá instalarse correctamente.

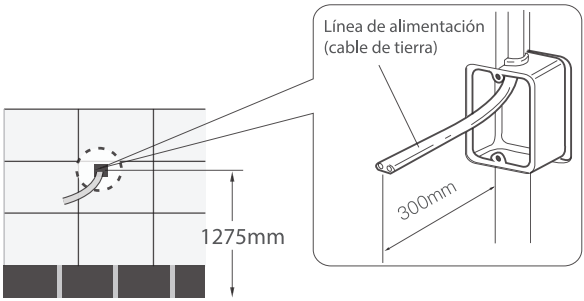

La altura relativa es de 170 cm.
Según la altura, se puede realizar el ajuste adecuado consultando los datos de "Acerca de la posición de instalación" al final de este manual.

Quitar carcaza

Utilice una llave Allen de la bolsa de accesorios para quitar los 2 tornillos de la carrocería.
Tire la carcasa hacia arriba con las manos para quitarla.
Mantener la carcasa con cuidado evitando rayarla

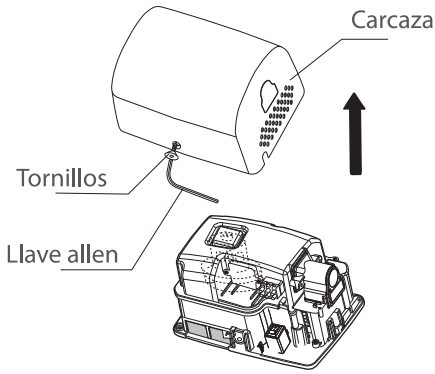

Instalación de la unidad

Como se muestra en la figura, la unidad debe fijarse a
la pared mediante tornillos.

La unidad está equipada con un cable de alimentación.
Si se necesita una caja de terminales para la instalación, se debe quitar el cable de alimentación. Como se muestra en la figura, al perforar el orificio roscado de la caja de terminales con un destornillador, se saca el cable a través del orificio roscado hasta los bloques de terminales para conectarlo.

Al realizar la conexión, la longitud del cable debe ser superior a 2 cm hasta el bloque de terminales. La línea de fuego debe estar conectada en la posición L de los bloques de terminales, la línea nula debe estar conectada en la posición N y la línea de tierra debe estar conectada en la posición.

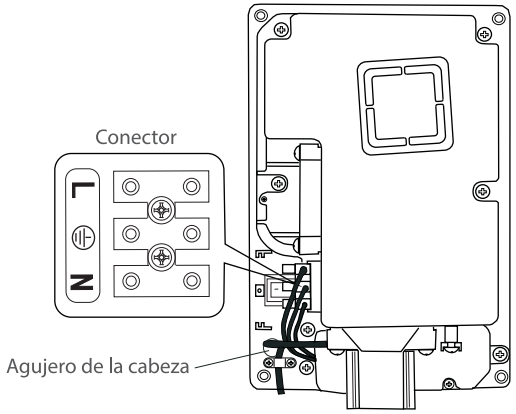

Instalar carcaza

Apriete los 2 tornillos en la carcasa.

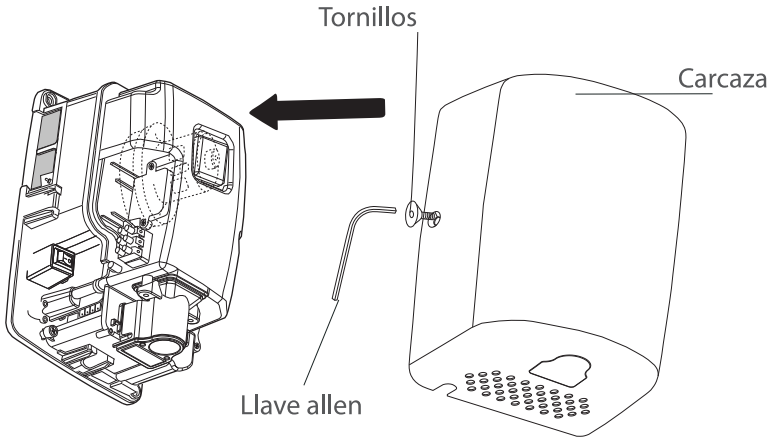

Nombres de Partes

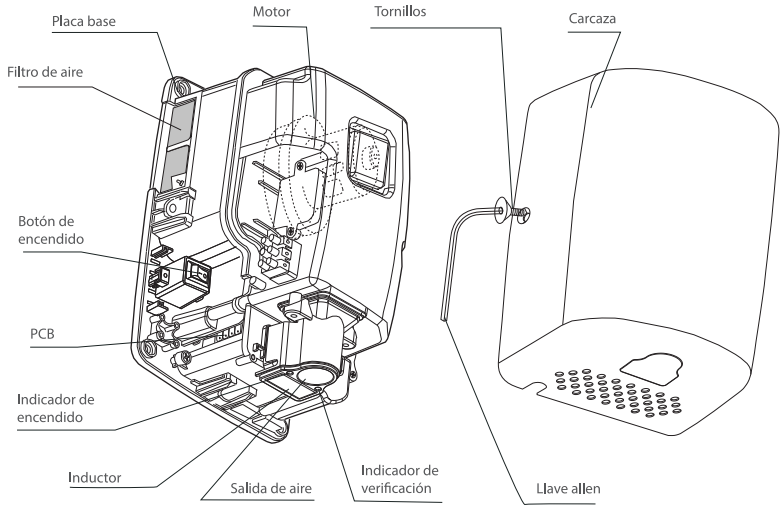

Diagrama eléctrico

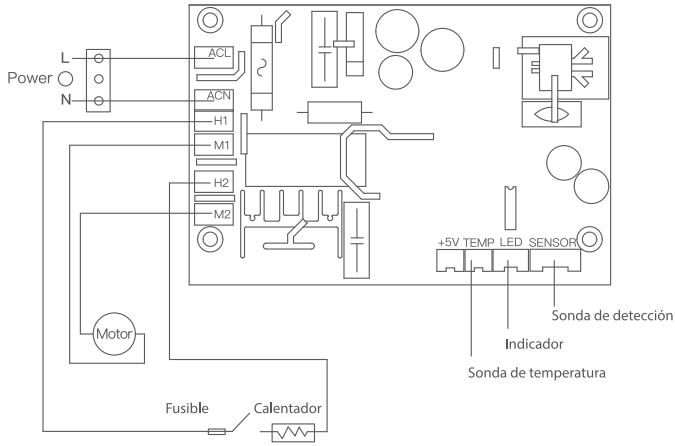

Prueba de funcionamiento

	Pasos	Confirmar información	Verificar y aviso
1	Agite la unidad suavemente.	La unidad se instala firmemente sin sacudidas.	Se producirán temblores y ruidos cuando la unidad no este instalada firmemente.
2	Confirmar la potencia y el voltaje.	Utilice el voltaje nominal.	Se quemará la unidad o provocará accidentes humanos si el uso de energía es incorrecto.
3	Enciende la unidad.	Cierre el interruptor de alimentación externa o inserte los enchufes de alimentación.	La toma de corriente debe coincidir con el enchufe de la unidad. Verifique la energía cuando la luz indicadora no esté encendida.
4	Deslise sus manos para secarse.	Sopla viento de alta velocidad.	Confirme si sus manos estan lejos de las partes del sendor si no hay viento soplando.

Mantenimiento y uso

Mantenimiento

-Utilice un paño suave y seco.
-Utilice un detergente neutro.
-No utilice disolventes orgánicos, limpiadores de inodoro ácidos o alcalinos, cepillos de limpieza, etc.

De lo contrario, la unidad destruirá el acabado de la superficie de la unidad o producirá decoloración.

Secador de manos

Uso

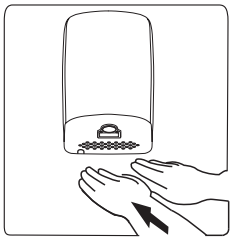

Mueva lentamente hacia arriba con el dorso de la mano antes y después.

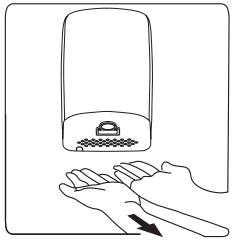

Palma de la mano antes y después de moverse lentamente hacia arriba.

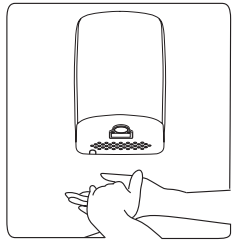

Ambas manos.

Garantía

• Tu producto Turboblender cuenta con 2 años de Garantía

• Garantía válida solo con la factura de compra.

• Devuelva el producto a su distribuidor local en caso de que requiera mantenimiento.

• Se garantiza el producto por un período de 24 meses a partir de la fecha de compra, siempre y cuando se haya utilizado adecuadamente.

• No se incluyen en la garantía las piezas que se desgasten por el uso regular del producto tales como rulemanes, cuchillas, gomas y jarra.

• No se proveerá servicio técnico si se utiliza algún componente no autorizado expresamente por el fabricante.

• Los cargos del servicio técnico durante el período de garantía estarán a cargo del cliente en las siguientes situaciones:

1. Problemas o daños causados por operaciones o usos inadecuados, distintos a los especificados en el manual de usuario.

2. Problemas o daños causados por el desarmado y la reparación efectuados por personal no autorizado.

3. Problemas o daños causados por desastres naturales.

4. Problemas o daños causados por líquidos en piezas internas.

Tarjeta de garantía

Le agradecemos que haya adquirido y utilice nuestro producto tal y como se especifica en los términos de garantía. Si el producto presentara algún defecto de material o de mano de obra dentro del período de garantía, devuélvalo a su distribuidor local para su reparación. La garantía no incluye el transporte del producto (traslado y devolución).

REGISTRO DE MANTENIMIENTO / SERVICIO TÉCNICO

NOMBRE DEL PRODUCTO			
LUGAR DE COMPRA			
INFORMACIÓN DEL CLIENTE			
FECHA DE COMPRA			
FECHA DE REPARACIÓN	PROBLEMA O DAÑO	CENTRO DE MANTENIMIENTO O SERVICIO TÉCNICO	RESULTADO

Consulta nuestros servicios técnicos en www.turboblender.com

Extendé tu Garantía hasta por 5 años más!!
Más información en: www.turboblender.com

El poder de lo que querés.



info@turboblender.com | www.turboblender.com

0810-345-5502