Turboblender

El poder de lo que querés.

Manual de Usuario



Secador de manos TB-SEC2050

Diseño Inteligente | Alto Rendimiento

www.turboblender.com

Manual de instrucciones

Muchas gracias por comprar un producto Turboblender.
Para asegurar un uso adecuado, le recomendamos que lea este manual de instrucciones.

Índice

1. Introducción 03
2. Precauciones.....04
3. Caraterísticas.....05
4. Metodo de uso.....06
5. Nombre de partes 07
6. Dimensiones del producto.....08
7. Precauciones antes de la instalación 09
8. Mantenimiento.....16
9. Solución de problemas 20
10. Esquema eléctrico.....21
11. Garantía.....22

Introducción

Gracias por comprar nuestro electrodoméstico. Antes del uso y la operación, lea y familiarícese con las siguientes instrucciones de operación y seguridad. GUARDE ESTAS INSTRUCCIONES PARA FUTURAS CONSULTAS. Guarde la caja y el embalaje originales. Utilice este embalaje para enviar el equipo si se necesitan reparaciones.

Este manual contiene información importante, lea el manual detenidamente antes de la instalación, operación y mantenimiento del equipo. El incumplimiento de las pautas de mantenimiento regular puede anular la garantía.

Precauciones

Advertencia

El uso inadecuado puede provocar accidentes con lesiones personales.

 Prohibido	No abra el panel frontal De lo contrario, podría producirse riesgo de descarga eléctrica. No deje que los niños se cuelguen de la unidad. De lo contrario, la unidad podría correr el riesgo de caerse.
 Prohibido el uso en baños o duchas	No lo use en lugares donde salpique agua directamente o en lugares donde sea propenso a congelarse. De lo contrario, podría causar una descarga eléctrica y un mal funcionamiento de la unidad.
 No rociar con agua	No salpique agua De lo contrario, podría producirse riesgo de descarga eléctrica.
 Prohibido desarmar	No modifique ni desarme el dispositivo innecesariamente De lo contrario, podría provocar incendios, descargas eléctricas y accidentes con lesiones.
 Por favor siga las siguientes instrucciones	La energía debe estar apagada durante el mantenimiento. De lo contrario, podría producirse riesgo de descarga eléctrica. Utilice alimentación de CA Si el voltaje nominal supera el 10 %, la unidad no funcionará correctamente. Puede provocar incendios, descargas eléctricas y mal funcionamiento de la unidad si se utiliza una fuente de alimentación incorrecta. Utilice líneas fijas. Si se utiliza en combinación con otros aparatos, puede provocar un calor anormal en la salida de derivación y provocar un incendio. El tanque de drenaje y el filtro de aire deben instalarse antes de usar la unidad. Podrían producirse fugas o accidentes por descarga eléctrica si entra agua en la unidad. Si la unidad no funciona o presenta condiciones anormales, corte la energía para evitar accidentes; apague también el disyuntor de fuga y luego comuníquese con el proveedor para verificar o realizar mantenimiento. De lo contrario, podrían producirse incendios debido a descargas eléctricas, fugas y cortocircuitos.
 Peligro	La película del embalaje puede provocar fácilmente asfixia en el bebé. Por favor, manipúlela adecuadamente. Se debe instalar un disyuntor. De lo contrario podría producirse riesgo de descarga eléctrica. Si el cable está dañado, deberá ser reemplazado por el fabricante o un profesional para evitar riesgos. Los niños o personas discapacitadas deben utilizar esta máquina con la guía o asistencia de sus tutores. La empresa no ofrece servicio de garantía por daños causados en entornos hostiles, limpieza malintencionada (como lavado directo con agua, etc.) y otras condiciones relacionadas. Si necesita reparación, deberá hacerse cargo del coste. La instalación de la unidad debe ser realizada por un profesional de la construcción. Una construcción incorrecta puede provocar accidentes por descargas eléctricas e incendios.

Características

Motor de cepillo en el interior, secado rápido de manos en 7 segundos.
Control de temperatura inteligente, de acuerdo con la temperatura ambiente enciende o apaga automáticamente el sistema de calefacción, fresco en invierno y manos secas en verano más cómodas.
Diseño de cuenta regresiva LED, cuenta regresiva de mano seca de 10 segundos preciso Lámpara germicida UV, más higiene, mata bacterias para proteger tus manos.
Cinco protecciones de seguridad: protección contra horas extras, protección contra sobrecorriente, protección contra sobrecalentamiento, protección contra cortocircuitos y antibloqueo del motor.

Método de uso

1. Coloque las manos en el área de secado de manos, la unidad activará automáticamente el viento de alta velocidad, el usuario puede moverlas lentamente hacia arriba y hacia abajo hasta secarse las manos. Al dejar de estar en la toma de corriente durante aproximadamente 0,5 segundos, corta automáticamente la energía y deja de funcionar.
2. Cuando el secador de manos está funcionando, la pantalla LED comienza a contar regresivamente durante 10 segundos.
3. La unidad está equipada con un interruptor de calefacción. Cuando se necesita aire caliente, encienda el interruptor de calefacción.
4. Cuando el secador de manos funciona de forma continua durante más de 25 segundos, la energía se apagará automáticamente para evitar que la unidad continúe funcionando debido al elemento conectado al sensor. Cuando la mano vuelve a entrar en la unidad, la unidad se inicia normalmente.
5. La unidad está equipada con un interruptor de calefacción. Cuando se necesita aire caliente, encienda el interruptor de calefacción.

Secador de manos



Coloque las manos estiradas hasta el fondo y la unidad comenzará a funcionar automáticamente.



Mueva lentamente las manos hacia arriba y sople el agua que queda sobre ellas.

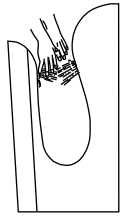

Se tarda aproximadamente 7 y 10 segundos

Especificaciones técnicas

Voltaje	AC220-240V	Motor	Motor de cepillo
Potencia nominal	1750-2050W	Potencia del motor	750W
Dimensiones	300X215X700 MM	Peso neto	7,8 Kg
Velocidad del aire	95/MS	Temperatura del aire	20-40°C
Impermeable	IP24	Clase de protección	Clase II

Nombre de las partes

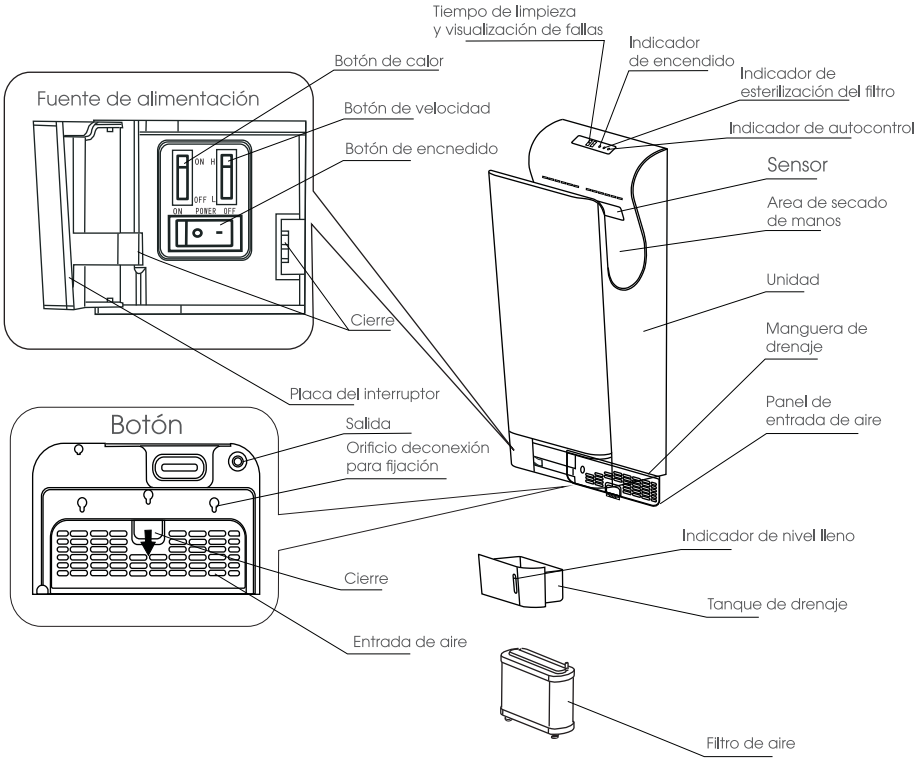

Dimensiones

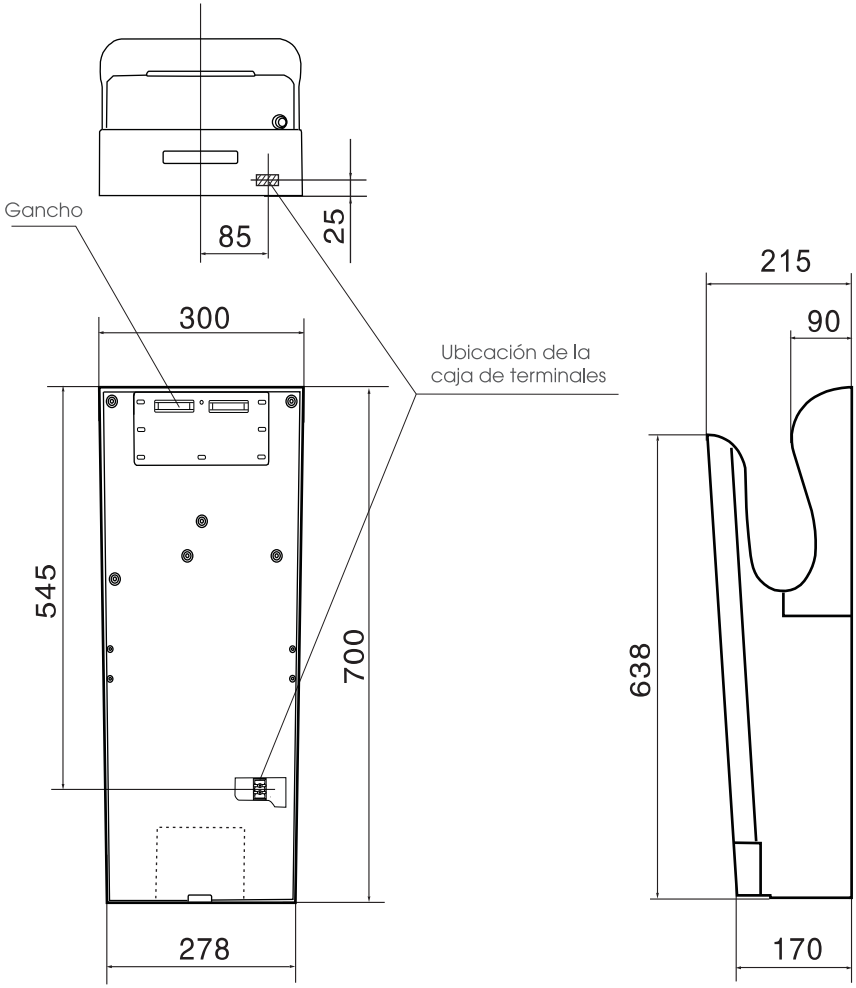

Precauciones antes de la instalación

No instale el producto (cable de alimentación) con la energía encendida.

Al instalar la unidad, se debe seleccionar un lugar adecuado y realizar la instalación por parte de un profesional. De lo contrario, existe el riesgo de lesiones debido a la caída de la unidad.

Use guantes al instalar
Podrías lesionarte si no usas guantes



Antes de la instalación, asegúrese de que la fuente de alimentación suministrada sea compatible con la especificación del dispositivo.

Instale un disyuntor de fugas en el proceso de instalación del secador de manos.

No lo instale en los siguientes tipos de ubicaciones (de lo contrario, podría causar un mal funcionamiento):

Lugares donde la temperatura puede superar los -10°C o 40°C.

Lugares donde la unidad puede entrar en contacto directo con el agua.

Lugares donde la unidad esté expuesta a luz solar directa o fuerte.

Lugares donde es fácil que se produzca condensación.

Lugares donde existan gases corrosivos, neutros o reductores.

Lugares donde el nivel del mar es inferior a 0m o superior a 2000m.

Ubicación de instalación

Instálela en la posición que se muestra en la página 8. Si la unidad se instala demasiado baja, puede que le caiga agua al limpiar el piso. (La parte inferior de la unidad debe estar al menos 150 mm más alta que el piso o cualquier objeto que se encuentre debajo).

El lado izquierdo de la unidad debe estar al menos a 150 mm de distancia de cualquier pared debido a que el interruptor de encendido está ubicado a la izquierda.

Asegúrese de que no haya espejos ni paredes cerca del lado derecho, ya que las gotas de agua pueden salpicar hacia la derecha al secarse las manos. (La distancia recomendada es de al menos 100 mm)

Evite lugares donde personas o puertas puedan chocar con la unidad.

Elija una superficie completamente plana en la pared para instalar la unidad.

Secador de manos

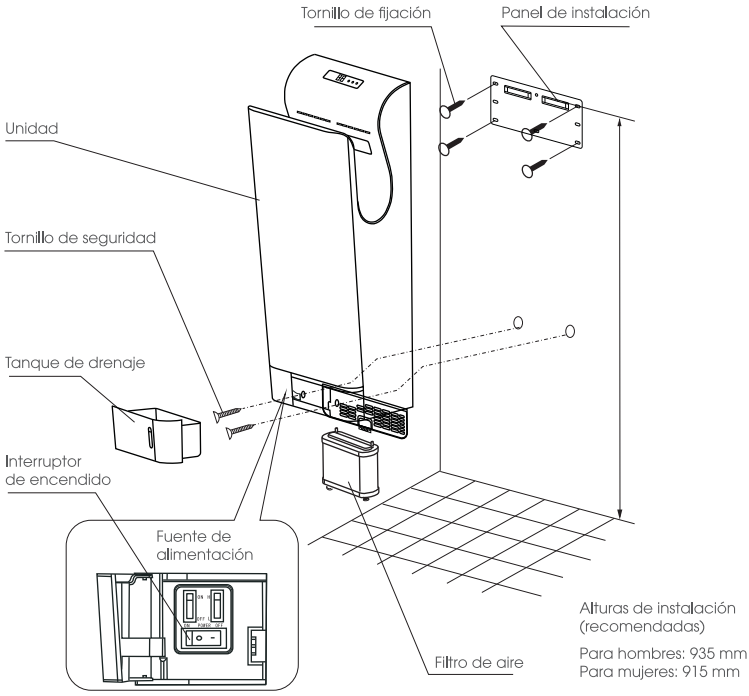

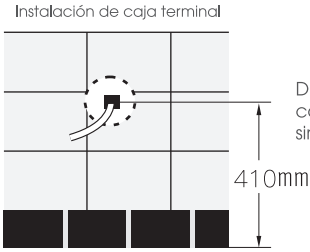

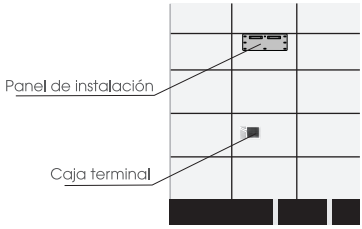

Utilice una fuente de alimentación con tensión nominal alterna monofásica (no utilice una fuente de alimentación con una tensión nominal superior al ±10 %).
La unidad está equipada con un cable de alimentación. Si es necesario reemplazarlo, siga los pasos a continuación y solicite la instalación a un profesional.

Utilice un cable de alimentación que tenga un grosor entre 2 mm^2 y 2,5 mm^2. (No se pueden utilizar cables que no sean de un solo núcleo de 2 mm^2 y 2,5 mm^2).
(Es posible que se produzca una caída de tensión si el cable de alimentación supera los 11 m de longitud, por lo que recomendamos utilizar un cable de 2,5 mm^2).

Paso uno.

Cablear la unidad.

Si no se utiliza la caja de interruptores descubierta, el cable de alimentación saldrá de la unidad.
Descubrí la caja de interruptores y conecté el cable de alimentación.
Colocar la caja eléctrica al menos a 410 mm del suelo.

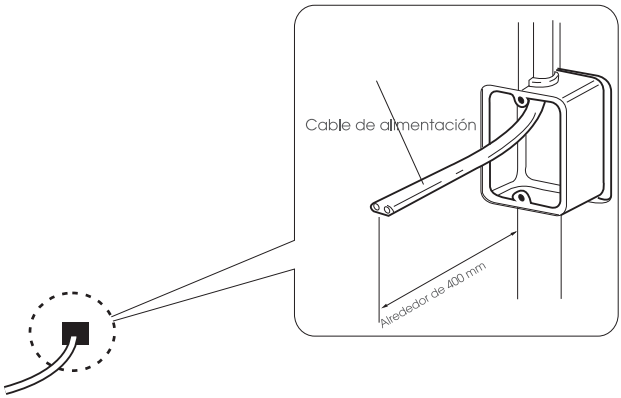

Paso dos

Tablero de instalación fija.

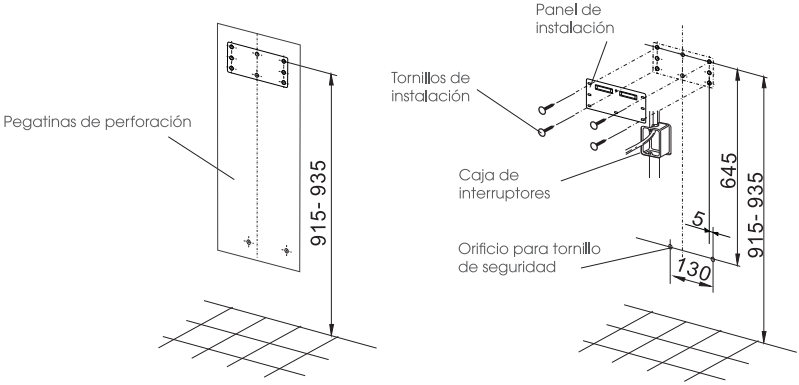

Fije la placa de montaje a la pared utilizando los accesorios (cuatro tornillos de instalación) como se muestra en la figura.
Muro de hormigón: utilice accesorios (tubo de expansión, tornillo de expansión, etc.) para la instalación.
Muro sin hormigón: refuércelo antes de la instalación.

Paso tres

Retire la unidad.

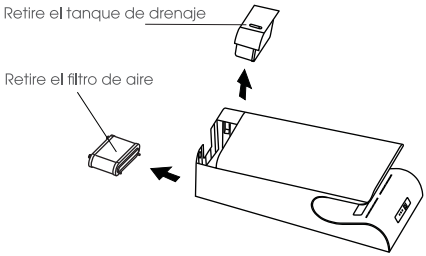

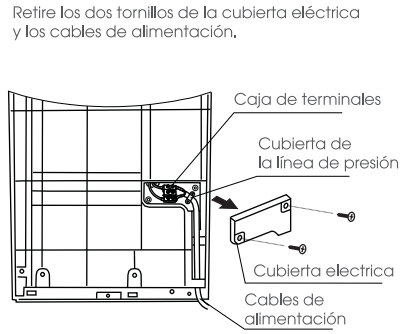

Paso cuatro

Tire del cable de alimentación de línea separada hacia la unidad.

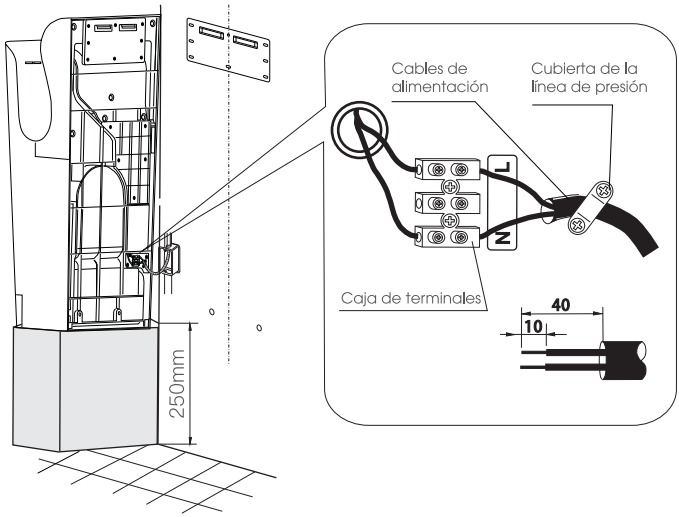

Desconecte esta unidad del cable de alimentación. Si desea cambiarlo, siga los pasos que se indican a continuación.
Eleve la unidad a una altura de aproximadamente 250 mm para que las dos cajas de terminales (en la unidad y en la pared) tengan la misma altura. Siga los pasos que se indican a continuación para conectar los cables a los bloques de terminales de la unidad.

(1) Retire la capa aislante del cable de alimentación.
(2) Conecte el cable de alimentación a los bloques de terminales de la unidad.
(3) Apriete los tornillos en la caja de terminales y tire del cable de alimentación para asegurarse de que esté firmemente asegurado.
(4) Fije la línea de alimentación a la unidad mediante el tornillo y la cubierta de la línea de presión.

Paso cinco

Instale la cubierta del bloque de terminales

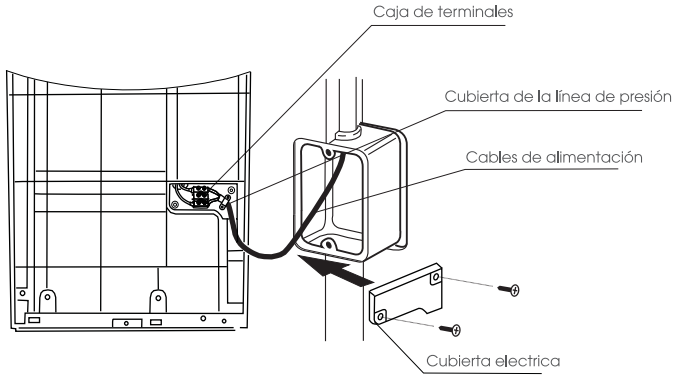

(1) Coloque la cubierta del bloque de terminales en el bloque de terminales y fíjela con los tornillos de instalación.

(2) Asegúrese de que los cables de alimentación pasen por el canal de cableado y que la cubierta del bloque de terminales esté plana después de la instalación.

Paso seis

Fije la unidad.

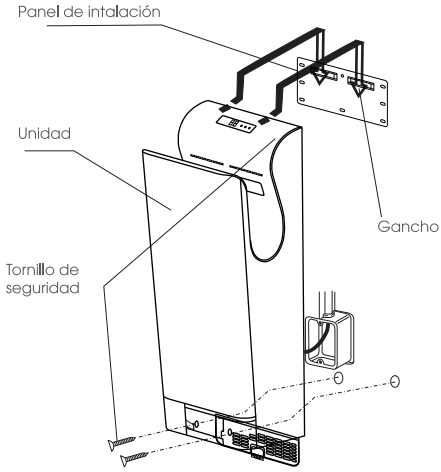

(1) Ordene los cables eléctricos y presione las piezas adicionales en el bloque de terminales de la pared.

(2) Cuelgue el gancho en la parte posterior de la unidad en el orificio para colgar del panel de instalación y asegúrese de que la unidad quede colgada de manera estable y cerca de la pared.

(3) Instale los tornillos antirrobo para la unidad (2 piezas)

Nota: La unidad debe instalarse con tornillos antirrobo, de lo contrario, la unidad podría desprenderse y ser robada.

Paso siete

Coloque el tanque de drenaje y el filtro de aire.

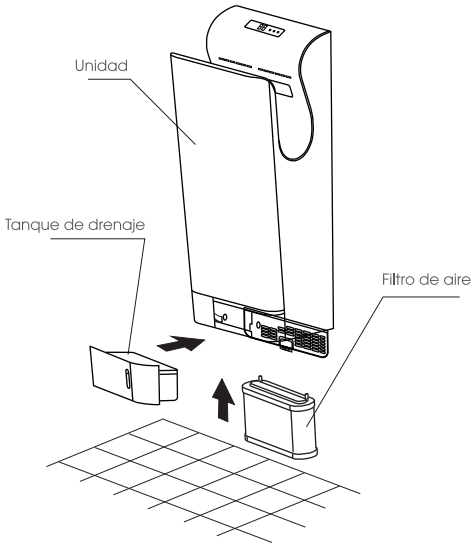

Asegúrese de que el filtro de aire esté completamente introducido.

Mantenimiento

No encienda el interruptor de encendido de la unidad con las manos dentro.

Si el indicador de autocomprobación en la pantalla se enciende o parpadea, apague el interruptor de encendido y vuelva a encenderlo cuando todos los indicadores se apaguen (después de 40 segundos).

Limpieza de la unidad

El recubrimiento antibacteriano es eficaz cuando las bacterias exponen las superficies recubiertas.

El recubrimiento antibacteriano pierde su eficacia cuando las superficies están muy sucias.

Limpie la unidad con un paño suave.

Si la unidad se ensucia mucho, límpiela con un paño suave humedecido con un agente neutro y luego límpiela con un paño suave seco.

Retire la suciedad del sensor.

Para evitar un mal funcionamiento, apague el interruptor de encendido.
Antes de limpiar la unidad, apague el interruptor de encendido.
No salpique agua sobre la unidad y utilice guantes

Nota

1. Utilice únicamente agentes de limpieza neutros.

2. No utilice disolventes, limpiadores de inodoro ácidos o alcalinos ni cepillos de nailon.
-De lo contrario, podrían dañar la suavidad de la superficie)

3. Utilice únicamente alcohol para limpiar la zona de secado de manos.
-Alcohol aquí significa el alcohol utilizado para desinfección (la concentración es del 83% o inferior).

4. No utilice la unidad fuera del área de secado de manos.

5. Si se utilizan paños químicos, lea primero sus instrucciones.

Secador de manos

Vaciado y limpieza del tanque de drenaje

Antes de que se llene (al menos una vez por semana)

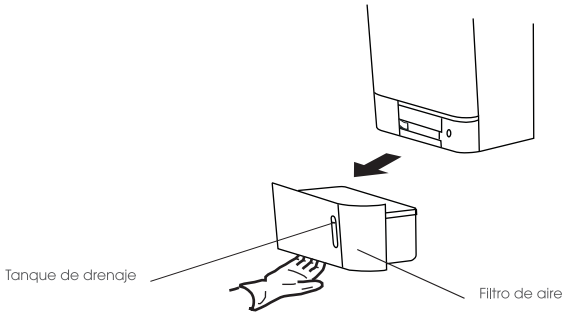

El agua que sale despedida de las manos se llama "tanque de drenaje".
Vacíe el agua de drenaje en cualquier momento, para evitar que el agua acumulada supere el nivel lleno.
Comenzará a oler mal si el agua acumulada permanece en el tanque durante demasiado tiempo.
Extraiga el tanque de drenaje en dirección horizontal para asegurarse de que el agua drenada no salpique.

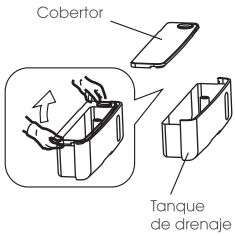

Abra la tapa del tanque de drenaje.

Tire la cubierta hacia arriba con los dedos desde las dos esquinas de la cubierta y luego retírela por completo.

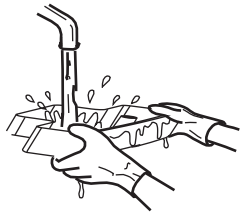

Lave el interior del tanque de drenaje.

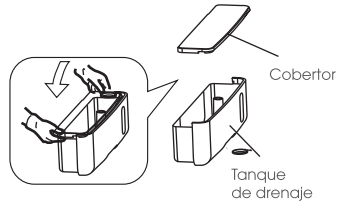

Cierre la tapa del tanque de drenaje y vuelva a colocarla en la unidad como estaba originalmente.

Limpiar el filtro de aire

Aproximadamente una vez por semana.

Remueva el filtro de aire.

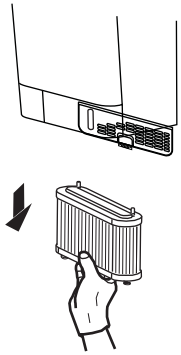

Saque el filtro de aire por el mango.

Limpiar el filtro de aire

Aproximadamente una vez por semana.



-Golpéelo suavemente con la mano o utilice una aspiradora.
-También puedes usar un cepillo para el cabello para limpiar el polvo.
-El filtro de aire se puede limpiar directamente con agua y reutilizar después de secarse.

Vuelva a colocarlo en la unidad

Introdúzcalo hasta el fondo hasta que se detenga.
(Si no está en su lugar, la suciedad o el polvo entrarán en la unidad y acortarán su vida útil).

Solución de problemas

Si descubre la siguiente circunstancia, realice la inspección y el manejo siguientes:

Problemas	Chequeo	Acción
No fluye aire si se introducen las manos	¿Se encienden los indicadores de la pantalla?	Gire la tierra - circuito de falla interruptor encendido.
	¿Está encendido el interruptor de encendido?	Encienda el interruptor de encendido.
	¿Estás metiendo las manos hasta el fondo?	Introduzca las manos hasta el fondo.
La unidad funciona durante mucho tiempo después de retirar las manos.	¿Hay suciedad o cuerpo extraño en el sensor?	Apague el dispositivo y luego elimine la suciedad o los cuerpos extraños del sensor después de que se apague la luz de encendido. Cuando haya terminado, encienda el dispositivo.
Sin viento caliente	¿Está encendido el interruptor de calefacción?	Enciende el interruptor de calefacción.
El flujo de aire es demasiado bajo	¿El botón de velocidad está en el nivel bajo?	Coloque el botón de velocidad en el nivel alto.
Si las acciones anteriores no funcionan, apague el aparato y el disyuntor de falla a tierra y llame a su distribuidor para que lo inspeccione y repare si es necesario.		

Esquema eléctrico

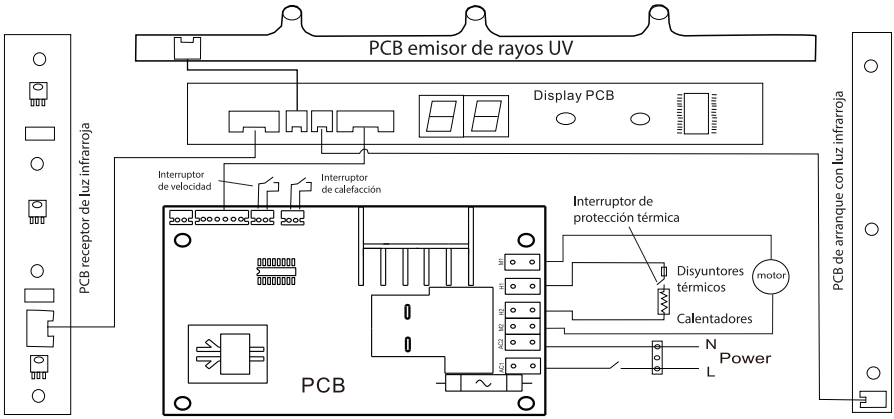

	Estados	Introducción	Estados	Introducción	Solución
Luz indicador de encendido	Luz	Energía normal	Extinguir	Energía no suministrada	Verifique la fuente de alimentación externa, cierre el interruptor de encendido.
				Se fundió el fusible de la placa maestra	
Luz indicadora de estado	Extinguir	No trabajar	Luz intermitente	Fallo del motor	Verifique los cables de conexión del motor y el material extraño del rotor, reinicie el trabajo.
	Siempre ligero	Laboral		Truco o tiempo de trabajo superior a 25 s	Limpie el material extraño del área de trabajo y reinicie el trabajo.
Pantalla LED	Cambios digitales	Trabajo de cuenta regresiva	Visualización de frecuencia 88	Indicar tiempo de secado finalizado	
	E3	Voltaje errático			Compruebe el circuito de alimentación.
Luz indicadora de esterilización	Luz	La placa de emisión de rayos ultravioleta desinfecta y esteriliza. Comienza a funcionar después de encender la unidad (una hora) y luego una vez al día.	Extinguir	Los trabajos de esterilización han finalizado.	
				Error de placa de emisión UV	Apague el aparato y vuelva a encenderlo cuando los LED se apaguen. Si el indicador de esterilización aún no se enciende, verifique la placa de emisión de rayos ultravioleta.

Garantía

• Tu producto Turboblender cuenta con 2 años de Garantía

• Garantía válida solo con la factura de compra.

• Devuelva el producto a su distribuidor local en caso de que requiera mantenimiento.

• Se garantiza el producto por un período de 24 meses a partir de la fecha de compra, siempre y cuando se haya utilizado adecuadamente.

• No se incluyen en la garantía las piezas que se desgasten por el uso regular del producto tales como rulemanes, cuchillas, gomas y jarra.

• No se proveerá servicio técnico si se utiliza algún componente no autorizado expresamente por el fabricante.

• Los cargos del servicio técnico durante el período de garantía estarán a cargo del cliente en las siguientes situaciones:

1. Problemas o daños causados por operaciones o usos inadecuados, distintos a los especificados en el manual de usuario.

2. Problemas o daños causados por el desarmado y la reparación efectuados por personal no autorizado.

3. Problemas o daños causados por desastres naturales.

4. Problemas o daños causados por líquidos en piezas internas.

Tarjeta de garantía

Le agradecemos que haya adquirido y utilice nuestro producto tal y como se especifica en los términos de garantía. Si el producto presentara algún defecto de material o de mano de obra dentro del período de garantía, devuélvalo a su distribuidor local para su reparación. La garantía no incluye el transporte del producto (traslado y devolución).

REGISTRO DE MANTENIMIENTO / SERVICIO TÉCNICO

NOMBRE DEL PRODUCTO			
LUGAR DE COMPRA			
INFORMACIÓN DEL CLIENTE			
FECHA DE COMPRA			
FECHA DE REPARACIÓN	PROBLEMA O DAÑO	CENTRO DE MANTENIMIENTO O SERVICIO TÉCNICO	RESULTADO

Consulta nuestros servicios técnicos en www.turboblender.com

Extendé tu Garantía hasta por 5 años más!!
Más información en: www.turboblender.com

El poder de lo que querés.



info@turboblender.com | www.turboblender.com

0810-345-5502