Turboblender

El poder de lo que querés.

Manual de Usuario



Grifería con secador de manos TB-SEC3500

Diseño Inteligente | Alto Rendimiento

www.turboblender.com

Manual de Intrucciones

Muchas gracias por comprar un producto **Turboblender**.
Para asegurar un uso adecuado, le recomendamos que lea este manual de instrucciones.

Índice

1. Introducción 03
2. Precauciones 04
3. Esecificaciones 05
4. Caracrterísticas 05
5. Nombre de partes 06
6. Diagrama Eléctrico 07
7. Precauciones antes de usar 07
8. Lugar de Instalación 08
9. Instalación 09
10. Botones principales 12
11. Uso y Mantenimiento 13
12. Garantía 15
13. Atención al Cliente 17

Introducción

Gracias por comprar nuestro electrodoméstico. Antes del uso y la operación, lea y familiarícese con las siguientes instrucciones de operación y seguridad. GUARDE ESTAS INSTRUCCIONES PARA FUTURAS CONSULTAS. Guarde la caja y el embalaje originales. Utilice este embalaje para enviar el equipo si se necesitan reparaciones.

Este manual contiene información importante, lea el manual detenidamente antes de la instalación, operación y mantenimiento del equipo. El incumplimiento de las pautas de mantenimiento regular puede anular la garantía.

Grifería con secador de manos

Precauciones

Advertencia

Si no utiliza esta unidad correctamente o no sigue las pautas de seguridad cuidadosamente, puede provocar daños o lesiones personales graves.

 Prohibido	No abra el panel frontal De lo contrario, podría producirse riesgo de descarga eléctrica. No deje que los niños se cuelguen de la unidad. De lo contrario, la unidad podría correr el riesgo de caerse.
 No rociar agua	No permita que la unidad se moje, esto puede causar descarga eléctrica.
 Prohibido el uso en baños o duchas	Si entra agua en el interior de la unidad, esto puede causar descarga eléctrica y mal funcionamiento del equipo.
 Prohibido desarmar	No modifique ni desarme el dispositivo innecesariamente. De lo contrario, podría provocar incendios, descargas eléctricas y accidentes con lesiones.
 Por favor siga las siguientes instrucciones	Se requiere potencia nominal. Si la tolerancia de energía es superior a ±10%, habrá fallas. Si se utiliza una fuente de energía incorrecta, se producirán incendios, descargas eléctricas y fallas del equipo. Utilice un enchufe exclusivo. Si se utiliza en combinación con otros electrodomésticos, puede causar un calentamiento anormal en la salida de corriente. Desenchifar durante el mantenimiento para evitar el riesgo de descarga eléctrica. Debe instalarse un filtro de aire. No intente reparar la unidad si no es un técnico autorizado. Consulte la garantía para obtener información sobre el reemplazo. Si la unidad no funciona o presenta condiciones anormales, corte la energía para evitar accidentes; apague también el disyuntor de fuga y luego comuníquese con el proveedor para verificar o realizar mantenimiento. La máquina debe ser instalada por personal profesional autorizado.
 Advertencia	Atención durante la instalación: No instale la máquina cuando esté conectada a la energía. El aparato puede ser usado por niños a partir de los 8 años y por personas con capacidades reducidas solo bajo supervisión o instrucción adecuada. Los niños no deben jugar con el equipo y la limpieza o mantenimiento no debe hacerse por ellos sin supervisión. Si el cable de alimentación está dañado, debe ser reemplazado por el fabricante, su servicio técnico o personal calificado de forma similar, para evitar riesgos. Nunca utilice una unidad si el cable está dañado. Consulte la garantía o servicio técnico para su reemplazo. Para mayor protección, se recomienda la instalación de un dispositivo diferencial residual (RCD) con una corriente residual nominal que no supere los 30mA en el circuito eléctrico que alimenta el baño. Consulte con su instalador.
 Protección hambiental	Los productos eléctricos desechados no deben eliminarse con la basura doméstica. Por favor, recíclelos donde existan instalaciones adecuadas. Consulte con su autoridad local o con el minorista para recibir asesoramiento sobre reciclaje.

Especificaciones

Voltaje	**AC220-240V**	**Motor**	**Motor con escobillas**
Fase	Monofásico	**Distancia de detección**	8-12 cm
Potencia nominal	1350-1550W	**Protección contra agua**	IP24
Velocidad del aire	90 m/s	**Dimensiones**	315 x 216 x 191 mm
Potencia del motor	700W	**Peso neto (N.W.)**	5,9 kg
Presión de operación	0,05-0,8 Mpa	**T° de operación**	0-50 °C

Características

- Utiliza filtro y doble filtración HEPA para eliminar el 99,9% de las bacterias.
- El secado de manos sin contacto garantiza una higiene completa.
- No se necesitan toallas de papel, fácil de mantener.
- Ahorra espacio, no es necesario destinar un área exclusiva para secado de manos.
- La boquilla de aire está fabricada en acero inoxidable 304, sólida y estética.
- El motor cuenta con cuatro velocidades de control; la velocidad tiene función de memoria para el último estado de uso.
- Función de autoapagado: cuando el tiempo de funcionamiento de la boquilla de aire supera los 45 segundos (el grifo de agua es de 30 segundos), la máquina se detiene automáticamente; cuando la mano vuelve a entrar en el área de detección, la máquina reanuda su funcionamiento automáticamente.
- Principio de prioridad: cuando se utiliza una de las boquillas (agua o aire), la otra no puede funcionar al mismo tiempo.

Grifería con secador de manos

Nombre de Partes

Grifería de aire

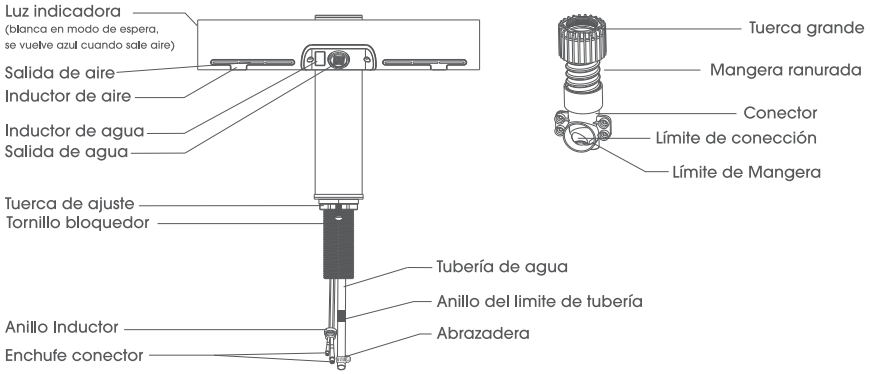

Máquina Principal

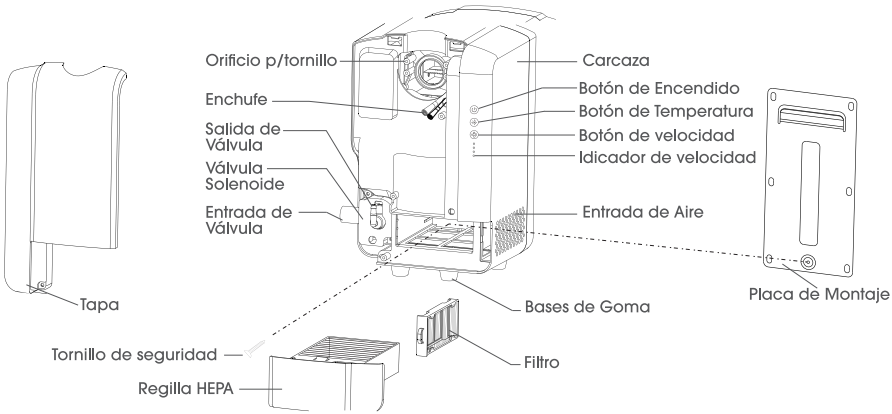

Diagrama Eléctrico

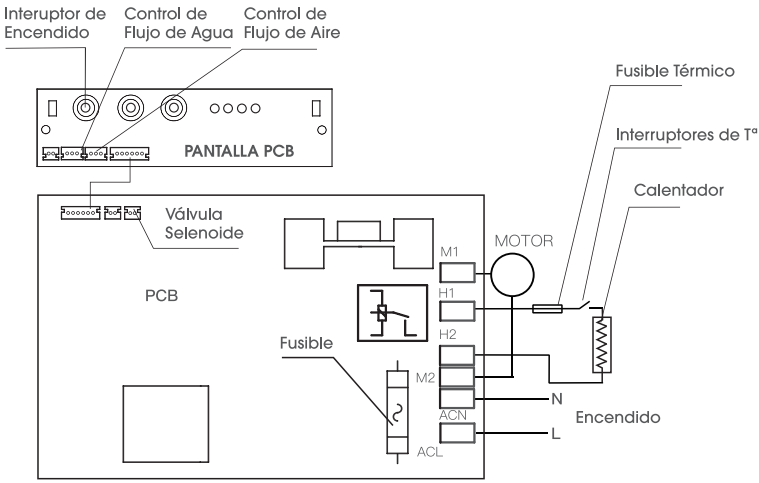

Precauciones antes de Instalar

No instalar en los siguientes lugares:
(Podría causar mal funcionamiento)

- Lugares con temperatura inferior a 0 °C o superior a 50 °C.
- Lugares expuestos directamente al agua.
- Lugares con luz solar directa o luz intensa.
- Lugares con riesgo de condensación.
- Lugares con gases corrosivos, oxidantes o reductores.
- Lugares con altitud superior a 0–2000 m.

Lugar de Instalacion

El siguiente esquema muestra la ubicación recomendada:

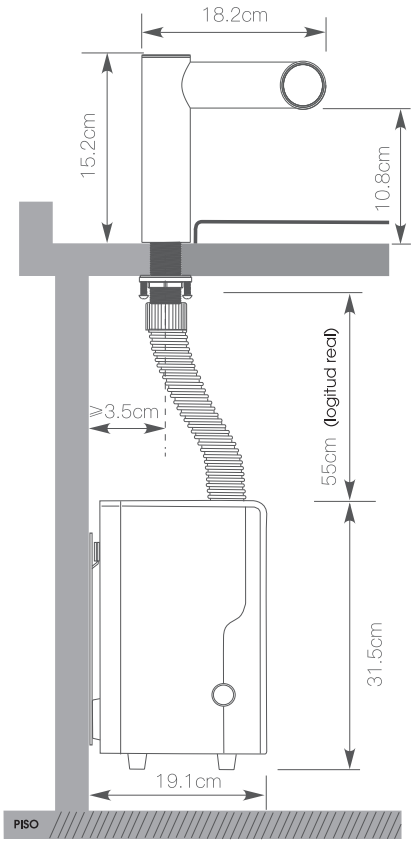

• El cable de alimentación debe ser 1.0mm²–1.5mm²

- Si hay paredes, tabiques u obstáculos cerca de las entradas de aire a ambos lados de la bomba, deben estar a al menos 150 mm de distancia.
- La bomba de aire puede instalarse en la pared o colocarse directamente en el suelo.
- Si se instala en la pared, elija una pared plana.
- Si no existe un orificio para instalar la toma de aire en la plataforma, se debe perforar un agujero de montaje adecuado con un diámetro de 35 mm.
- Para facilitar el ajuste de la tuerca grande, la distancia periférica desde el centro de la tuerca no debe ser inferior a 35 mm.
- La instalación debe cumplir con la serie de normas AS/AZS 3500.
- El regulador de flujo incorporado en la salida debe ajustarse para evitar que se retire manualmente.

Instalación

Paso 1. Instalar la toma de aire

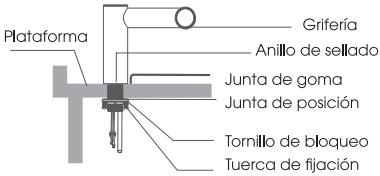

Inserte el extremo de la toma de aire en el orificio de montaje en la plataforma, con la junta de goma. Coloque el anillo, la junta de posición y ajuste con la tuerca de fijación, pero no la apriete del todo hasta alinear la posición.

Paso 2. Desmontar la tapa

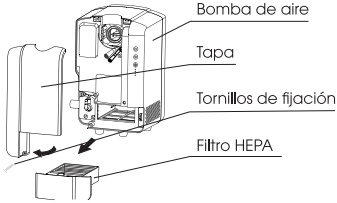

Primero retire el filtro HEPA, luego con un destornillador Phillips afloje los tornillos de fijación de la tapa. Después empuje hacia afuera la parte inferior de la tapa hasta escuchar un "clic", lo que indica que la traba superior se liberó. Retire la tapa.

Paso 3. Instalar la placa de montaje

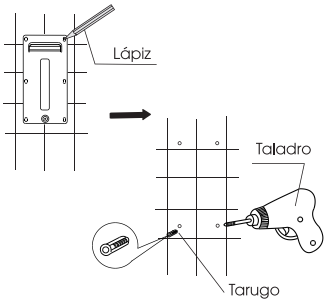

La bomba de aire puede instalarse en la pared o en el piso. Si elige lo segundo, vaya al **paso 5.**

Si la superficie es de madera, se puede fijar con tornillos autorroperforantes; de lo contrario, siga la imagen de la derecha.

Según la posición, coloque la placa de montaje contra la pared y márquela con un lápiz. Luego use un taladro para realizar los agujeros.

Haga 4 agujeros de 6 mm de diámetro y coloque en ellos los tarugos.

Instalación

Paso 4. Instalar Bomba de Aire

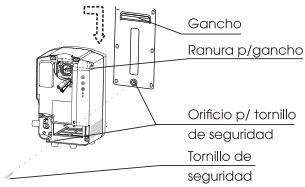

Coloque el gancho de la bomba de aire en la ranura de la placa de montaje, empuje hacia abajo hasta que los orificios de seguridad coincidan, inserte el tornillo de seguridad y ajústelo.

Paso 5. Instalar Mangera

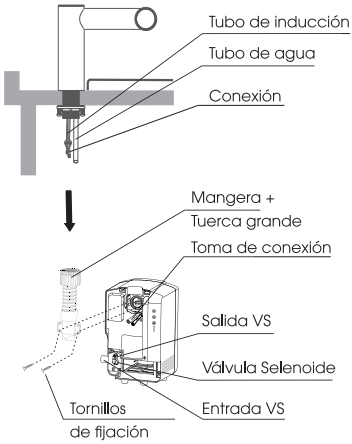

Pase el tubo de inducción y el de agua por la manguera corrugada. Ajuste la tuerca grande firmemente para evitar fugas.

Encaje cada tubo en su ranura de conexión (aire y agua) y ajuste la abrazadera.

Conecte los dos enchufes de la línea de inducción al conector correspondiente del equipo principal.

Ajuste la posición de la manguera y fíjela con los tornillos al secador de manos para evitar pérdidas.

Aplique lubricante en la salida de la válvula solenoide, inserte la manguera de agua y sujétela con la abrazadera incluida.

Conecte la entrada de la válvula solenoide a la red de agua usando una manguera trenzada.

Instalación

Paso 6. Colicar la Tapa y Filtro HEPA

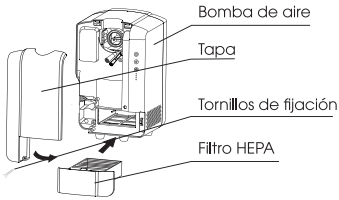

Inserte las dos ranuras de la parte superior de la tapa en las trabas de la bomba de aire, presione hacia adentro la parte inferior y ajústela con los tornillos de fijación.
Coloque el filtro HEPA nuevamente en su lugar.

Prueba de Funcionamiento

PASO	ACCIÓN	CONFIRMAR	REVISAR
1	Mueva suavemente la máquina	Debe quedar firme, sin moverse	Si se mueve o hace ruido, no está bien instalada
2	Verifique voltaje y conexión	Usar siempre el voltaje indicado	Un voltaje incorrecto puede dañar la máquina o causar accidentes
3	Encienda el equipo	Asegúrese de que el cable de energía esté bien conectado	Si la luz indicadora no enciende, revise la alimentación eléctrica
4	Pase las manos bajo la salida de agua	El agua debe salir al acercar las manos	Si no sale agua, revise la distancia de las manos al sensor
5	Pase las manos bajo la salida de aire	Debe salir aire al acercar las manos	Si no sale aire, revise la distancia de las manos al sensor

Botones Principales

Hay tres botones táctiles en la bomba de aire: interruptor de encendido, interruptor de calefacción y botón de velocidad del aire.

- **Botón de encendido (Bloqueo infantil)**:

La máquina entra en *"standby"* después de encenderse. Entrará en modo *"Child lock" (bloqueo infantil)* si no se opera en un minuto. Mientras tanto, la luz indicadora de la velocidad se atenúa. Para desbloquear, mantenga presionado durante 3 segundos.
Cuando el *"Child lock"* está desbloqueado, presione brevemente el botón de encendido para apagar la máquina y luego presione nuevamente el botón de encendido para volver a entrar en *standby*.

- **Botón de velocidad:**

El ajuste de fábrica es una velocidad, que enciende una luz.
Al presionar el botón, pasa a dos velocidades (dos luces encendidas).
Al presionarlo nuevamente pasa a tres velocidades (tres luces), y una vez más cambia a la cuarta velocidad (alta velocidad) con cuatro luces encendidas.
Si se sigue presionando, vuelve a la primera velocidad con una luz encendida, y así sucesivamente.

- **Botón de calefacción:**

El ajuste predeterminado del modo de calefacción es calefacción inteligente.
No calienta si la temperatura ambiente está por encima de 25 °C y la calefacción se activa automáticamente cuando la temperatura ambiente está por debajo de 25 °C.
Al presionar el botón de calefacción en modo inteligente, el indicador cambia de azul a amarillo, pasando de calefacción inteligente a calefacción forzada.
Si se vuelve a presionar, el indicador cambia de amarillo a azul, volviendo de calefacción forzada a calefacción inteligente.

Mantenimiento

Mantenimoento Externo

- Se recomienda limpiar el artefacto con un trapo limpio utilizando un detergente neutro. No use solventes orgánicos, ácidos ni limpiadores de baño alcalinos. Tampoco emplee cepillos ni elementos similares.

⚠ De lo contrario, podría dañar la superficie, su acabado o porvocar descoloramiento.

⚠ Si usa un paño sintético, lea antes sus recomendaciones de uso.

- Desconecte el artefacto para limpiar el sensor.

Limpieza del Filtro y Regilla HEPA

- Se recomienda limpiar el Filtro y HEPA cada 2-3 meses según el uso que tenga . Pueden lavarse directamente con agua, pero sersiorase que estén secos antes de volver a colocarlos para su uso.

Uso diario

Distancia recomendada para la toma del sensor

(entre 8-12 cm de las manos)

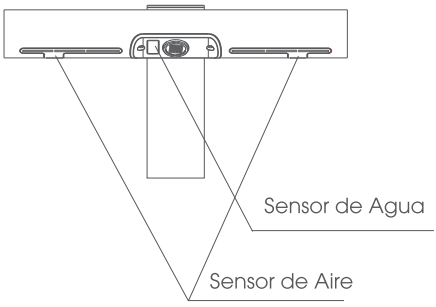

Uso diario

Método óptimo para la toma de Aire

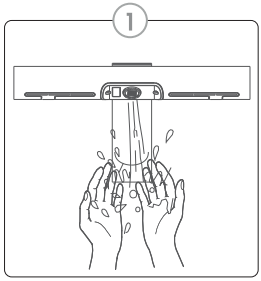

Coloque las manos debajo de la salida de agua a una distancia suficiente para lavarse las manos

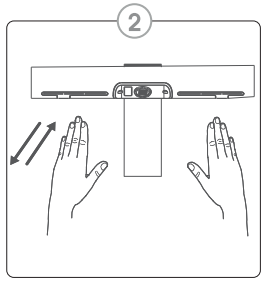

Mover el dorso de las manos lentamente hacia arriba y abajo pasando por la salida del aire (tobera)

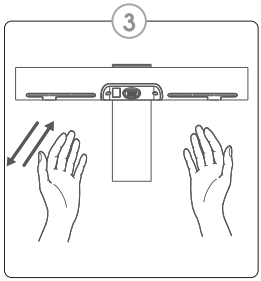

Mover las palmas de las manos lentamente hacia arriba y abajo pasando por la salida del aire (tobera)

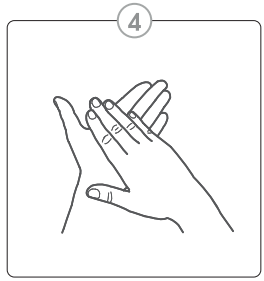

Repetir el paso 2 y 3 varias veces hasta percibir que las manos estén secas.

Garantía

• Tu producto Turboblender cuenta con 2 años de Garantía

• Garantía válida solo con la factura de compra.

• Devuelva el producto a su distribuidor local en caso de que requiera mantenimiento.

• Se garantiza el producto por un período de 24 meses a partir de la fecha de compra, siempre y cuando se haya utilizado adecuadamente.

• No se incluyen en la garantía las piezas que se desgasten por el uso regular del producto tales como griferia, filtros o piezas que se dañen por el sarro o por su uso. De igual manera tener presente que la garantía cubre desperfectos de fábrica, no en piezas que se vean afectadas por su uso intensivo o que con el tiempo junten sarro.

• No se proveerá servicio técnico si se utiliza algún componente no autorizado expresamente por el fabricante.

• Los cargos del servicio técnico durante el período de garantía estarán a cargo del cliente en las siguientes situaciones:

1. Problemas o daños causados por operaciones o usos inadecuados, distintos a los especificados en el manual de usuario.

2. Problemas o daños causados por el desarmado y la reparación efectuados por personal no autorizado.

3. Problemas o daños causados por desastres naturales.

4. Problemas o daños causados por líquidos en piezas internas.

Tarjeta de garantía

Le agradecemos que haya adquirido y utilice nuestro producto tal y como se especifica en los términos de garantía. Si el producto presentara algún defecto de material o de mano de obra dentro del período de garantía, devuélvalo a su distribuidor local para su reparación. La garantía no incluye el transporte del producto (traslado y devolución).

REGISTRO DE MANTENIMIENTO / SERVICIO TÉCNICO

NOMBRE DEL PRODUCTO			
LUGAR DE COMPRA			
INFORMACIÓN DEL CLIENTE			
FECHA DE COMPRA			
FECHA DE REPARACIÓN	PROBLEMA O DAÑO	CENTRO DE MANTENIMIENTO O SERVICIO TÉCNICO	RESULTADO

Consulta nuestros servicios técnicos en www.turboblender.com

Extendé tu Garantía hasta por 5 años más!!
Más información en: www.turboblender.com

Atención al cliente

Valora tu verdadera experiencia. Si tiene alguna pregunta o inquietud sobre la grifería con secador de manos, no dude en ponerse en contacto con nuestro servicio de atención al cliente.

El poder de lo que querés.



info@turboblender.com | www.turboblender.com

0810-345-5502