Turboblender

El poder de lo que querés.

Manual de Usuario



Brazo monitor ergonómico

TB-SOPS02

www.turboblender.com

Manual de instrucciones

Muchas gracias por comprar un producto Turboblender.
Para asegurar un uso adecuado, le recomendamos que lea este manual de instrucciones.

Índice

1. Información sobre impacto de producto..... 03
2. Declaraciones de advertencias.....04
3. Gráfico de líneas del producto 05
4. Herramientas necesarias 05
5. Piezas incluidas.....06
6. Instalación del brazo de escritorio 07
7. Garantía.....12
8. Tarjeta de garantía 13
9. Atención al cliente 14

Información sobre impacto de producto

Nos encantaría que este manual no fuera de papel, pero por razones legales y para garantizar tu seguridad, debemos entregártelo. Hacé que valga la pena: tómate unos minutos para leerlo y descubrí cómo cuidar este equipo para que te acompañe siempre.

Cuidado de tu equipo y el ambiente:

- **Durabilidad:** Diseñado como una herramienta de por vida. El mantenimiento y uso de repuestos originales evitan la descarga innecesaria.
- Materiales en contacto con alimentos **libres de tóxicos, cumpliendo con las certificaciones correspondientes.**
- **Limpieza:** Diseño de fácil higiene que permite prescindir de químicos agresivos.

Uso Responsable y Eficiencia:

- **Instalación adecuada:** Siga las instrucciones de montaje para garantizar la estabilidad y durabilidad del producto.
- **Mantenimiento:** Limpieza regular con productos no abrasivos para preservar el acabado y extender su vida útil, respetando las indicaciones del fabricante.

No dejes huella. Si este equipo cumple su ciclo, llevalo a un centro de reciclaje de **construcción y mobiliario** de tu ciudad para reintegrar sus materiales a la cadena productiva.

#Unite a la comunidad Turboblender. Compartí tus recetas saludables y descubrí más sobre nuestro compromiso de triple impacto en: @turboblender | www.turboblender.com

Manifiesto de Triple Impacto

Tomamos decisiones sostenibles teniendo en cuenta las dimensiones social, ambiental y económica.



Brazo monitor ergonómico

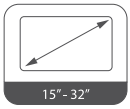



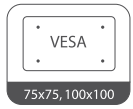



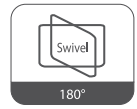

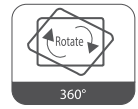

Declaraciones de advertencias

Advertencia	
⚠	Antes de la instalación de este producto, se deben leer y comprender completamente las instrucciones de instalación. No hacerlo puede resultar en lesiones personales, daños a la propiedad o la anulación de la garantía de fábrica.
⚠	No instale sobre una estructura que sea propensa a vibraciones, movimientos o posibles impactos. Refuerce la estructura según sea necesario antes de la instalación.
⚠	La abrazadera de escritorio puede soportar un grosor máximo de 10 cm. Verifique el borde del escritorio antes de la instalación.
⚠	Preste atención a la capacidad de carga del soporte. Exceder el límite puede ocasionar fallas en el funcionamiento o incluso provocar lesiones personales graves y daños a la propiedad.
⚠	Nunca utilice el soporte si faltan piezas o están dañadas. Comuníquese con su centro de servicio local para asistencia bajo garantía.

Gráfico de líneas del producto

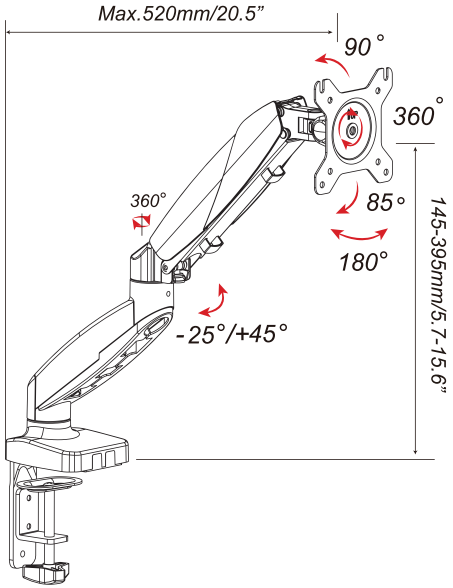

Herramientas necesarias

(no incluidas)



Piezas incluidas

a

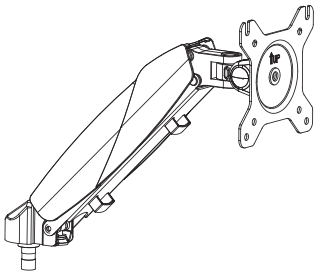

b

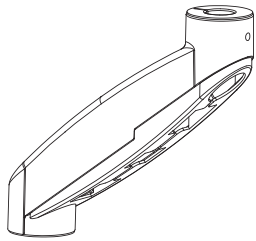

c

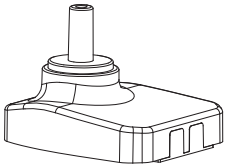

d

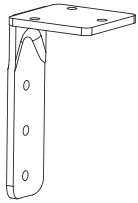

e

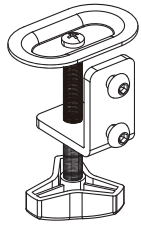

A	 M4x12 (x4)	 M4x30 (x4)	 12x5.8x16 (x4)
B	 S=3mm (x1)	 S=4mm (x1)	 S=5mm (x1)
C	 M6x12 (x3)		

Instalación del brazo de escritorio

❶

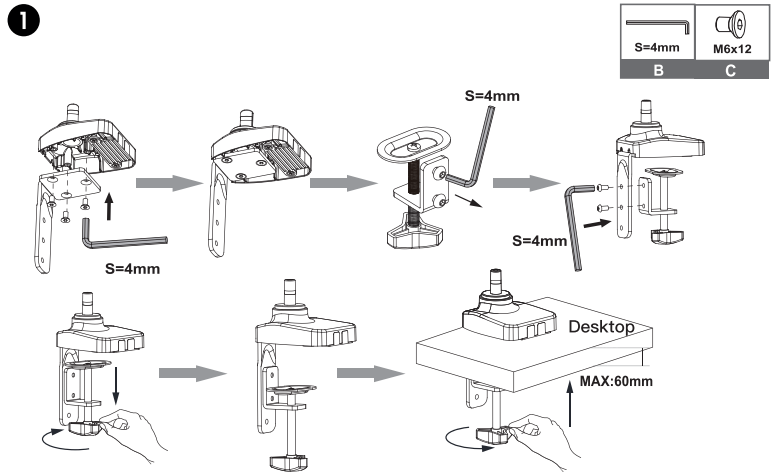

O instalación con pasacables

NOTA: Si su escritorio ya tiene un orificio pasacables, instale directamente.
Si no tiene un orificio existente, marque la superficie de montaje y use un taladro para perforar un orificio de 40–60 mm en dicha superficie.

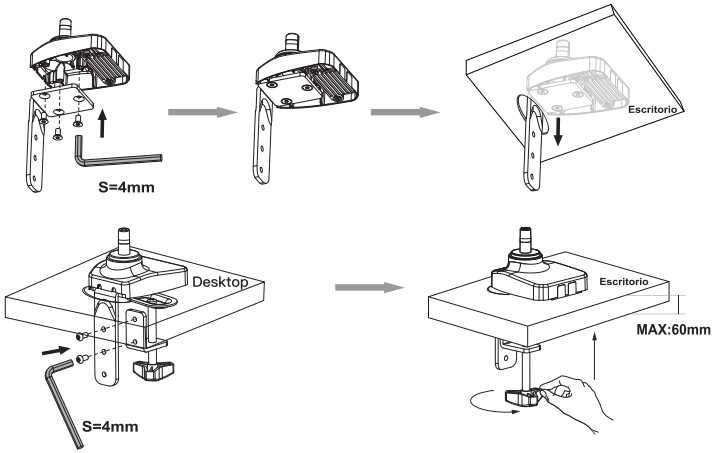

Brazo monitor ergonómico

NOTA: Cambiá los agujeros predeterminados de la mordaza si el escritorio tiene un grosor de entre 60 y 100 mm.

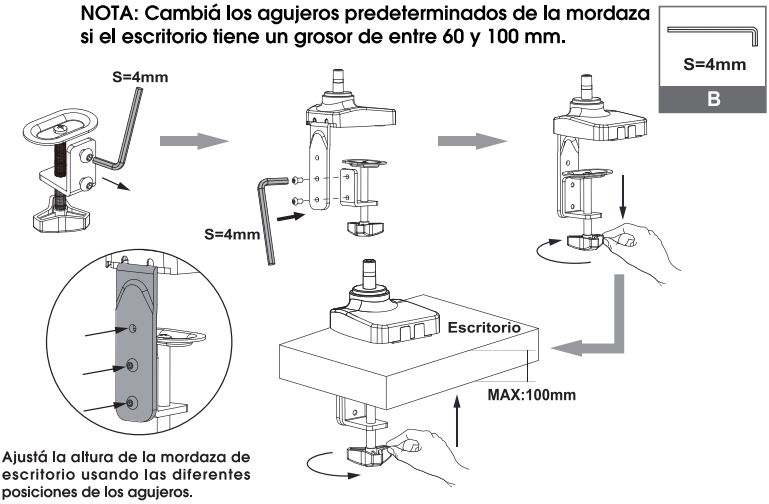

Ajustá la altura de la mordaza de escritorio usando las diferentes posiciones de los agujeros.

2

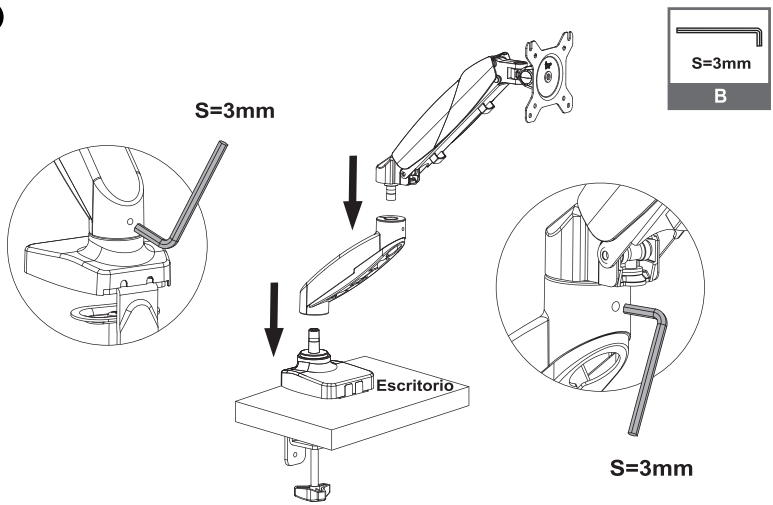

Instale el brazo inferior en la base.
Inserte el brazo del resorte de gas sobre el brazo inferior.

3

Instalación a ras de la superficie: Instalale los dos tornillos superiores y no los atornilles del todo. Dejá algo de espacio y colgá el monitor en la placa de la cabeza.

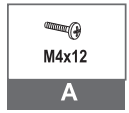

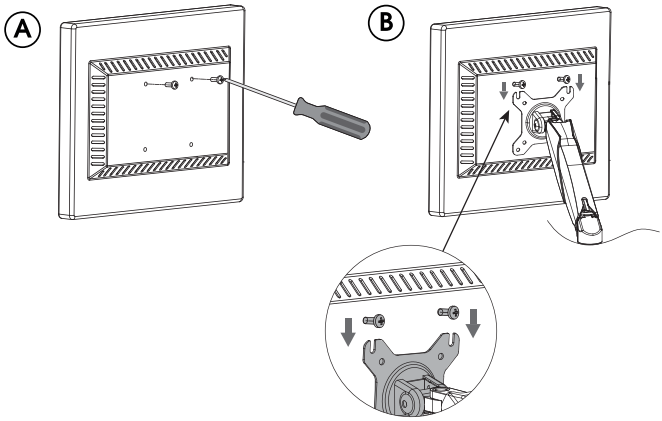

Ⓒ Instalación a ras de la superficie: Instalale los dos tornillos inferiores y ajustá (o atornillá bien) los dos tornillos superiores.

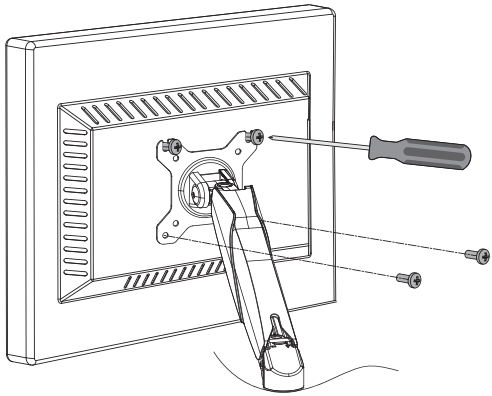



Brazo monitor ergonómico

3 BIS Instalación en superficie empotrada: Pon espaciadores entre la placa de la cabeza y el monitor. Instalale los dos tornillos superiores y no los atornilles del todo. Dejá algo de espacio y colgá el monitor en la placa de la cabeza.

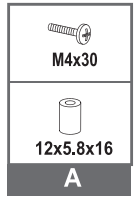

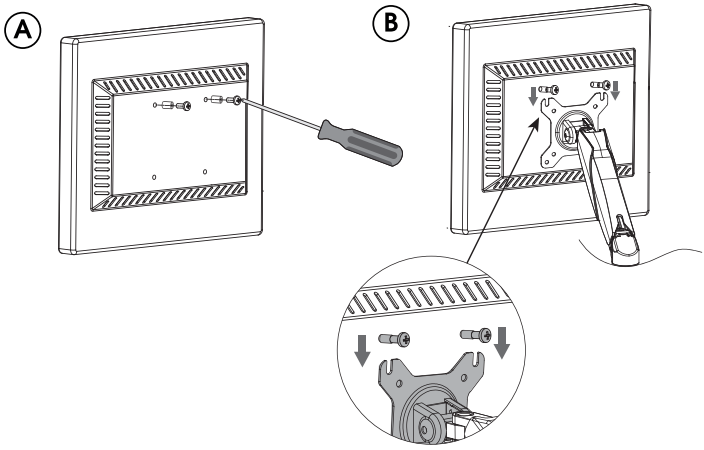

Ⓒ Instalación en superficie empotrada: Pon espaciadores entre la placa de la cabeza y el monitor. Instalale los dos tornillos inferiores y ajustá (o atornillá bien) los dos tornillos superiores.

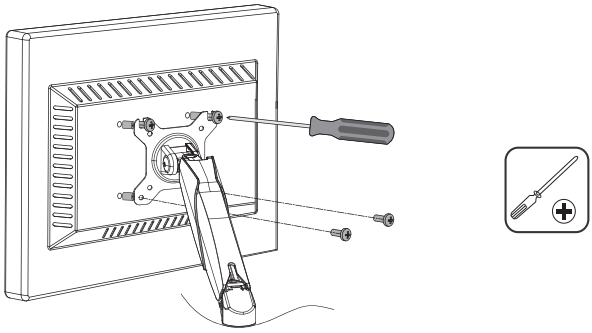

4





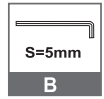

Asegurate de mantener el brazo en posición horizontal durante el ajuste. De lo contrario, sería difícil ajustar el soporte.

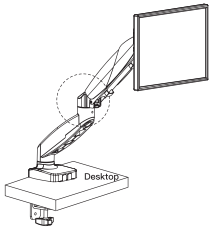

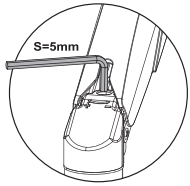

NOTA: Girala en sentido horario para reducir la tensión (para monitores más ligeros) y en sentido antihorario para aumentar la tensión (para monitores más pesados).

Utilice una llave hexagonal para ajustar la tensión de altura del brazo del resorte de gas, para mantener los monitores de diferente peso quietos en cualquier posición.

5

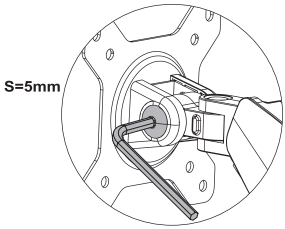

Usá una llave Allen para ajustar la amortiguación de la inclinación. Girala en sentido antihorario para reducir la amortiguación y en sentido horario para aumentarla.

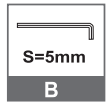

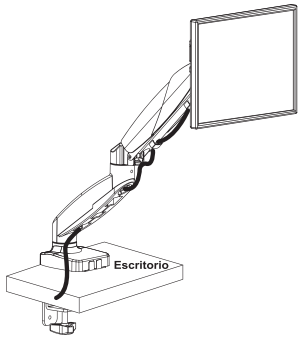

Insertá los cables en las cubiertas para cables. Dejá suficiente holgura de cables en las uniones del brazo para permitir un ajuste completo.

Garantía

• Tu producto Turboblender cuenta con 2 años de Garantía

• Garantía válida solo con la factura de compra.

• Devuelva el producto a su distribuidor local en caso de que requiera mantenimiento.

• Se garantiza el producto por un período de 24 meses a partir de la fecha de compra, siempre y cuando se haya utilizado adecuadamente.

• No se incluyen en la garantía las piezas que se desgasten por el uso regular del producto.

• No se proveerá servicio técnico si se utiliza algún componente no autorizado expresamente por el fabricante.

• Los cargos del servicio técnico durante el período de garantía estarán a cargo del cliente en las siguientes situaciones:

1. Problemas o daños causados por operaciones o usos inadecuados, distintos a los especificados en el manual de usuario.

2. Problemas o daños causados por el desarmado y la reparación efectuados por personal no autorizado.

3. Problemas o daños causados por desastres naturales.

4. Problemas o daños causados por líquidos en piezas internas.

Tarjeta de garantía

Le agradecemos que haya adquirido y utilice nuestro producto tal y como se especifica en los términos de garantía. Si el producto presentara algún defecto de material o de mano de obra dentro del período de garantía, devuélvalo a su distribuidor local para su reparación. La garantía no incluye el transporte del producto (traslado y devolución).

REGISTRO DE MANTENIMIENTO / SERVICIO TÉCNICO

NOMBRE DEL PRODUCTO			
LUGAR DE COMPRA			
INFORMACIÓN DEL CLIENTE			
FECHA DE COMPRA			
FECHA DE REPARACIÓN	PROBLEMA O DAÑO	CENTRO DE MANTENIMIENTO O SERVICIO TÉCNICO	RESULTADO

Consulta nuestros servicios técnicos en www.turboblender.com

Extendé tu Garantía hasta por 5 años más!!
Más información en: www.turboblender.com

Atención al cliente

Valora tu verdadera experiencia. Si tiene alguna pregunta o inquietud sobre su brazo de monitor ergonómico, no dude en ponerse en contacto con nuestro servicio de atención al cliente.



El poder de lo que querés.

www.turboblender.com

Gestión Calidad Certificada

GESTIÓN DE CALIDAD
RI 9000-10447
IRAM-ISO 9001:2015

DF MEGAFRÍO S.R.L. - TURBOBLENDER - TURBOSAVER
Comercialización y servicio post-venta de maquinaria y equipamiento gastronómico de uso doméstico y profesional.

Gestión de Compliance Certificada

GESTIÓN DE COMPLIANCE
RI 37300-15
IRAM-ISO 37301:2021

DF MEGAFRÍO S.R.L. - DE FRANCESCO - DF FOOD -TURBOBLENDER - TURBOSAVER
Importación de bienes, equipamientos comerciales, gabinetes de heladeras y electrodomésticos. Compra de pescado y exportación.