Turboblender

El poder de lo que querés.

Manual de Usuario



Tostadora continua TB-TOST134| TB-TOST264

Diseño Inteligente | Alto Rendimiento

www.turboblender.com

Tostadora continua

Manual de instrucciones

Muchas gracias por comprar un producto Turboblender.
Para asegurar un uso adecuado, le recomendamos que lea este manual de instrucciones.

Índice

1. Introducción 3
2. Componentes principales 4
3. Instalación 5
4. Notas para el primer uso 6
5. Cuidado y limpieza 7
5. Garantía 8

Introducción

RECOMENDACIONES

Advertencia

Gracias por comprar nuestro electrodoméstico. Antes del uso y la operación, lea y familiarícese con las siguientes instrucciones de operación y seguridad. GUARDE ESTAS INSTRUCCIONES PARA FUTURAS CONSULTAS. Guarde la caja y el embalaje originales. Utilice este embalaje para enviar el equipo si se necesitan reparaciones.

Este manual contiene información importante, lea el manual detenidamente antes de la instalación, operación y mantenimiento del equipo. El incumplimiento de las pautas de mantenimiento regular puede anular la garantía.

-No almacene ni use gasolina u otros vapores o líquidos inflamables cerca de este o cualquier otro equipo.

-La instalación, el ajuste, la alteración, el servicio o el mantenimiento inadecuados pueden causar daños a la propiedad, lesiones o la muerte.

-Lea atentamente las instrucciones de instalación y mantenimiento antes de instalar o reparar este equipo.

-No instale ni use sin las 4 patas.

-Este equipo es para uso exclusivo en lugares no combustibles.

-No obstruya el flujo de aire de combustión y ventilación.

-No rocíe los controles o el exterior del equipo con líquidos o agentes de limpieza.

-Permita que las partes calientes se enfríen antes de limpiarlas o moverlas.

-Este equipo solo debe usarse en una posición plana y nivelada.

-No operar sin supervisión.

-Al usar, la mano, el enchufe y el interruptor deben estar secos.

Componentes principales:

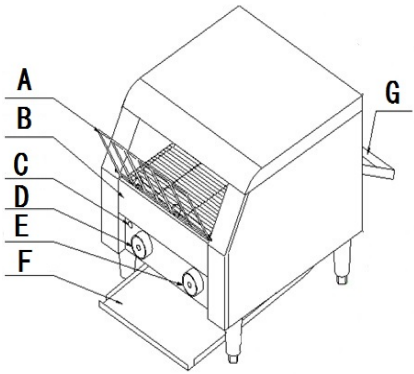

A: Red de entrada: poner pan en la red
B-Bandeja de basura: Para poner basura durante la producción
C: Luz de encendido (verde): la máquina funciona bien cuando está encendida.
D: Botón de velocidad: ajuste de la velocidad de la red de cadenas
E-Botón de engranaje: Para ajustar la temperatura del pan.
F-Bandeja de pan del lado frontal: Los alimentos se deslizan hacia el lado frontal después de hornear
G-Bandeja de pan en la parte trasera: Los alimentos se deslizan hacia la parte trasera después de hornear

Instalación

1. Retire todo el material de embalaje y la cinta, así como cualquier plástico protector del equipo.
2. Coloque el equipo en la posición y altura deseada.
3. Limpie y seque bien el equipo antes de usarlo.

Instrucciones de seguridad:

-El dispositivo no está diseñado para que lo utilicen personas (incluidos niños) con discapacidades físicas o mentales, experiencia insuficiente y/o conocimiento insuficiente, a menos que dichas personas estén bajo el cuidado de una persona responsable de su seguridad o hayan recibido instrucciones sobre el uso adecuado del dispositivo.

-Se debe observar a los niños para asegurarse de que no estén jugando con el dispositivo.

-No deje el dispositivo desatendido durante el funcionamiento, ya que podrían producirse fallos de funcionamiento que podrían provocar un sobrecalentamiento del aceite. En caso de altas temperaturas, el aceite puede inflamarse.

-Nunca deje el dispositivo desatendido cuando esté en uso.

-Utilice el dispositivo únicamente en interiores.

-El dispositivo no está adaptado para su uso con un temporizador externo o control remoto.

-Este dispositivo solo puede utilizarse en condiciones técnicamente adecuadas y seguras.

-Evitar el acceso de los niños a los materiales del embalaje como bolsas de plástico y elementos de poliestireno expandido. ¡Peligro de asfixia!

-Solo un técnico calificado y utilizando repuestos y accesorios originales debe realizar las reparaciones y el mantenimiento del dispositivo. No intente reparar el dispositivo usted mismo.

-No utilice ningún accesorio o repuesto que no haya sido recomendado por el fabricante. Estos pueden ser peligrosos para el usuario provocar daños en el dispositivo o lesiones personales y, además, la garantía caduca.

-Para prevenir riesgos y garantizar una eficiencia óptima, no se pueden realizar modificaciones o alteraciones en el dispositivo que no estén explícitamente aprobadas por el fabricante.

Nota para el primer uso:

1. Verifique si la energía de la máquina cumple con su energía local o no antes de usar la máquina.

2. La luz de encendido se enciende después de conectar la alimentación, presione D hasta el engranaje "3" (nota: la red de cadena funcionará más rápido si el color es más claro). Gire el botón a "pan" en el lado derecho de la máquina, luego el calor vendrá de los tubos de calentamiento superior e inferior, se calentará gradualmente. La temperatura interior de la tostadora alcanzará los 284°C en 12 minutos cuando el pan se haya puesto dentro, luego la temperatura será constante a 284 °C.

3. La máquina debe precalentarse de 10 a 12 minutos, luego hornear 1 o 2 rebanadas de pan para probar y verificar si el color del pan está bien o no, si el color es demasiado claro y desea un color más oscuro, ajuste D más de "3" marcha (nota: la red de cadena funcionará más lentamente si el color de la ruptura es más oscuro). Después de ajustar la velocidad de la red de cadenas, coloque el pan en la red de cadenas, el pan se moverá dentro de la máquina cuando la red de cadenas se esté moviendo.

4. El pan se deslizará hacia la bandeja de pan del lado frontal desde el brasero.

5. Hay una bandeja de pan en la parte posterior de la tostadora, coloque el gancho de la bandeja posterior hacia abajo, el pan se deslizará hacia la bandeja de pan posterior, coloque el gancho de la bandeja posterior hacia arriba después de obtener el pan.

6. Ajuste el engranaje a la posición "bollos", luego solo funcionará el tubo de calentamiento superior cuando hornee pan al vapor, ajuste el engranaje a la posición "espera" cuando solo necesite la función de calentamiento.

7. Gire el botón a la posición "APAGADO" y desconecte el enchufe.

8. No use la máquina para calentar alimentos con azúcar o los alimentos se volverán líquidos después del calentamiento o dañarán la tostadora.

9. Si el cable de la tostadora está roto, SOLAMENTE personal profesional pueden cambiarlo con un cable especializado, tenga en cuenta.

Cuidado y Limpieza:

1. Desconecte el cable de alimentación y asegúrese de que el producto se enfríe por completo, luego limpie y recoja.

2. Limpiar la superficie de cocción con un paño suave o una esponja humedecida con un detergente suave.

3. No use cepillos de alambre, cepillos rígidos u otros líquidos corrosivos para limpiarlo, evitando dañar el revestimiento de la superficie.

4. Nunca limpie el producto rociándolo con agua ni sumergiéndolo en agua.

Garantía

• Tu producto Turboblender cuenta con 2 años de Garantía

• Garantía válida solo con la factura de compra.

• Devuelva el producto a su distribuidor local en caso de que requiera mantenimiento.

• Se garantiza el producto por un período de 24 meses a partir de la fecha de compra, siempre y cuando se haya utilizado adecuadamente.

• No se incluyen en la garantía las piezas que se desgasten por el uso regular del producto tales como rulemanes, cuchillas, gomas y jarra.

• No se proveerá servicio técnico si se utiliza algún componente no autorizado expresamente por el fabricante.

• Los cargos del servicio técnico durante el período de garantía estarán a cargo del cliente en las siguientes situaciones:

1. Problemas o daños causados por operaciones o usos inadecuados, distintos a los especificados en el manual de usuario.

2. Problemas o daños causados por el desarmado y la reparación efectuados por personal no autorizado.

3. Problemas o daños causados por desastres naturales.

4. Problemas o daños causados por líquidos en piezas internas.

Tarjeta de garantía

Le agradecemos que haya adquirido y utilice nuestro producto tal y como se especifica en los términos de garantía. Si el producto presentara algún defecto de material o de mano de obra dentro del período de garantía, devuélvalo a su distribuidor local para su reparación. La garantía no incluye el transporte del producto (traslado y devolución).

REGISTRO DE MANTENIMIENTO / SERVICIO TÉCNICO

NOMBRE DEL PRODUCTO			
LUGAR DE COMPRA			
INFORMACIÓN DEL CLIENTE			
FECHA DE COMPRA			
FECHA DE REPARACIÓN	PROBLEMA O DAÑO	CENTRO DE MANTENIMIENTO O SERVICIO TÉCNICO	RESULTADO

Consulta nuestros servicios técnicos en www.turboblender.com

Extendé tu Garantía hasta por 5 años más!!
Más información en: www.turboblender.com

Tostadora continua



El poder de lo que querés.

Info@turboblender.com | 0810-345-5502

www.turboblender.com