Turbosaver

El sistema de envasado al vacío # 1

Manual de Usuario



TS-1100

ENVASADORA DOMÉSTICA

www.turbosaver.com

V N: 05-2021

CONTENIDO

MEDIDAS DE SEGURIDAD IMPORTANTES ---------- 2

CONSTRUCCIÓN Y FUNCIONES ---------- 4

INSTRUCCIONES DE OPERACIÓN ---------- 6

LIMPIEZA Y MANTENIMIENTO ---------- 7

SOLUCIÓN DE PROBLEMAS---------- 8

ELIMINACIÓN DEL DISPOSITIVO ---------- 11

CARACTERÍSTICAS

Peso:1kg.

Tension Nominal: 220-240 V

Frecuencia Nominal: 50Hz

Grado Máximo de Vacío: - 0.5 a -0.6 Bar.

Ancho Máximo de sellado: 30 cm.

Medidas de la Máquina: 384 x 97 x 57 mm.

MEDIDAS DE SEGURIDAD IMPORTANTES

Al usar este aparato eléctrico, siempre se deben observar las precauciones de seguridad, incluidas las siguientes:

LEE TODAS LAS INSTRUCCIONES

1. Lea atentamente todas las instrucciones antes de usar este dispositivo y guárdelo para futuras referencias.

2. Antes de enchufar el cable en el tomacorriente de la pared o desconectarlo, asegúrese de que la cubierta de la máquina esté desbloqueada y desenchúfela cuando no esté en uso o antes de limpiarla.

3. Este aparato no es un juguete, cuando es usado por o cerca de niños, se necesita mucha atención, y guárdelo en un lugar seguro, fuera del alcance de los niños.

4. No use bolsas ni accesorios que no estén recomendados o designados, y no use este aparato para otro propósito que no sea su uso previsto.

5. Deje de usar la máquina inmediatamente si el cable está dañado y solicite soporte a un profesional.

6. Manténgalo alejado de las piezas móviles.

7. No toque el elemento de sellado en caliente. puede causar quemaduras, ya que trabaja con alta temperatura.

8. No intente reparar este aparato usted mismo.

9. No utilice el aparato si se ha caído o si parece estar dañado.

10. Evite hacer lo siguiente: tire del cable o sujételo, use el cable como manija, cierre la puerta del cable o jale el cable alrededor de esquinas o bordes afilados. No opere el aparato sobre el cable o si el cable/enchufe están mojados.

11. Manténgalo alejado de gases calientes, hornos calientes, quemadores eléctricos o cualquier otra superficie caliente. No use este aparato sobre una superficie mojada o caliente o cerca de una fuente de calor.
12. Es mejor no usar un cable de extensión con esta unidad. Sin embargo, si se usa uno, debe tener una calificación igual o superior a la calificación de este dispositivo.

13. Cuando lo desconecte, para evitar lesiones, desenchúfelo sujetando el enchufe, no el cable.

14. Antes de enchufar u operar el aparato, asegúrese de que sus manos estén secas y sean seguras para realizar las acciones.

15. Cuando esté en "ON" o posición de trabajo, siempre esté en una superficie estable, como una mesa o un mostrador.

16. No es necesario usar ningún lubricante, como aceites lubricantes o agua, en este aparato.

17. No sumerja ninguna parte de este aparato, cable de alimentación o enchufe en agua o cualquier otro líquido.

18. No use este aparato al aire libre o sobre una superficie mojada, se recomienda para uso doméstico, en interiores solamente.

19. Este dispositivo no está destinado a ser utilizado por personas (incluidos niños) con capacidades físicas, sensoriales o mentales reducidas, o por falta de experiencia y conocimiento, a menos que hayan recibido supervisión o instrucciones sobre el uso del dispositivo por parte de una persona responsable de su uso.

20. Los niños deben ser supervisados para asegurarse de que no jueguen con el aparato.

21. Si el cable de alimentación está dañado, debe ser reemplazado por el fabricante, su agente de servicio o personas con calificaciones similares para evitar un peligro.

PRECAUCIÓN:

GUARDE ESTAS INSTRUCCIONES SOLO PARA USO EN EL HOGAR
AB: 1 MIN POR CICLO

CONSTRUCCIÓN Y FUNCIONES

1. Aspirar / sellar: para sacar el aire de la bolsa y cambiar automáticamente para sellar la bolsa después de que se complete el vacío. Cuando el operador quiera detener la operación, presione el botón nuevamente

2. Solo sellado: Para sellar la bolsa sin vacío, de modo que el vacío pueda ser formado. Cuando el operador desee detener la operación, presione el botón otra vez. Una vez que se complete el vacío y el LED de "Sólo sellar" esté encendido, presione el botón para de-

tener la operación de “Vacío / Sellado” también

3. Vacío Manual: presione el botón y el dispositivo comenzará a aspirar; Cuando lo retire se detendrá. Este proceso se puede repetir. Luego presione “sellado manual” cuando alcance la presión deseada, gire para sellar. Se puede elegir una presión diferente según el tipo de alimentos.

4. Junta superior: Mantenga el aire alejado formando una cámara de vacío con una junta inferior. Limpie y seque o reemplácelo cuando esté distorsionado o roto.

5. Tira de sellado: barra de silicona, utilizada para presionar la bolsa firmemente sobre el elemento de sellado.

6. Trabas de cierre: Para bloquear la tapa a la base.

7. Elemento calentador: elemento calentador recubierto de teflón que está caliente y sella la bolsa. Coloque la bolsa a sellar sobre este elemento de sellado.

8. Empaque inferior por bandeja: mantenga el aire alejado formando una cámara de vacío con la junta superior en la cámara de vacío. Limpie y seque o reemplácelo cuando esté distorsionado o roto.

9. Botón de liberación: dos proporcionados. Presione ambos botones para abrir la cubierta y libere la presión de vacío dentro de la máquina.

10. SWITCH: apagar el circuito de calefacción. Abra la tapa, el elemento calefactor no funcionará.

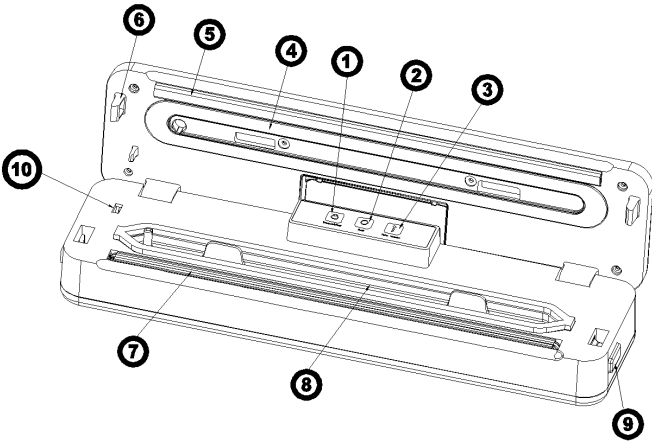

INSTRUCCIONES DE OPERACIÓN

Hacer una bolsa de un rollo de bolsa

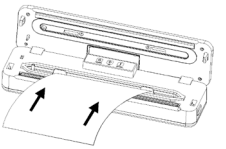

1. Conecte la unidad a una fuente de alimentación

2. Usa unas tijeras para cortar una bolsa de los rollos de bolsas a la longitud que desee.

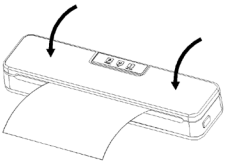

3. Ponga un extremo de la bolsa encima del sellado Tira, pero no entra en el vacío.cámara

4. Cierre la tapa superior y presione firmemente, hasta que se escuche el sonido de traba en ambos lados

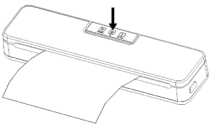

5. Presione el botón de sellado para comenzar a sellar bolsas

6. Cuando se complete el programa de sellado, presione El botón de liberación para abrir la tapa. y saca la bolsa de la maquina.
La bolsa está lista y lista para Sellado al vacío.

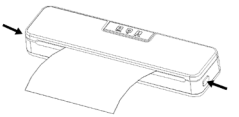

II. Envasado al vacío con una bolsa.

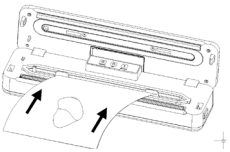

1. Poner los artículos dentro de la bolsa.
Use solo Bolsas de Vacío Gofradas “Turbosaver”

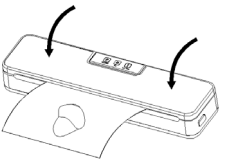

2. Limpie y alise el extremo abierto de La bolsa, asegúrese de que no haya polvo, arrugas o ondulaciones. Coloque el extremo abierto de la bolsa dentro del área de la cámara de vacío. Asegúrese de que la toma de aire no está cubierto por la bolsa.

3. Presione la cubierta hacia abajo en ambos lados utilizando ambas manos hasta que los sonidos de clic se escuchan en ambos lados

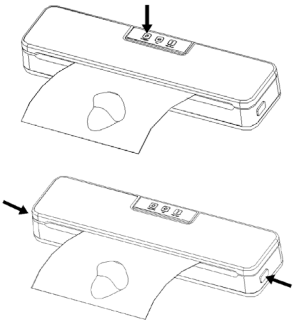

4. Luego presione el botón de vacío y sellado, la unidad comenzará a aspirar y sellará la bolsa automáticamente.

5. Se realiza el envasado al vacío. Presione los botones de liberación en los dos lados de la máquina simultáneamente se abre la tapa y saca la Bolsa empaquetada.

NOTA:

Para obtener el mejor efecto de sellado, es mejor dejar que el aparato se enfríe durante 1 minuto antes de volver a utilizarlo. Limpie cualquier exceso de líquido o residuo de comida en la cámara de vacío después de cada bolsa empaquetada.
Use solo Bolsas de Vacío Gofradas "Turbosaver" provistas por nosotros. No intente utilizar otras bolsas que no estén destinadas al envasado al vacío. .
Corte la bolsa en línea recta con unas tijeras para abrir una bolsa sellada.

III. Recipiente de vacío

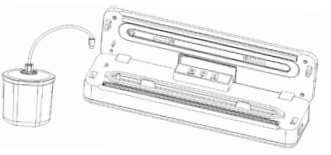

1. Limpie la cubierta del recipiente y el recipiente, asegúrese de que estén limpios y secos.

2. Coloque los artículos en el recipiente y deje al menos Una pulgada de espacio entre la comida y el borde de la tapa. Limpie el borde de la tapa del recipiente y el sello inferior Junta de la tapa del bote.

3. Abra la cubierta de los aparatos; inserte un extremo de la manguera en el poste de admisión de aire en el área de la cámara de vacío y otro extremo de la manguera en el orificio central de la tapa del recipiente.
Asegúrese de que la perilla de la tapa del recipiente esté girada a la posición "SELLADO".



4. Presione el botón de vaciar y sellar para comenzar a aspirar. Para asegurarse de que no haya fugas de

aire entre la tapa y el recipiente, use su mano para empujar hacia abajo la perilla de la tapa al comienzo del trabajo de aspiración. La máquina se detendrá automáticamente cuando se alcance la presión de vacío suficiente.

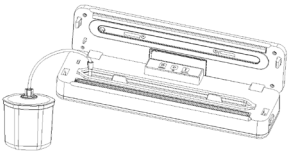

LIMPIEZA Y MANTENIMIENTO

Envasadora al vacío

1. Siempre desenchufe la unidad antes de limpiarla.
2. No lo sumerja en agua ni en ningún otro líquido.
3. Evite utilizar productos o materiales abrasivos para limpiar la unidad, ya que rayarán la superficie.
4. Use un jabón suave para lavar platos y un paño tibio y húmedo para limpiar los residuos de alimentos o alrededor de los componentes.
5. Secar bien antes de volver a utilizar.
Nota: las juntas de espuma que se encuentran alrededor de la cámara de vacío deben secarse completamente antes de volver a ensamblarlas, al volver a ensamblar, tenga cuidado de evitar cualquier daño y ensamble en la posición original para garantizar que no haya fugas de vacío.

Bolsas de vacío

1. Lave las bolsas con agua tibia con un jabón suave para lavar platos.
2. Cuando lave las bolsas en el lavaplatos, gírelas y extiéndalas sobre la rejilla superior del lavaplatos, de manera que toda la superficie quede expuesta al agua de lavado.
3. Seque bien antes de volver a usar.

IMPORTANTE: para evitar posibles enfermedades, no reutilice las bolsas después de almacenar carnes crudas, pescado crudo o alimentos grasosos. No reutilice las bolsas que hayan sido calentadas o hervidas.

Almacenamiento de su sellador al vacío:
1. Mantenga la unidad en un lugar plano y seguro, fuera del alcance de los niños.

2. Instale el cable de alimentación en el almacenamiento del cable antes de guardar este aparato. No enrolle el cable alrededor de la máquina.

SOLUCIÓN DE PROBLEMAS

No pasa nada cuando trato de envasar al vacío.

1. Revise el cable de alimentación para ver si está firmemente enchufado en el tomacorriente.

2. Examine el cable de alimentación en busca de daños.

3. Verifique si el tomacorriente está operativo enchufando otro aparato.

4. Si su aparato tiene un interruptor de modo, asegúrese de que esté configurado en el modo correcto. Consulte las instrucciones de funcionamiento anteriores.

5. Asegúrese de que la bolsa esté colocada correctamente dentro de la cámara de vacío y debajo de la entrada de aire.

6. Asegúrese de que el interruptor de seguridad se acciona presionando la cubierta hacia abajo con fuerza.

El aire no se elimina completamente de la bolsa:

1. Asegúrese de que el extremo abierto de la bolsa descansa completamente dentro del área de la cámara de vacío.

2. Revise la tira de sellado, la superficie del elemento calefactor y la junta de espuma debajo de la tapa en busca de residuos y posición. Asegúrese de que no haya ninguna rotura o distorsión de las juntas de sellado de espuma en la cubierta y en la base alrededor de la cámara de vacío. Limpie y vuelva a colocarlos en su lugar.

3. La bolsa de vacío puede tener una fuga. Para probar, selle la bolsa con algo de aire, sumérjala en agua y aplique presión. Las burbujas indican una fuga. Vuelva a sellar o use otra bolsa.

4. Utiliza solo la bolsa de vacío específica con canales de vacío provistos por el fabricante.

5. Fugas a lo largo del sello que pueden ser causadas por arrugas, residuos de migas, grasa o líquidos. Vuelva a abrir la bolsa, limpie la parte superior interior de la bolsa y alise a lo largo de la tira de sellado antes de volver a sellar.

6. Asegúrese de que la cubierta de la máquina esté presionando firmemente en ambos extremos de la máquina al comienzo de la operación antes de que se forme el vacío dentro de la bolsa.

La máquina no gira para sellar después de aspirar:

1. Hay un sensor de presión de vacío incorporado en esta máquina. La máquina no girará para sellarse automáticamente si la presión de vacío dentro de la bolsa no puede alcanzar la presión de vacío predeterminada. Revise la tira de sellado y la junta de espuma debajo

de la tapa en busca de residuos y la posición correcta. Límpielos y vuelva a colocarlos en su lugar, y vuelva a intentarlo.
2. Asegúrese de que no haya roturas o distorsiones de las juntas de sellado de espuma en la cubierta y en la base alrededor de la cámara de vacío. Sáquelo de la ranura, lávelo y séquelo bien; o reemplácela con una nueva junta de espuma
3. La bolsa de vacío puede tener una fuga. Para probar, selle la bolsa con algo de aire, sumérjala en agua y aplique presión. Las burbujas indican una fuga. Vuelva a sellar o use otra bolsa.
4. Asegúrese de que la cubierta de la máquina esté presionando firmemente en ambos extremos de la máquina al comienzo de la operación antes de que se forme el vacío dentro de la bolsa.
5. Fugas a lo largo del sello que pueden ser causadas por arrugas, residuos de migas, grasa o líquidos de la bolsa. Vuelva a abrir la bolsa, limpie la parte superior interior de la bolsa y alise a lo largo de la tira de sellado antes de volver a sellar.

El aire ha vuelto a entrar en la bolsa después de ser sellado.

1. Fugas a lo largo del sello que pueden ser causadas por arrugas, residuos de migas, grasa o líquidos. Vuelva a abrir la bolsa, limpie la parte superior interior de la bolsa y alise a lo largo de la tira de sellado antes de volver a sellar.
2. Puede producirse la liberación de gases naturales o alimentos en forma de fermentación (como frutas y verduras frescas). Abra la bolsa, si cree que la comida ha comenzado a echarse a perder, y deséchela. La falta de un refrigerador o las temperaturas fluctuantes en el refrigerador pueden causar que los alimentos se echen a perder. Si la comida no se estropea. Consume la comida de inmediato.
3. Revise la bolsa para ver si hay una perforación o agujero que pueda haber liberado el vacío. No aspire el embalaje con artículos duros con puntos afilados (como huesos o grietas de cáscara de nuez). Cojín de bordes afilados en el contenido de la bolsa con toallas de papel.

La bolsa se derrite:

Si la tira de sellado o el elemento de sellado se sobrecalientan y funden la bolsa, puede ser necesario levantar la tapa y dejar que la tira de sellado o el elemento de calentamiento se enfríen durante unos minutos.

ELIMINACIÓN DEL DISPOSITIVO

PROTECCIÓN DEL AMBIENTE

Al final de la vida útil de su producto, debe ir a un centro de reciclaje de residuos especialmente adaptado.

LA PROTECCIÓN DEL MEDIO AMBIENTE PRIMERO

1. El símbolo en el producto o en su empaque indica que este producto no puede ser tratado como basura doméstica. En su lugar, debe ser entregado a la aplicable. Punto de recogida para el reciclaje de equipos eléctricos y electrónicos.

2. Al garantizar que este producto se elimine correctamente, ayudará a evitar posibles consecuencias negativas para el medio ambiente y la salud humana, que de lo contrario podrían deberse a un manejo inadecuado de los desechos de este producto. Para obtener información más detallada sobre el reciclaje de este producto, por favor Póngase en contacto con la oficina del consejo local o con el servicio de eliminación de residuos de su hogar.

Turbosaver

El sistema de envasado al vacío # 1

User Guide



TS-1100

HOME VACUUM SEALER

www.turbosaver.com

CONTENT

IMPORTANT SAFETY MEASURES ---------- 13

CONSTRUCTION AND FUNCTIONS ---------- 15

OPERATING INSTRUCTIONS ---------- 16

CLEANING AND MAINTENANCE ---------- 18

PROBLEM SOLVING ---------- 19

ELIMINATION OF THE DEVICE ---------- 20

IMPORTANT SAFETY MEASURES

When using this electrical appliance, safety precautions should always be followed, including the following:

READ ALL INSTRUCTIONS

1. Read all instructions carefully before using this device and save it for future reference.

2. Before plugging the cord into the wall outlet or disconnecting it, make sure that the machine cover is unlocked and unplug it when not in use or before cleaning it.

3. This device is not a toy, when it is used by or near children, a lot of attention is needed, and keep it in a safe place, out of the reach of children.

4. Do not use bags or accessories that are not recommended or designated, and do not use this device for any purpose other than its intended use.

5. Stop using the machine immediately if the cable is damaged and seek professional support.
6. Keep it away from moving parts.

7. Do not touch the hot sealing element. It can cause burns, since it works with high temperature.

8. Do not attempt to repair this device yourself.

9. Do not use the appliance if it has been dropped or appears to be damaged.

10. Avoid doing the following: pull or hold the cable, use the cable as a handle, close the cable door or pull the cable around sharp corners or edges. Do not operate the appliance on the cord or if the cord / plug is wet.

11. Keep away from hot gases, hot ovens, electric burners or any other hot surface. Do not use this appliance on a wet or hot surface or near a heat source.

12. It is best not to use an extension cord with this unit. However, if one is used, it must have a rating equal to or higher than the rating of this device.

13. When disconnecting it, to avoid injury, unplug it by holding the plug, not the cord.

14. Before plugging or operating the appliance, make sure that your hands are dry and safe to perform the actions.

15. When you are in “ON” or work position, always be on a stable surface, such as a table or counter.

16. It is not necessary to use any lubricant, such as lubricating oils or water, in this appliance.

17. Do not immerse any part of this appliance, power cord or plug in water or any other liquid.

18. Do not use this appliance outdoors or on a wet surface, it is recommended for domestic use, indoors only.

19. This device is not intended for use by persons (including children) with reduced physical, sensory or mental capabilities, or lack of experience and knowledge, unless they have received supervision or instructions on the use of the device by a person responsible for its use.
20. Children should be supervised to make sure they do not play with the appliance.

21. If the power cord is damaged, it must be replaced by the manufacturer, its service agent or similarly qualified persons to avoid a hazard.

CAUTION:

SAVE THESE INSTRUCTIONS FOR HOME USE ONLY
AB: 1 MIN PER CYCLE

CONSTRUCTION AND FUNCTIONS

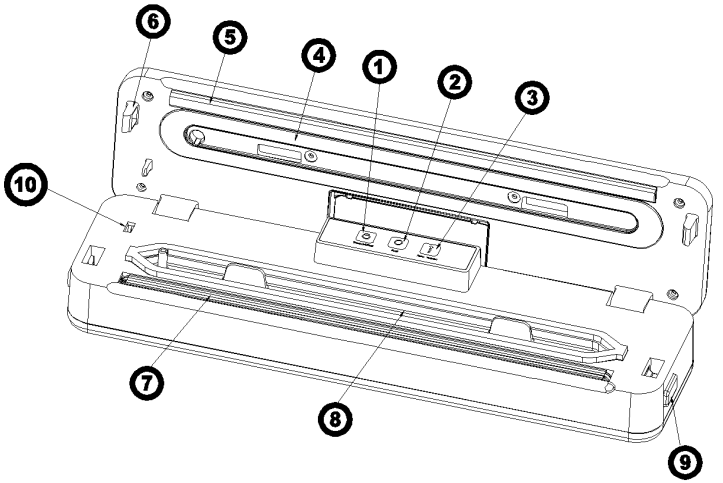

1. Vacuum / seal: to remove air from the bag and change automatically to seal the bag after the vacuum is completed. When the operator wants to stop the operation, press thebutton again

2. Seal only: To seal the bag without vacuum, so that the vacuum can be formed. When the operator wishes to stop the operation, press the button again. Once the vacuum is complete and the “Just Seal” LED is lit, press the button to stop the “Empty / Seal” operation as well

3. Vacuum pulse: press the button and the device will begin to aspirate; When it is removed, it will stop. This process can be repeated. Then press “manual seal” when it reaches the desired pressure, turn to seal. You can choose a different pressure according to the type of food.

4. Upper seal: Keep the air away by forming a vacuum chamber with a lower seal. Clean

and dry or replace it when it is distorted or broken.

5. Sealing strip: silicone bar, used to press the bag firmly on the sealing element.

6. Hook: To lock the lid to the base.

7. Heating Element: Teflon-coated heating element that is hot and seals the bag. Place the bag to be sealed on this sealing element.

8. Lower packing: keep the air away by forming a vacuum chamber with the upper seal in the vacuum chamber. Clean and dry or replace it when it is distorted or broken.

9. Release button: two provided. Press both buttons to open the cover and release the vacuum pressure inside the machine.

10.SWITCH: turn off the heating circuit. Open the lid, the heating element will not work.

OPERATING INSTRUCTIONS

I. Make a bag from a bag roll

1. Connect the unit to a power source

2. Use scissors to cut a bag of
Rolls of bags to the length you want.

3.Put one end of the bag over the seal
Strip, but do not enter the void.

4. Close the top cover and press firmly
until you hear it in its place on both sides

5. Press the sealing button to start
to seal bags

6. When the sealing program is completed,
Press the release button to open the lid.
and take out the bag from the machine.

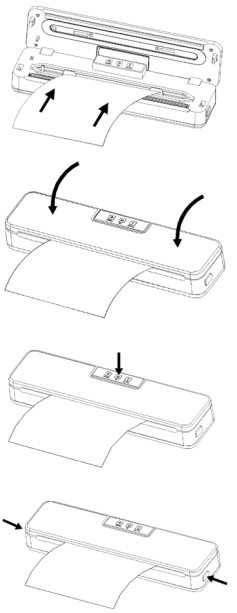

The bag is ready and ready for vacuum sealing.

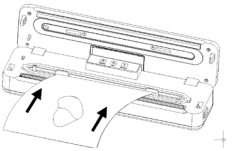

II. Vacuum packed with a bag.

1. Put the items inside the bag.
Use only specially designed vacuum bags supplied by us with vacuum channels.

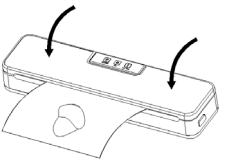

2. Clean and smooth the open end of the bag, Make sure there is no dust, wrinkles or ripples. Place the open end of the bag inside the area of the vacuum chamber. Make sure the socket of air is not covered by the bag.

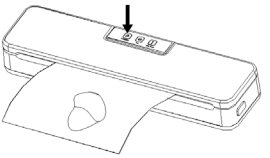

3. Press the cover down on both sides using both hands until the click sounds are heard on both sides
4. Then press the vacuum and seal button, the unit will begin to aspirate and seal the bag automatically
5. Vacuum packaging is carried out. Press the release buttons on both sides of the machine simultaneously opens the lid and Take out the packaged bag.

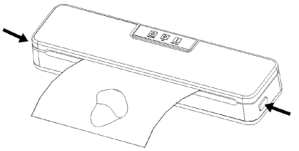

NOTE:
To get the best sealing effect, it is best to let the appliance cool down for 1 minute before using it again. Wipe off any excess liquid or food residue in the vacuum chamber after each bag packed.
Your device can only work in the specific bags provided by us. Do not try to use other bags that are not intended for vacuum packaging. .
Cut the bag in a straight line with scissors to open a sealed bag.

III. Vacuum container

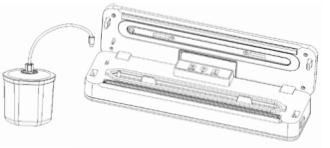

1. Clean the container cover and the container, make sure they are clean and dry.

2. Place the items in the container and leave

At least One inch of space between food and the edge of the lid. Clean the edge of the lid of the container and the lower seal Board of the can lid.

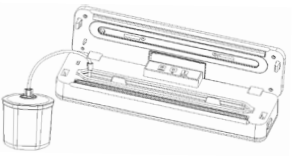

3. Open the device cover; insert one end of the hose on the air intake post in the area of the vacuum chamber and another end of the hose in the central hole of the lid of the container. Make sure the knob on the lid of the container is turned to the “SEAL” position.



4. Press the empty and seal button to start to aspire. To make sure there are no leaks air between the lid and the container, use your hand to push down the knob on the lid at the beginning of the aspiration work. The machine will stop automatically when the pressure is reached enough vacuum

CLEANING AND MAINTENANCE

Vacuum sealer

1. Always unplug the unit before cleaning it.
2. Do not immerse it in water or any other liquid.
3. Avoid using abrasive products or materials to clean the unit, as they will scratch the surface.
4. Use a mild dish soap and a warm, damp cloth to clean food residue or around the components.
5. Dry well before re-use.
Note: Foam gaskets around the vacuum chamber must be completely dried before reassembly, when reassembling, take care to avoid any damage and assemble in the original position to ensure there are no vacuum leaks.

Vacuum bags

1. Wash the bags with warm water with a mild dish soap.
2. When washing the bags in the dishwasher, rotate them and spread them over the top rack of the dishwasher, so that the entire surface is exposed to the wash water.
3. Dry well before reuse.

IMPORTANT: To avoid possible diseases, do not reuse the bags after storing raw meats, raw fish or fatty foods. Do not reuse bags that have been heated or boiled.

Storage of your vacuum sealer:

1. Keep the unit in a safe and flat place, out of the reach of children.
2. Install the power cord into the cable storage before storing this appliance. Do not wrap the cable around the machine.

PROBLEM SOLVING

Nothing happens when I try to vacuum pack.
1. Check the power cord to see if it is firmly plugged into the outlet.
2. Examine the power cord for damage.
3. Check if the outlet is operative by plugging in another device.
4. If your device has a mode switch, make sure it is set to the correct mode. See the previous operating instructions.
5. Make sure the bag is correctly positioned inside the vacuum chamber and below the air inlet.
6. Make sure that the safety switch is operated by pressing the cover down hard.
The air is not completely removed from the bag:
1. Make sure that the open end of the bag rests completely within the area of the vacuum chamber.
2. Check the sealing strip, the surface of the heating element and the foam gasket under the cover for debris and position. Make sure there is no breakage or distortion of the foam sealing gaskets on the cover and the base around the vacuum chamber. Clean and replace them in place.
3. The vacuum bag may have a leak. To test, seal the bag with some air, submerge it in water and apply pressure. The bubbles indicate a leak. Reseal or use another bag.
4. Use only the specific vacuum bag with vacuum channels provided by the manufacturer.
5. Leaks along the seal that may be caused by wrinkles, crumb residues, grease or liquids. Reopen the bag, clean the inside top of the bag and smooth it along the sealing strip before resealing.

6. Make sure that the machine cover is pressing firmly on both ends of the machine at the start of the operation before the vacuum forms inside the bag.

The machine does not turn to seal after vacuuming:

1. There is a vacuum pressure sensor built into this machine. The machine will not turn to seal automatically if the vacuum pressure inside the bag can not reach the predetermined vacuum pressure. Check the sealing strip and the foam gasket under the lid for debris and the correct position. Clean them and put them back in their place, and try again.

2. Make sure there are no breaks or distortions of the foam sealing gaskets on the cover and the base around the vacuum chamber. Remove it from the slot, wash it and dry it well; or replace it with a new foam gasket
3. The vacuum bag may have a leak. To test, seal the bag with some air, submerge it in water and apply pressure. The bubbles indicate a leak. Reseal or use another bag.
4. Make sure the machine cover is pressing firmly on both ends of the machine at the start of the operation before the vacuum forms inside the bag.
5. Leaks along the seal that may be caused by wrinkles, crumb residues, grease or liquids from the bag. Reopen the bag, clean the inside top of the bag and smooth it along the sealing strip before resealing.

The air has re-entered the bag after being sealed.

1. Leaks along the seal that may be caused by wrinkles, crumbs residues, grease or liquids. Reopen the bag, clean the inside top of the bag and smooth it along the sealing strip before resealing.
2. The release of natural gases or food in the form of fermentation (such as fresh fruits and vegetables) may occur. Open the bag, if you think the food has begun to spoil, and throw it away. The lack of a refrigerator or fluctuating temperatures in the refrigerator can cause food to spoil. If the food does not spoil. Eat the food immediately.
3. Check the bag to see if there is a hole or hole that may have released the vacuum. Do not vacuum the packaging with hard items with sharp points (such as bones or cracks in a nutshell). Cushion with sharp edges on the contents of the bag with paper towels.

The bag melts:

If the sealing strip or sealing element overheats and melts the bag, it may be necessary to lift the lid and allow the sealing strip or heating element to cool for a few minutes.

ELIMINATION OF THE DEVICE

PROTECTION OF THE ENVIRONMENT

At the end of the life of your product, you should go to a specially adapted waste recycling center.

THE PROTECTION OF THE ENVIRONMENT FIRST

1. The symbol on the product or on its packaging indicates that this product can not be treated as household waste. Instead, it must be delivered to the applicable one. Collection point for the recycling of electrical and electronic equipment.

2. By ensuring that this product is disposed of correctly, it will help to avoid possible negative consequences for the environment and human health, which could otherwise be due to improper handling of this product's waste. For more detailed information on the recycling of this product, please contact the local council office or the waste disposal service of your home.

Turbosaver

El sistema de envasado al vacío # 1

TS-1100

ENVASADORA DOMÉSTICA

DISEÑO COMPACTO DE ACERO INOXIDABLE Y LIVIANO

Fácil de usar – bajo ruido



Vacío Manual



Vacío Automático



Función de sellado

www.turbosaver.com