Listo para usar

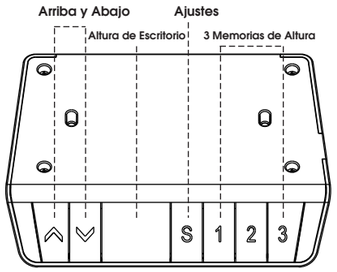

Antes de enchufar el smart desk, asegúrese de que:

- Las columnas de elevación estén niveladas y colocadas en la posición más baja.

- Todos los tornillos están apretados, para evitar que la mesa haga ruido y se tambalee.

Active el smart desk siguiendo los siguientes pasos.

- Presione el botón hacia abajo y manténgalo presionado durante 3-5 segundos hasta que se muestre.

- El smart desk se moverá hacia abajo y hacia arriba para finalizar el procedimiento de reinicio.

- El smart desk mostrará la altura inicial y ya está listo para usar.

Instrucciones

1. Memoria altura deseada

-Presione el botón "S", la pantalla muestra "S-" con parpadeo.
-Presione el número y establezca la posición deseada.

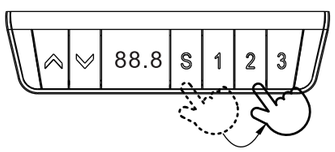

2. Función de seguridad avanzada: bloquea y desbloquea la mesa.

-Presione el botón hacia arriba y hacia abajo al mismo tiempo durante 5 segundos, muestra "LOC".
-Todos los botones individuales estarán inactivos y el smart desk no podrá moverse.
-Al presionar el botón hacia arriba y hacia abajo al mismo tiempo, se desbloqueará el teclado y se liberará el "LOC".

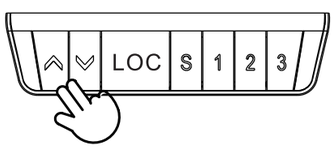

3. Restablezca el smart desk

Cuando la pantalla muestre un código de error o RST, restablezca el smart desk.
-Desconecte el cable de alimentación de la caja de control.
-Desconecte el cable que une el teclado a la caja de control.
-Esperar 30 minutos y volver a enchufar todos los cables.
-Haga el reinicio: presione el botón hacia abajo y manténgalo presionado durante 10-15 segundos hasta que parpadee y emita un pitido.

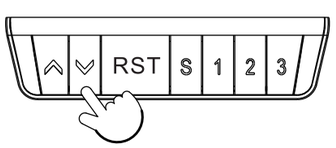

Si el display muestra HOT, desenchufe y vuelva a enchufar y deje que se enfríe durante un par de minutos antes de continuar.

Turboblender

El poder de lo que querés.

Manual de usuario

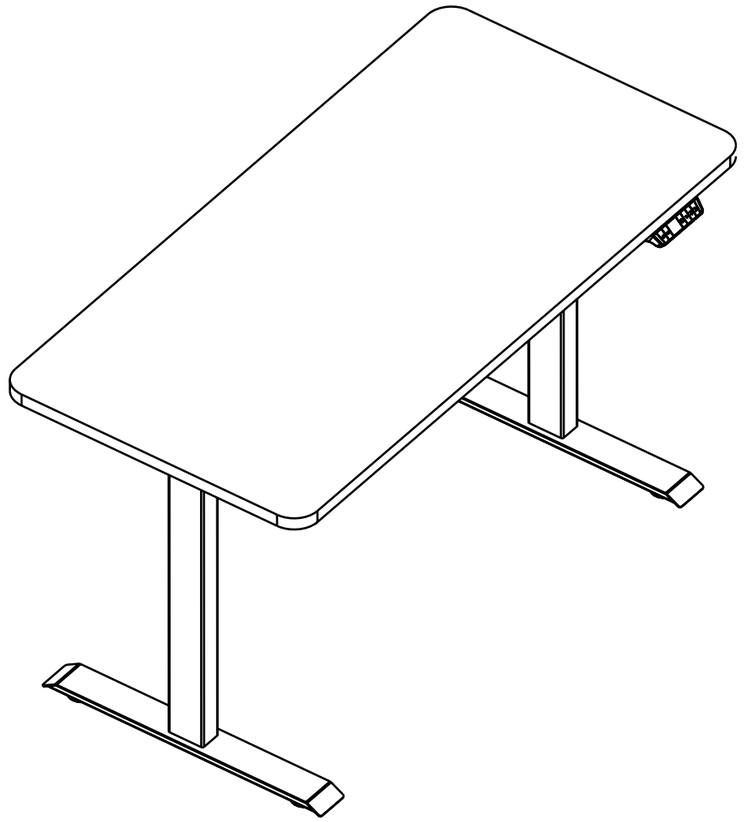

Smart Desk

Modelo TB-HDESK1150

0810-345-5502

www.turboblender.com

Tips de Instalación



No apriete los tornillos por completo, chequear que las piezas estén alineadas entre sí para un ajuste final de todos los tornillos.

Coloque una manta para ensamblar el smart desk y evitar que el piso y los muebles no se rayen o dañen durante la construcción

Lista de Piezas

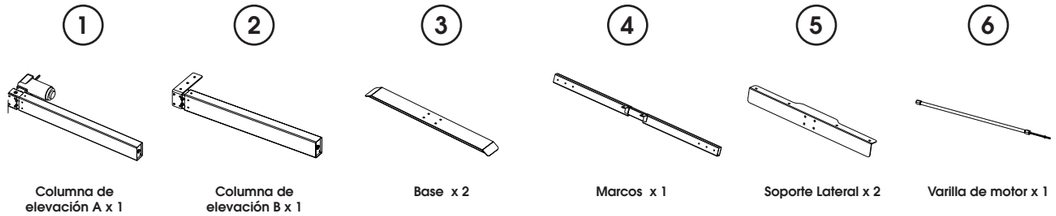

① Columna de elevación A x 1
② Columna de elevación B x 1
③ Base x 2
④ Marcos x 1
⑤ Soporte Lateral x 2
⑥ Varilla de motor x 1

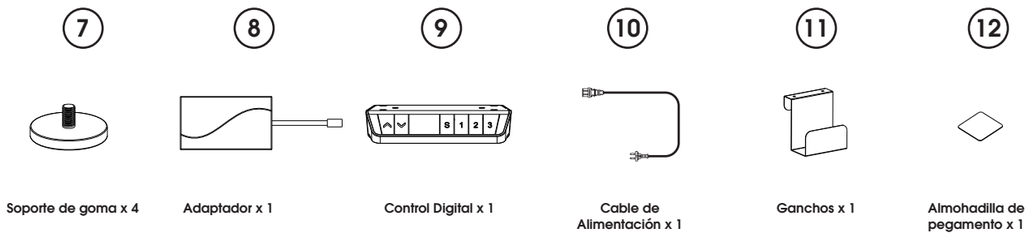

⑦ Soporte de goma x 4
⑧ Adaptador x 1
⑨ Control Digital x 1
⑩ Cable de Alimentación x 1
⑪ Ganchos x 1
⑫ Almohadilla de pegamento x 1

Kits de Accesorios

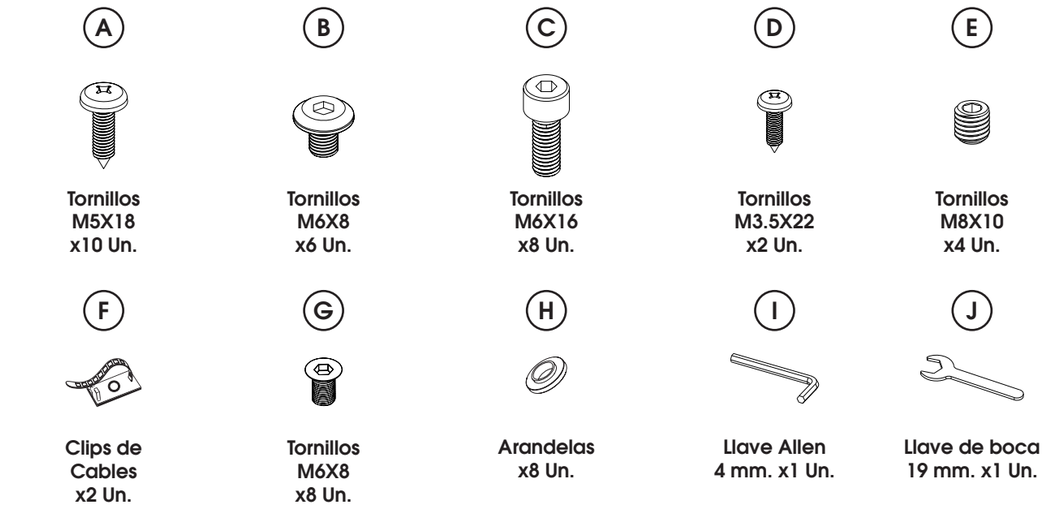

Ⓐ Tornillos M5X18 x10 Un.
Ⓑ Tornillos M6X8 x6 Un.
Ⓒ Tornillos M6X16 x8 Un.
Ⓓ Tornillos M3.5X22 x2 Un.
Ⓔ Tornillos M8X10 x4 Un.
Ⓕ Clips de Cables x2 Un.
Ⓖ Tornillos M6X8 x8 Un.
Ⓗ Arandelas x8 Un.
Ⓘ Llave Allen 4 mm. x1 Un.
Ⓙ Llave de boca 19 mm. x1 Un.

Paso 1

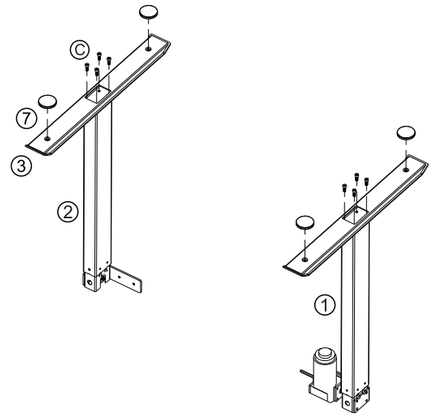

1- Columna de elevación A x1
2- Columna de elevación B x1
3- Base x2
7- Patas de goma x4
C- Tornillos M6x16 x8

Paso 2

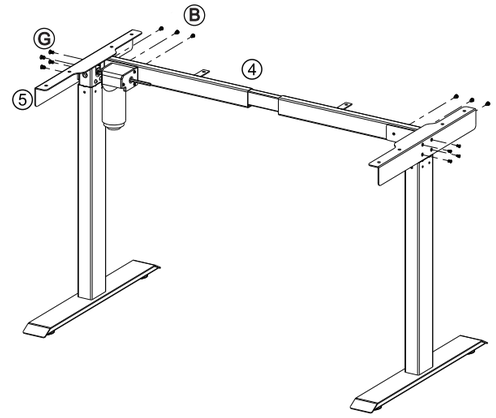

1- Columna de elevación A x1
2- Columna de elevación B x1
3- Base x2
7- Patas de goma x4
C- Tornillos M6x16 x8

Paso 3

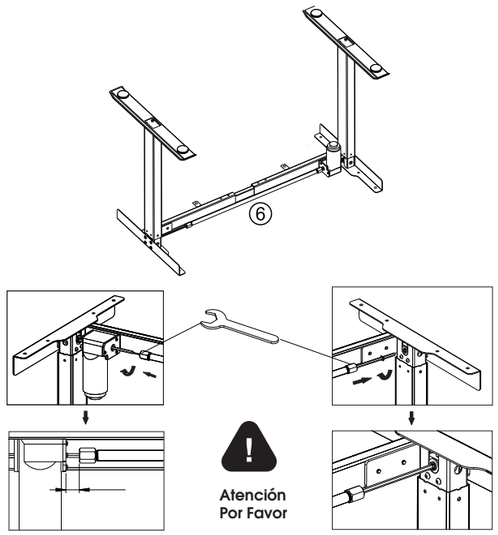

Atención Por Favor

Mantenga una distancia de 2,5cms. entre la varilla del motor y el motor.

Inserte completamente la varilla del motor en la caja de cambios con la ayuda del anillo de seguridad.

6- Varilla de Motor

Paso 4

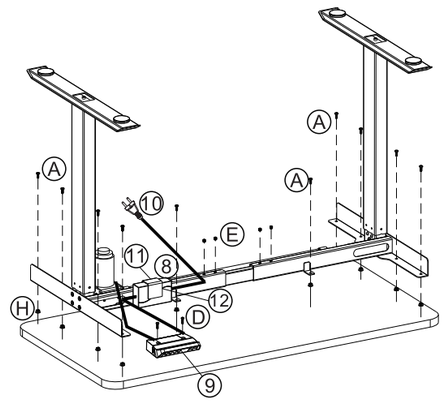

8- Adaptador x1
9- Control Digital x1
10- Cable de alimentación x2
11- Ganchos x1
12- Almohadilla de pegamento x1
A- Tornillos M5x18 x10
D- Tornillos M3.5x22 x2
E- Tornillos M8x10 x4
H- Arandelas x 10