Turboblender

El poder de lo que querés.

Manual de usuario

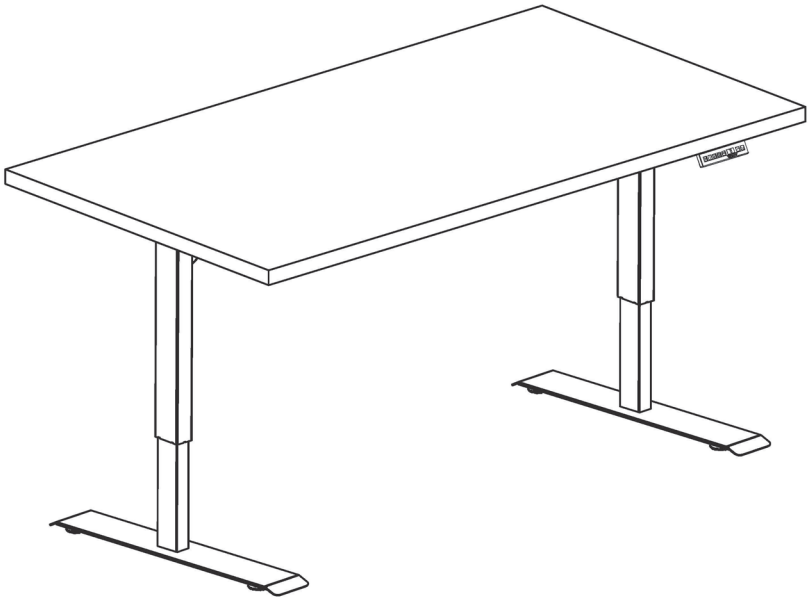

Smart Desk

Modelo TB-ODESK1210

0810-345-5502

www.turboblender.com

Manual de instrucciones

Muchas gracias por comprar un producto Turboblender.
Para asegurarse un uso adecuado, le recomendamos que lea atentamente este manual de instrucciones.

Índice

1. Seguridad y advertencia 3
2. Uso 3
3. Configuración e instalación 4
4. Lista de piezas 4
5. Instrucciones de montaje 5
6. Especificaciones técnicas 11
7. Guía de resolución de problemas 12
8. Garantía 13

Lea este manual detenidamente antes de utilizar el producto para garantizar un uso correcto.

Introducción:

1. SEGURIDAD Y ADVERTENCIA

El uso inapropiado de este producto puede causar lesiones físicas o materiales. Verifique los espacios libres alrededor antes de usarlo evitando aplastar o golpear objetos por debajo y por arriba

Asegúrese de tener en cuenta la longitud de los cables de alimentación cuando opere el escritorio. monitores, computadoras, parlantes, cualquier cosa con un cable que no sea lo suficientemente largo para el alcance del escritorio.

El movimiento podría generar caidas o romper los cables.

Proporcione estas instrucciones a cualquier usuario, instalador o personal de soporte que opere el producto.

2. USO

Este escritorio de altura ajustable tiene motores eléctricos y está diseñado para usarse únicamente en áreas de trabajo secas.

La altura del escritorio es ajustable para que pueda colocarse a la altura más ergonómicamente adecuada.

Estos escritorios están diseñados únicamente para los fines incluidos en este manual.

No deben usarse en ambientes con alta humedad. Cualquier otro uso es por cuenta y riesgo del usuario.

No se mueva, gatee ni se acueste debajo del marco del escritorio. No se siente ni se pare sobre la base .

Los niños nunca deben usarlo a menos que estén supervisados por adultos.

Responsabilidad: Bajo ninguna circunstancia el fabricante acepta reclamos de garantía o reclamos de responsabilidad por los daños causados por el uso o manipulación indebida distinta de la que se describe en este manual de operación.

3. CONFIGURACIÓN E INSTALACIÓN

Una vez ensamblado, ajuste las patas para que el escritorio quede nivelado y no se desplace de su posición.

Después de esto, conéctelo a un toma de eléctricidad y estará listo para usar.

Verifique que ningún cable pueda atascarse.

Elija una ubicación que esté a una distancia segura de marcos de ventanas, radiadores o muebles para que las personas no queden atrapadas por el escritorio.
No coloque ningún objeto que sea más alto de 50 cm debajo del escritorio.

Una vez ensamblado, cuando mueva el escritorio, NO lo levante desde el tablero, de esa manera se pueden estresar los tornillos que conectan la base al tablero. Bajelo por completo y levantelo agarrando la parte superior de la base del escritorio o quite el tablero y mueva la base hasta ubicarla donde desee.

4. LISTA DE PIEZAS

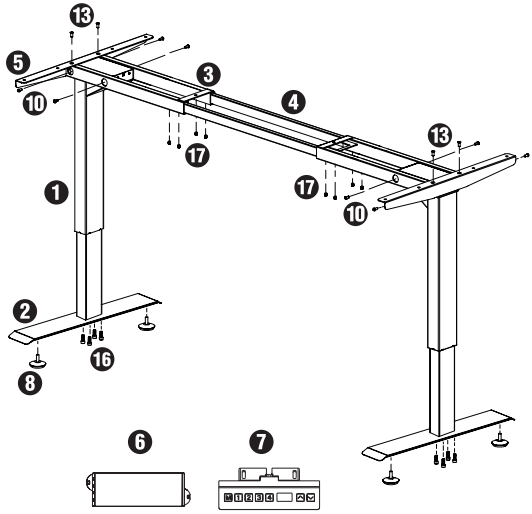

Parte	Descripción	Cant.
1	Columnas de elevación	2
2	Pies	2
3	Extremos del travesaño	2
4	Rieles centrales de barra transversal	2
5	Soportes laterales	2
6	Caja de control	1
7	Botonera Reguladora	1
8	Patas de goma	4
9	Cables de alimentación y conexión	2
10	Tornillos de máquina M6X12	8
11	Tornillos cabeza plana M5X18	10
12	Abrazaderas para cables	5
13	Tornillos planos M6X8	4
14	Arandelas	10
15	Tornillos cabeza plana M4X12	2
16	Tornillos de máquina M6X16	8
17	Tornillos de máquina M8X10	8

Componentes

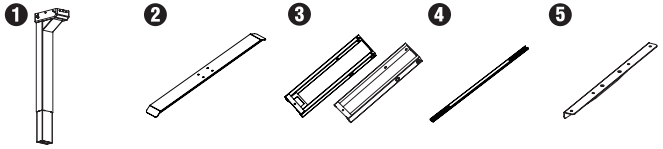

1 2 Travesaños
2 2 pies
3 Extremos del travesaño
4 2 Rieles centrales de la barra transversal
5 2 Soportes laterales

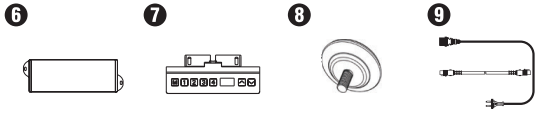

6 1 Caja de control
7 1 Botonera Reguladora
8 4 Patas de goma
9 1 Cable de alimentación
1 Cable de conexión

Tornillería



10 8 Tornillos de máquina M6X12
11 10 Tornillos cabeza plana M5X18
12 5 abrazaderas para cables
13 4 Tornillos planos M6X8

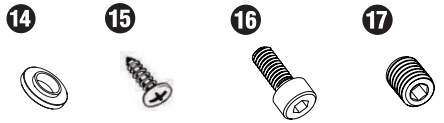

14 10 arandelas
15 2 Tornillos cabeza plana M4X12
16 8 Tornillos de máquina M6X16
17 8 Tornillos de máquina M8X10

Herramientas Necesarias



4 mm
Llave Allen (Incluida)
Cinta de medir
Destornillador de cabeza Phillips o taladro eléctrico

5. INSTRUCCIONES DE MONTAJE

A. Primero, chequee todos los componentes para asegurarse de que tiene todas las piezas enumeradas en el lista de componentes.

Luego deslice los rieles centrales de la barra transversal (parte n.° 4) fuera de los extremos de la barra transversal (parte n.° 3).

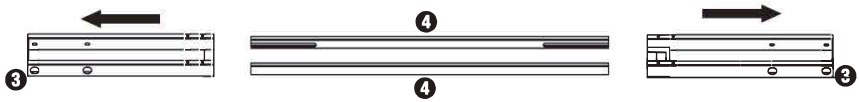

Esto terminará siendo el lado superior del escritorio.

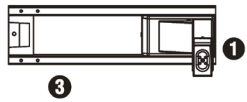

Gire las columnas de elevación (Parte N.° 1) y los extremos de la barra transversal (parte n.° 3) sobre sus lados

Alinee los agujeros en cada travesaño (Parte N°1)
con los agujeros en cada extremo de la barra transversal (Parte N° 3).

B. IMPORTANTE: No apriete los tornillos en este paso, sólo insértelos y gire 3 veces.

Inserte 4 tornillos para metales (Parte n.° 1O) a través de los 4 orificios de cada extremo de la barra transversal (Parte n.° 3) que van hacia las columnas de elevación (parte n.° 1). Usando la llave Allen, gire cada tornillo SOLAMENTE 3 veces.

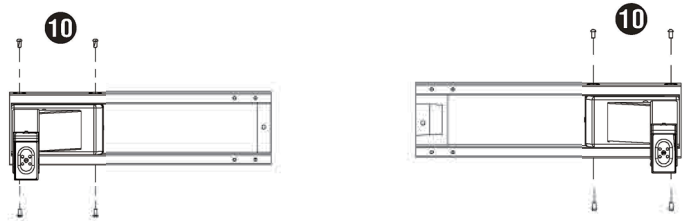

Nota: No apriete los tornillos de la máquina todavía, solo gire cada uno 3 veces
Si deja caer un tornillo dentro del extremo de la barra transversal, simplemente incline para recuperar el tornillo.

C. IMPORTANTE: No apriete los tornillos en este paso, sólo insértelos y gire 3 veces.

Alinee los 2 orificios de los soportes laterales (pieza n.° 5) con el ensamblaje de las columnas de elevación y el extremo de la barra transversal del paso anterior. Inserte 2 tornillos de cabeza plana (parte n.° 13) a través de los 2 orificios del soporte lateral (parte n.° 5) que van al ensamblaje de la columna de elevación/extremo de la barra transversal. Usando la llave Allen, gire cada tornillo SOLAMENTE 3 veces.

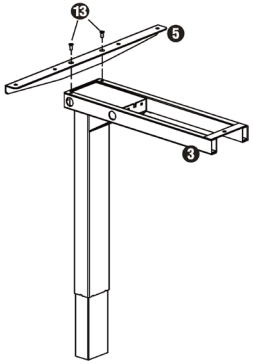

Advertencia

Si tiene problemas para colocar todos los tornillos, es porque otros tornillos están demasiado apretados. Tendrá que retirar algunos tornillos para aflojar la tolerancia de los orificios de los tornillos.

D. Una vez que todos estos tornillos hayan sido colocados puede terminar de apretar los tornillos ya colocados en el punto B y C

E. Los rieles centrales de la barra transversal (parte N°4) son opcionales. Brindan más estabilidad, pero si no se necesitan, pueden omitirse durante la instalación o retirarse más tarde. Deslice los rieles centrales de la barra transversal (parte n.° 4) nuevamente dentro de los extremos de la barra transversal (parte n.° 3). Asegúrese de que las ranuras de los rieles centrales de la barra transversal estén orientadas hacia adentro.

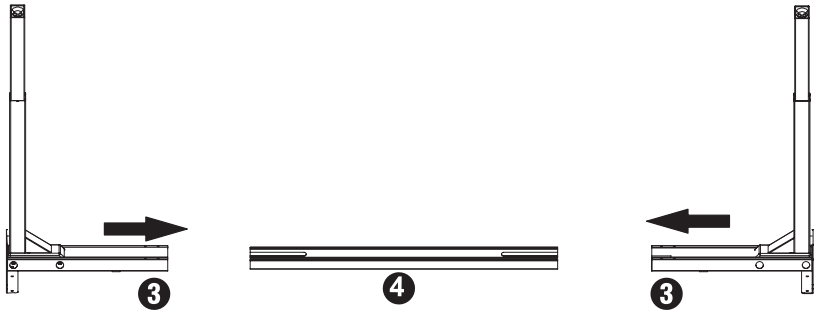

F. Fije cada pie (Parte n.° 2) con los 4 tornillos para metales (Parte n.° 16) y apriete los pernos en forma de cruz.

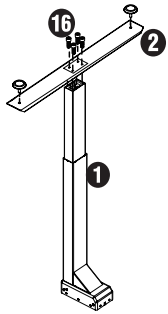

G. Es posible que su tablero de escritorio no esté perforado previamente. ¡Compruebe ambos lados del escritorio antes de colocar la base del escritorio para perforar previamente! Coloque con cuidado la base del escritorio boca abajo en la parte inferior del escritorio.
Nota: tamaño mínimo del tablero: 110 cm (43") de ancho x 60 cm (24") de profundidad, ajuste el ancho de la base para que se ajuste al escritorio deslizando las dos mitades hacia afuera de 101 cm (40") a 180 cm (71") máx.

Coloca la base donde quieras. Algunos querrán que el marco llegue hasta el borde del tablero. Recomendamos dejar al menos 5 cm del ancho (en cada lado) sobresaliendo del ancho de la base.

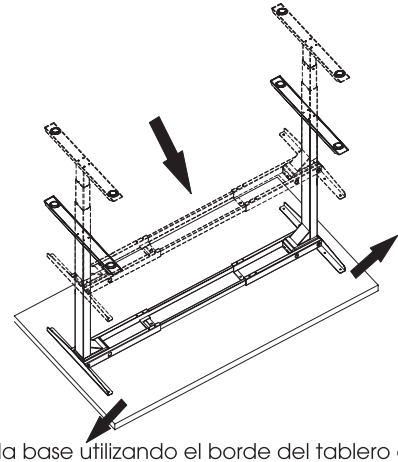

Advertencia: centre la base utilizando el borde del tablero como referencia. Mida hasta la abrazadera de metal. No utilice los orificios de los tornillos como punto de referencia.
H. Fije rieles centrales en ambos extremos con 8 tornillos para metales (Parte N° 17), 4 por lado.

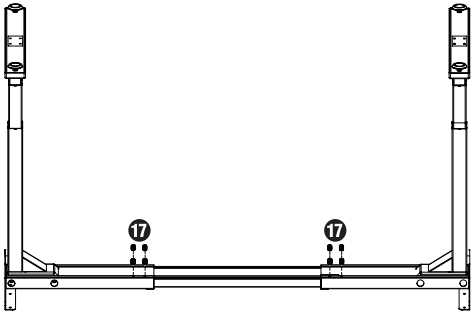

Advertencia: Asegúrese de que el tornillo apriete el riel central de metal deslizando el riel central según sea necesario

I. Vuelva a verificar que la base esté centrada en la parte inferior del escritorio y que esté ubicada donde la desea. Además, asegúrese de que los tornillos para madera incluidos no sean demasiado largos para su escritorio y no perforen la superficie cuando los atornille por completo.

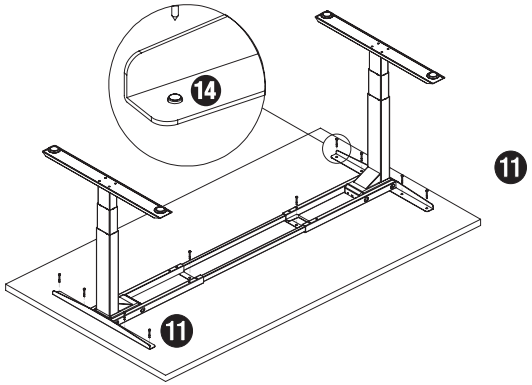

Ahora proceda a asegurar la base al tablero usando la cantidad de 10 tornillos de cabeza troncocónica (Parte N°11)

Instalar de la siguiente manera:

Colocar 4 tornillos por soporte lateral (izquierda), 4 por soporte lateral (derecho),1 por extremo de la columna de elevación (izquierda),1 por extremo de la columna de elevación (derecha)

Advertencias: le recomendamos que taladre previamente los agujeros necesarios para los sujetadores que conectan la base con el tablero. Nota: asegúrese de que su tablero no tenga agujeros comprobando ambos lados. Esto facilitará la colocación de los tornillos y disminuirá en gran medida el estrés causado por colocar un tornillo en el material del tablero.

Nunca use tornillos avellanados para sujetar el tablero, esto causará una tensión mucho mayor en ambas partes. Asegúrese de que los tornillos utilizados no perforen la superficie del tablero ni dañen el material.

J. En este paso siguiente no apriete demasiado los tornillos. Apretar demasiado podría hacer que el plástico de los componentes se rompa.

Inserte la caja de control en el soporte transversal (Parte n.° 3) que tiene las pestañas.Asegúrese de que haya suficiente espacio libre en los puertos de los cables para las conexiones de los cables.

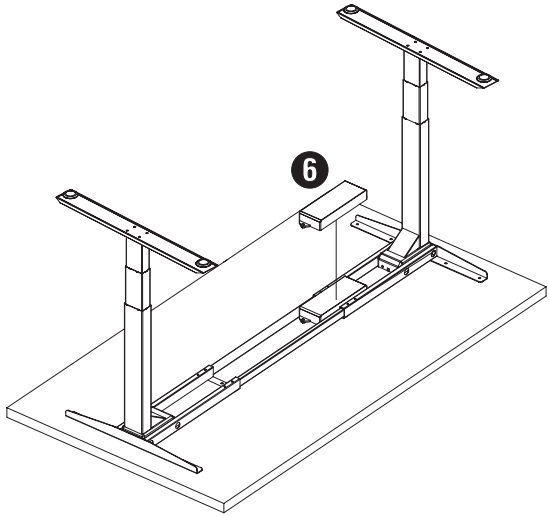

Advertencias: le recomendamos que taladre previamente los agujeros necesarios para los sujetadores que conectan la caja de control al tablero. Esto hará que sea más fácil colocar los tornillos y disminuirá en gran medida la tensión causada por colocar un tornillo en el material del tablero.
Nunca use un tornillo avellanado para sujetar el escritorio, esto causará una tensión mucho mayor en el escritorio. Asegúrese de que los tornillos utilizados no perforen la superficie del escritorio ni dañen el material.

K. En el siguiente paso, no apriete demasiado los tornillos. Si los aprieta demasiado, podría romperse el plástico de los componentes.

Coloque la botonera reguladora (Parte N° 7) de modo que la parte delantera quede al ras del borde del escritorio. Se puede colocar en cualquier lugar a lo largo del borde frontal del escritorio, pero recomendamos colocarlo cerca del costado para que no interfiera con la silla o las piernas cuando esté sentado.

Utilice una cantidad de 2 tornillos de cabeza troncocónica (parte n.° 15) para conectar la botonera (parte n.° 7) al tablero.

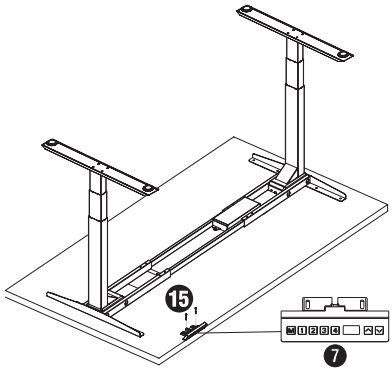

L. Conecte los cables según el diagrama a continuación. Use las abrazaderas para cables con respaldo adhesivo (parte n.° 12) para asegurar los cables de conexión, de modo que no se doblen.

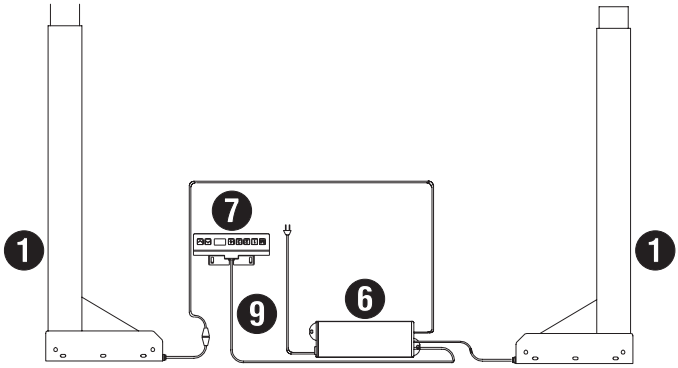

M. Voltee el escritorio ensamblado con el lado derecho hacia arriba. recomendamos hacer esta tarea de a 2 personas, tome el escritorio por la base (no el tablero) y voltee el escritorio con el lado derecho hacia arriba. Ajuste las patas de goma en los pies (parte n.° 2) según sea necesario.

Asegúrese de que no haya obstáculos en la trayectoria del escritorio. Asegúrese de que todos los cables tengan una longitud que se adapte al cambio de altura.

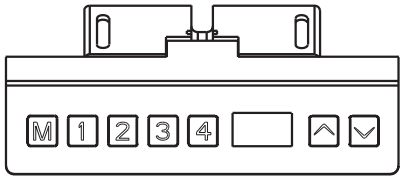

❼

N. Enchufe el cable de alimentación en un tomacorriente

¡Importante!

Debe reiniciar el escritorio antes de usarlo: presione y mantenga presionado el botón de descenso en la botonera (parte n.° 7) hasta que el escritorio alcance su altura más baja. Suelte el botón. Presione nuevamente el botón de descenso y mantenga presionado nuevamente durante aproximadamente 10 segundos hasta que el escritorio baje un poco más, suba ligeramente y se detenga. Suelte el botón de descenso.

Su escritorio ya está listo para usar.

Para programar hasta cuatro preajustes en la memoria: use los botones para encontrar la altura deseada, luego presione M seguido de un número del 1 al 4 y su preajuste quedara guardado.

6. ESPECIFICACIONES TÉCNICAS

Rango de altura:	70 cm/120cm
Ancho de la base:	101cm (min) /180cm (max)
Velocidad:	30mm por segundo
Capacidad de peso:	100Kg
Ciclo de trabajo:	10%, max. 2 mins. (enc.), 18 mins. (apag.)
	4 preajustes de memoria
	Inicio y frenado suave
	Pernos de nivelación ajustables

7. RESOLUCIÓN DE PROBLEMAS

Restablecer instrucciones

Si experimenta mensajes de error que aparecen en el display o no responde al intentar subir o bajar:

Desenchufe el cable de alimentación y vuelva a enchufarlo. Restablezca manteniendo presionado el botón de descenso durante 5 segundos. El escritorio alcanzará su altura más baja y ligeramente se eleva y se detiene. (emitira un sonido, al concluir, estará restablecido)

Si el escritorio se golpeo contra algo o si hay una fuerza repentina sobre él. Nuestra función anticolisión detectará y moverá el escritorio en la dirección opuesta y se detendrá. Si el display muestra "E8", es un recordatorio de inclinación del escritorio y este código desaparecerá automáticamente después de 15 segundos.

Si el escritorio muestra E11 o E21, confirme que todas las conexiones por cable estén seguras (patas a los cables, cables a la caja de control). Luego realice el procedimiento de reinicio anterior. Si el mensaje de error persiste después del procedimiento de reinicio o si la altura entre las piernas supera los 5 cm, detenga el procedimiento de reinicio y comuníquese con nosotros o con los distribuidores locales.

Si el display muestra "caliente", deje que la base descanse y se enfríe durante 20 minutos.

Si el escritorio parece estar desnivelado, intente las instrucciones de reinicio anteriores. Si eso no funciona, es posible que deba ajustar los niveladores en la parte inferior del pie.

En el caso de un corte de energía o si el cable de alimentación está desenchufado, puede ser necesario un restablecimiento manual (consulte las instrucciones de restablecimiento anteriores)

Este producto está diseñado con un ciclo de trabajo del 10 % (2 min encendido, 18 min apagado)

Mantenga a los niños alejados de los escritorios eléctricos de altura ajustable, unidades de control y display. Existe riesgo de lesiones y descargas eléctricas.

No abra ninguno de los componentes: columnas de elevación, caja de control o botonera. Existe peligro de descarga eléctrica.

Mantenga todos los componentes eléctricos alejados de los líquidos.

8. GARANTÍA

Tu Smart Desk Turboblender cuenta con 2 años de Garantía

Garantía válida solo con la factura de compra.
Devuelva el producto a su distribuidor local en caso de que requiera mantenimiento.
Se garantiza el producto por un período de 24 meses a partir de la fecha de compra, siempre y cuando se haya utilizado adecuadamente.
No se incluyen en la garantía las piezas que se desgasten por el uso regular del producto tales como rulemanes, cuchillas, gomas y jarra.
No se proveerá servicio técnico si se utiliza algún componente no autorizado expresamente por el fabricante.

Los cargos del servicio técnico durante el período de garantía estarán a cargo del cliente en las siguientes situaciones:
Problemas o daños causados por operaciones o usos inadecuados, distintos a los especificados en el manual de usuario.
Problemas o daños causados por el desarmado y la reparación efectuados por personal no autorizado.
Problemas o daños causados por desastres naturales.
Problemas o daños causados por líquidos en piezas internas.

NOMBRE DEL PRODUCTO			
LUGAR DE COMPRA			
INFORMACIÓN DEL CLIENTE			
FECHA DE COMPRA			
FECHA DE REPARACIÓN	PROBLEMA O DAÑO	CENTRO DE MANTENIMIENTO O SERVICIO TÉCNICO	RESULTADO

El poder de lo que querés.



info@turboblender.com | www.turboblender.com

0810-345-5502